SWTC series

벽부형 다색 LED 점등/점멸 표시등

IP55 | -30~+50℃ | BUZZER | 90dB | NPN | PNP | RoHS

1개의 표시등으로 2~3색의 신호 전달이 가능한 신개념 LED 표시등

SWTC
크롬도금 몸체

SWTCE

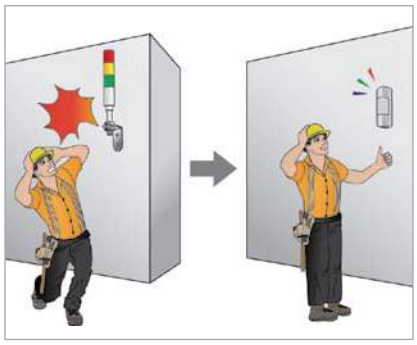

벽면부착이 편리한 반원 표시등

SWTC/ SWTCE 벽부형 다색 LED 점등/점멸 표시등

- 1개의 표시등으로 2~3개의 신호를 전달할 수 있는 경제형 모델
- 넓은 면적의 신호 발산 렌즈 구조로 원거리 시인성이 우수
- LED 빛을 직접 배광시키는 구조로 시인성 우수
- 밀폐형 구조로 옥외 사용 가능
- 표준 색상 구성
  2색 – ● 적-R ● 녹-G
  3색 – ● 적-R ● 황-A ● 녹-G
- 부저 내장 가능 : 음량 Max. 90dB at 1m
- 재질 : 그로브-PC, 몸체-ABS, 필터렌즈-PC, 커버-ABS
- 사용 주위 온도 : -30℃~ +50℃
- 보호등급 : IP55
- 기술인증 : CE
- RoHS 대응

사양

형식	전압	전류	인증	중량	색상
SWTCL 점등형	DC12V	0.444A	CE	0.31kg	● R-적 ● A-황 ● G-녹
SWTCLF 점등/점멸형	DC24V	0.200A		0.31kg	
SWTCEL 점등형	AC110V	0.073A	–	0.46kg	
SWTCELF 점등/점멸형	AC220V	0.036A		0.46kg	

외형도

(단위 : mm)

SWTC/ SWTCE

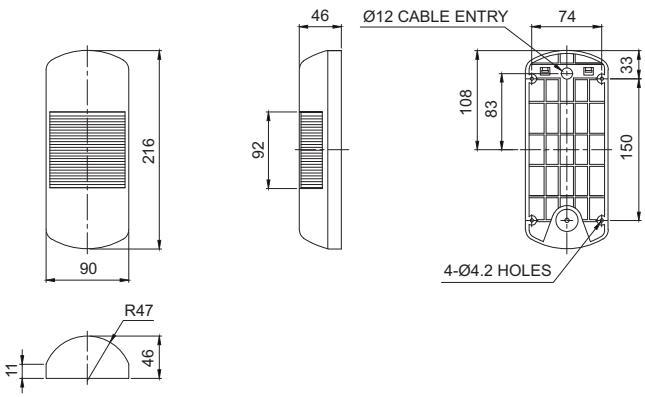

결선정보

- 전원선 : 전선규격 UL1015 AWG18(0.75sq)×2C 400mm
- 신호선 : 전선규격 UL1007 AWG22(0.3sq) 400mm

※ 상세 결선도는 Page106을 참조하십시오.

사용자 주문 사양

- 표준 외 색상 조합
- 2음 부저형 : 장음(삐~~삐~~)과 단음(삐~삐~삐~삐)이 모두 출력되는 부저입니다.

모델선정

SWTCL	-	BZ	-	3	-	220	-	RAG
[형번]		[부저]		[색수]		[전압]		[색상]
· SWTCL · SWTCLF · SWTCEL · SWTCELF		· 무지정 -부저 없는형 · BZ지정 -부저 내장형		· 2-2색 · 3-3색		· 12-DC12V · 24-DC24V · 110-AC110V · 220-AC220V		● R-적 ● A-황 ● G-녹

결선도

· SWTC series는 외부접점과 트랜지스터를 이용하여 결선할 수 있습니다.
· 트랜지스터를 이용하여 결선할 경우에는 사용전압과 제품에 따라 NPN트랜지스터와 PNP트랜지스터를 구분하여 사용합니다.
· 아래의 결선도에 따라 정확하게 결선하시기 바랍니다.
· 본 제품의 전원은 극성 구별없이 사용할 수 있습니다.(무극성)

	외부접점 이용	트랜지스터 이용
DC 점등형	SWTC(E)L-DC 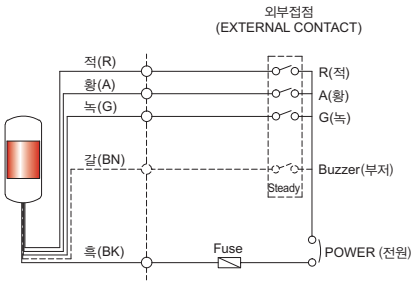 	SWTC(E)L-DC 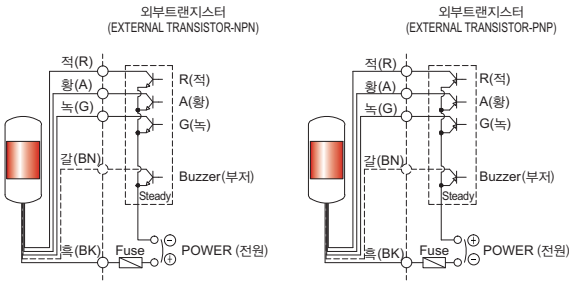
DC 점등/점멸형	SWTC(E)LF-DC 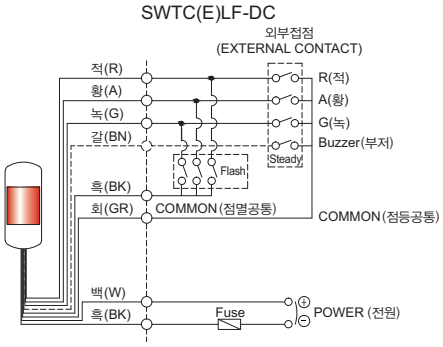 	SWTC(E)LF-DC 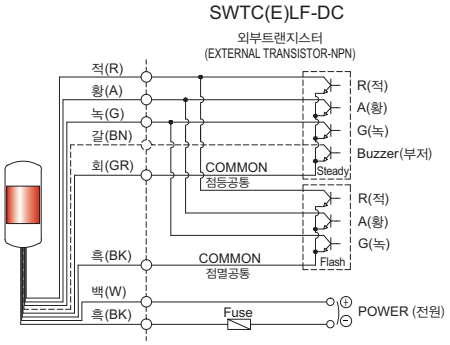
AC 점등형	SWTC(E)L-AC 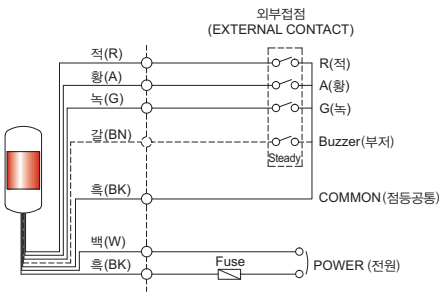 	SWTC(E)L-AC 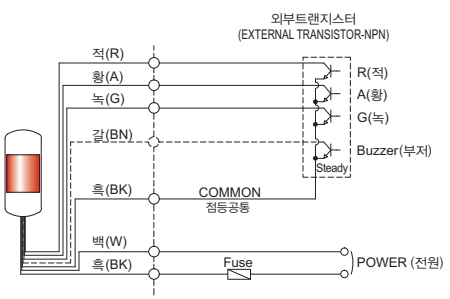
AC 점등/점멸형	SWTC(E)LF-AC 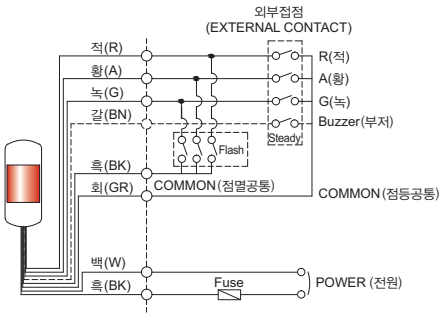 	SWTC(E)LF-AC 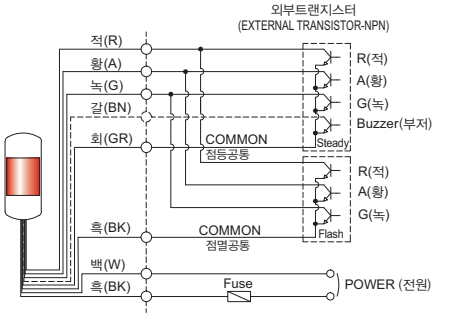

· DC 점등형 제품 : 인출 전원선, 신호선 규격 UL1007 AWG22(0.3sq) 400mm
· AC 점등형, AC/DC 점등/점멸형 제품 : 인출 전원선 규격 UL1015 AWG18(0.75sq)×2C 400mm
인출 신호선 규격 : UL1007 AWG22(0.3sq) 400mm