STG40ML

외경 40mm LED 점등/점멸형 타워램프

IP54 IP65 -30~+60℃ BUZZER 85dB NPN PNP RoHS

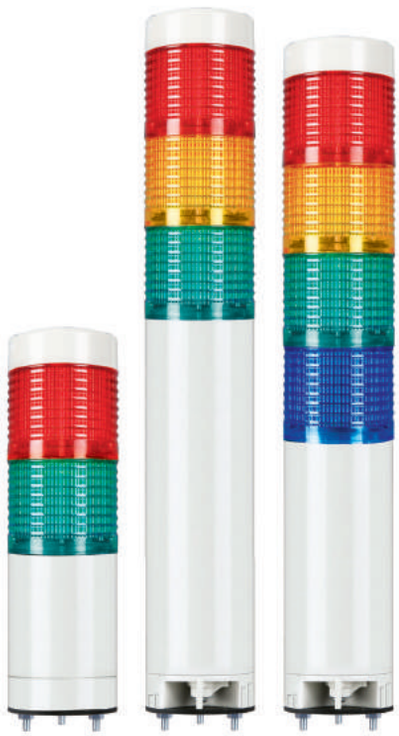

STG40ML series

부저 내장 모델은 제품 하단에 조절레버가 장착되어 작업 조건에 알맞은 음량을 조절할 수 있습니다.(-BZ형)

사용자 주문 사양

· 2음 부저형 : 장음(삐~~삐~~)과 단음(삐~삐~삐~삐)이 모두 출력되는 부저입니다.
· 벽면 취부대 : 전원선을 중앙부 또는 벽면으로 인출할 수 있는 구조입니다.

벽면 취부대
TWS45

벽면 취부대
TWA45

공통사양(STG40ML/ STG40L)

· 외경 40mm의 LED 점등/점멸 시그널 타워램프
· 수직형 접점 조립구조를 채택하여 렌즈의 조립 및 분해가 간편
· 일반형과 부저 내장형 중 사용환경에 적합한 사양을 선정하여 사용 가능
· 트랜지스터(오픈 컬렉터 NPN) 결선이 가능하여 PLC 등에서 직접 구동 가능
· 점멸수 : 60~80/min
· 단별 색상 변경 가능(LED 배광 시스템과 렌즈의 일체형 결합 구조)
· 재질 : 렌즈-AS, 몸체-ABS, Pole-Al
· 사용 주위 온도 : -30℃ ~ +60℃
· 보호 등급 : 일반형-IP65, 부저 내장형-IP54
· 기술인증 : CE
· RoHS 대응

STG40ML Ø40mm 직부형

형식	단수	전압	전류	인증	중량	색상
STG40ML 점등형 STG40ML-BZ 부저 내장 점등형 STG40MLF 점등/점멸형 STG40MLF-BZ 부저 내장 점등/점멸형	1	AC/DC12V AC/DC24V AC110V~220V	0.040A 0.020A Max. 0.035A	CE DC 한정	0.12kg 0.12kg 0.14kg 0.14kg	● R-적
	2	AC/DC12V AC/DC24V AC110V~220V	0.080A 0.040A Max. 0.055A		0.19kg 0.19kg 0.21kg 0.21kg	● R-적 ● G-녹
	3	AC/DC12V AC/DC24V AC110V~220V	0.120A 0.060A Max. 0.075A		0.25kg 0.25kg 0.27kg 0.27kg	● R-적 ● A-황 ● G-녹
	4	AC/DC12V AC/DC24V AC110V~220V	0.160A 0.080A Max. 0.095A		0.31kg 0.31kg 0.33kg 0.33kg	● R-적 ● A-황 ● G-녹 ● B-청
	5	AC/DC12V AC/DC24V AC110V~220V	0.200A 0.100A Max. 0.115A		0.36kg 0.36kg 0.38kg 0.38kg	● R-적 ● A-황 ● G-녹 ● B-청 ● W-백

※ AC 사양의 사용전압 범위는 AC100V~240V입니다.

신호선/ 부저선 전류(1단 기준)

전압	AC/DC12V	AC/DC24V	AC110V~220V
신호선 전류	0.040A	0.020A	Max. 0.035A
부저선 전류	0.016A	0.031A	Max. 0.030A

외형도

(단위 : mm)

STG40ML : DC
STG40MLF : DC
STG40ML-BZ : DC

STG40ML : AC
STG40MLF-BZ : DC

STG40MLF : AC
STG40ML-BZ : AC
STG40MLF-BZ : AC

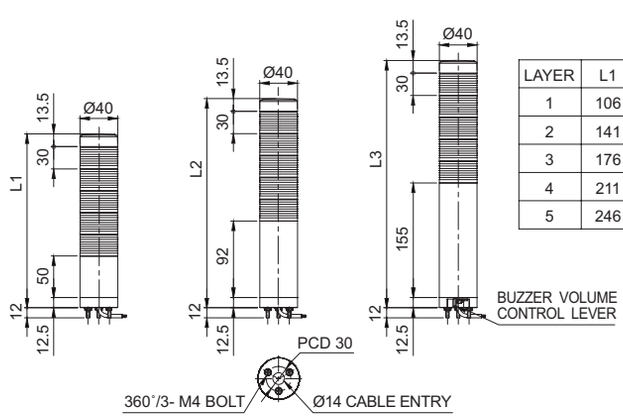

LAYER	L1	L2	L3
1	106	148	211
2	141	183	241
3	176	218	271
4	211	253	301
5	246	288	331

STG40L

외경 40mm LED 점등/점멸형 타워램프

IP54 IP65 -30~+60℃ BUZZER 85dB NPN PNP RoHS

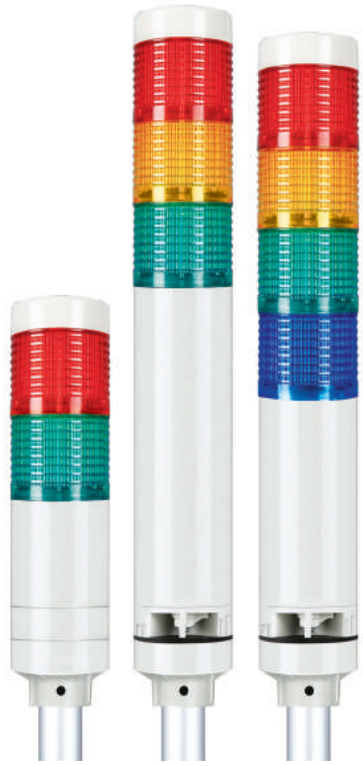

STG40L series

부저 내장 모델은 제품 하단에 조절레버가 장착되어 작업 조건에 알맞은 음량을 조절할 수 있습니다.(-BZ형)

사용자 주문 사양

· 2음 부저형 : 장음(삐~~삐~~)과 단음(삐~삐~삐~삐)이 모두 출력되는 부저입니다.
· 표준치수 이외의 Pole 길이 제품

취부대

표준형	LB18	LW18	QZ18
Steel	Steel	PC	PC
SZ18	**QL18**	**SL18**	**QLA18**
Al	PC	Al	PC

※ 상세 치수는 Page34~39를 참조하십시오.

STG40L Ø40mm Pole 취부형

형식	단수	전압	전류	인증	중량	색상
STG40L 점등형 STG40L-BZ 부저 내장 점등형 STG40LF 점등/점멸형 STG40LF-BZ 부저 내장 점등/점멸형	1	AC/DC12V AC/DC24V AC110V~220V	0.040A 0.020A Max. 0.035A	CE DC 한정	0.29kg 0.29kg 0.31kg 0.31kg	● R-적
	2	AC/DC12V AC/DC24V AC110V~220V	0.080A 0.040A Max. 0.055A		0.33kg 0.33kg 0.36kg 0.36kg	● R-적 ● G-녹
	3	AC/DC12V AC/DC24V AC110V~220V	0.120A 0.060A Max. 0.075A		0.38kg 0.38kg 0.40kg 0.40kg	● R-적 ● A-황 ● G-녹
	4	AC/DC12V AC/DC24V AC110V~220V	0.160A 0.080A Max. 0.095A		0.45kg 0.45kg 0.47kg 0.47kg	● R-적 ● A-황 ● G-녹 ● B-청
	5	AC/DC12V AC/DC24V AC110V~220V	0.200A 0.100A Max. 0.115A		0.51kg 0.51kg 0.53kg 0.53kg	● R-적 ● A-황 ● G-녹 ● B-청 ● W-백

※ AC 사양의 사용전압 범위는 AC100V~240V입니다.

외형도

(단위 : mm)

STG40L : DC
STG40LF : DC
STG40L-BZ : DC

STG40L : AC
STG40LF-BZ : DC

STG40LF : AC
STG40L-BZ : AC
STG40LF-BZ : AC

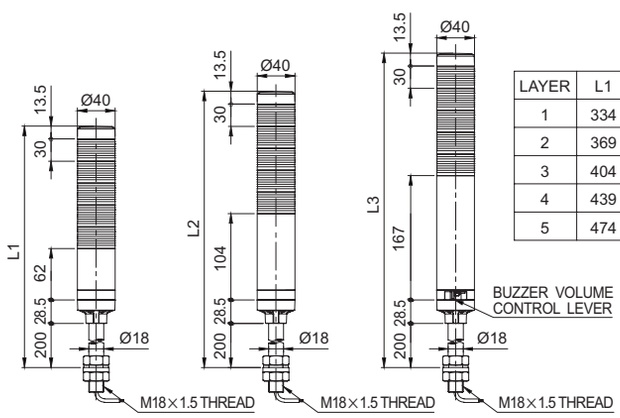

LAYER	L1	L2	L3
1	334	375	439
2	369	411	469
3	404	445	499
4	439	481	529
5	474	516	559

결선정보

· 전원선 : 전선규격 UL1015 AWG18(0.75sq)×2C 400mm
· 신호선 : 전선규격 UL1007 AWG22(0.3sq) 400mm
· LED광원 타워램프는 외부접점과 트랜지스터를 이용하여 결선할 수 있습니다.

※ 상세 결선도는 Page305~306을 참조하십시오.

모델선정

STG40L	-	3	-	24	-	RAG	-	LW18
[형번]		[단수]		[전압]		[색상]		[취부대]
· STG40ML · STG40ML-BZ · STG40MLF · STG40MLF-BZ · STG40L · STG40L-BZ · STG40LF · STG40LF-BZ		· 1-1단 · 2-2단 · 3-3단 · 4-4단 · 5-5단		· 12-DC12V · 24-DC24V · 110/220 -AC110V~220V		● R-적 ● A-황 ● G-녹 ● B-청 ● W-백		· 무지정 -표준형 · 지정 -LB18 -LW18 -QZ18 -SZ18 -QL18 -SL18 -QLA18

STG series LED 점등/점멸형 타워램프

결선도(외부접점을 이용하는 경우)

· 외부접점을 이용할 경우 다음과 같이 결선하시기 바랍니다.

적용제품	결선도	적용제품	결선도
DC 점등형 STG40ML STG40L STG50ML STG50L	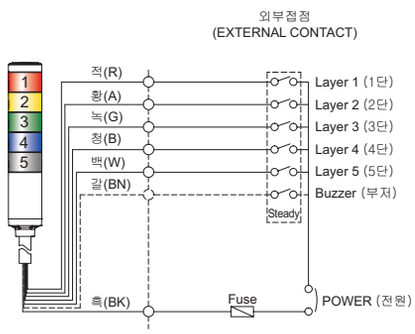 · STG□□ML – 부저형 포함 결선방법 동일 · STG□□L – 부저형 포함 결선방법 동일 · STG□□L └ 렌즈외경 40(40mm) : STG40(M)L 50(50mm) : STG50(M)L	AC 점등형 STG40ML STG40L STG50ML STG50L	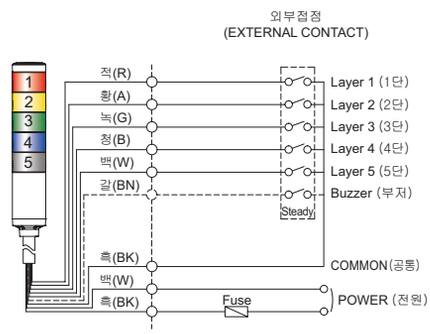 · STG□□ML – 부저형 포함 결선방법 동일 · STG□□L – 부저형 포함 결선방법 동일 · STG□□L └ 렌즈외경 40(40mm) : STG40(M)L 50(50mm) : STG50(M)L
DC 점등/점멸형 STG40MLF STG40LF STG50MLF STG50LF	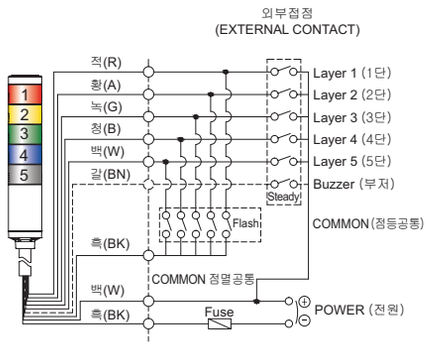 · STG□□MLF – 부저형 포함 결선방법 동일 · STG□□LF – 부저형 포함 결선방법 동일 · STG□□LF └ 렌즈외경 40(40mm) : STG40(M)LF 50(50mm) : STG50(M)LF	AC 점등/점멸형 STG40MLF STG40LF STG50MLF STG50LF	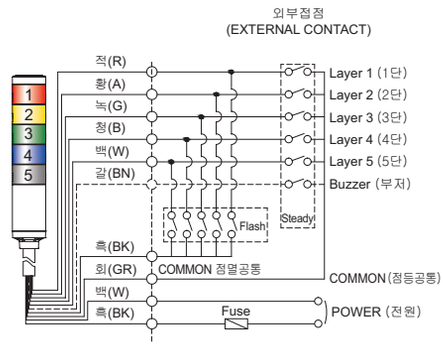 · STG□□MLF – 부저형 포함 결선방법 동일 · STG□□LF – 부저형 포함 결선방법 동일 · STG□□LF └ 렌즈외경 40(40mm) : STG40(M)LF 50(50mm) : STG50(M)LF

· DC 점등형 제품 : 인출 전원선, 신호선 규격 UL1007 AWG22(0.3sq) 400mm
· AC 점등형, AC/DC 점등/점멸형 제품 : 인출 전원선 규격 UL1015 AWG18(0.75sq)×2C 400mm
인출 신호선 규격 : UL1007 AWG22(0.3sq) 400mm

STG series LED 점등/점멸형 타워램프

결선도(트랜지스터를 이용하는 경우)

· 트랜지스터를 이용하여 결선할 경우에는 사용전압과 제품에 따라 NPN트랜지스터와 PNP트랜지스터를 구분하여 사용하며, 아래의 결선도에 따라 정확하게 결선하시기 바랍니다.

적용제품	결선도
DC 점등형	
STG40ML STG40L STG50ML STG50L	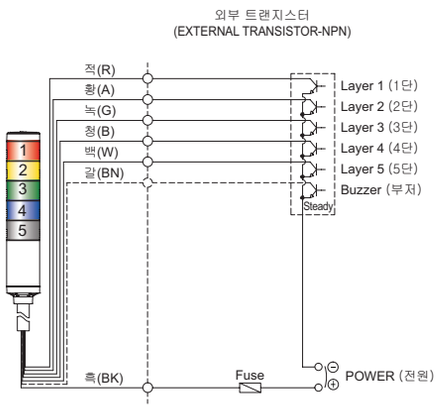 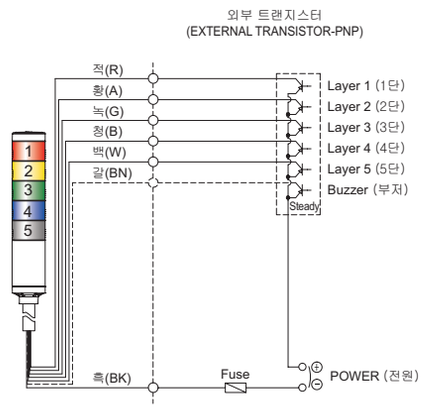 · STG□□ML – 부저형 포함 결선방법 동일 · STG□□L – 부저형 포함 결선방법 동일 · STG□□L └ 렌즈외경 40(40mm) : STG40(M)L 50(50mm) : STG50(M)L

적용제품	결선도	적용제품	결선도
DC 점등/점멸형		AC 점등/점멸형	
STG40MLF STG40LF STG50MLF STG50LF	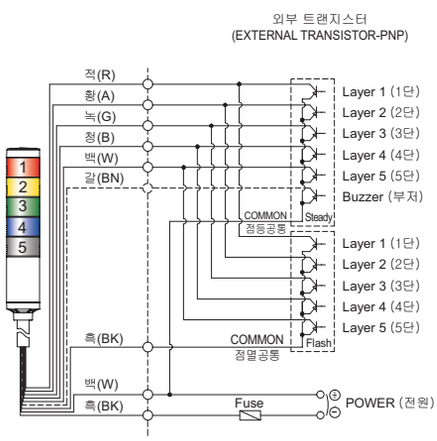 · STG□□MLF – 부저형 포함 결선방법 동일 · STG□□LF – 부저형 포함 결선방법 동일 · STG□□L └ 렌즈외경 40(40mm) : STG40(M)LF 50(50mm) : STG50(M)LF	STG40MLF STG40LF STG50MLF STG50LF	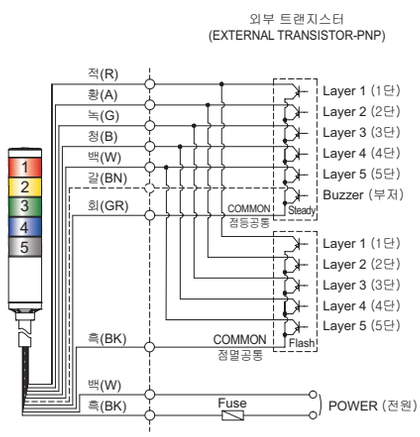 · STG□□MLF – 부저형 포함 결선방법 동일 · STG□□LF – 부저형 포함 결선방법 동일 · STG□□L └ 렌즈외경 40(40mm) : STG40(M)LF 50(50mm) : STG50(M)LF

· DC 점등형 제품 : 인출 전원선, 신호선 규격 UL1007 AWG22(0.3sq) 400mm
· AC 점등형, AC/DC 점등/점멸형 제품 : 인출 전원선 규격 UL1015 AWG18(0.75sq)×2C 400mm
인출 신호선 규격 : UL1007 AWG22(0.3sq) 400mm