STB45ML-Ex

사용 설명서

부저 내장 비점화 방폭형 LED 타워램프

큐라이트 제품을 구입해 주셔서 감사합니다.
제품을 보다 안전하고 오래 사용할 수 있도록 본 취급설명서를 자세히 읽어보신 후 올바르게 사용해 주시기 바랍니다.

1. 제품 특징

- 방폭형 타워 램프로 위험지역 ZONE2 에서 사용이 가능합니다.
- 고휘도 LED 를 광원으로 채택하여 제품 수명이 깁니다.

2. 주의 사항

안전한 사용을 위해서는 다음사항에 주의 하여 사용 하십시오.

1. 방폭 접합부는 본사(큐라이트)가 제공하는 구조적인 조건을 만족 하여야 합니다.(케이블 엔트리)
2. 제품을 임의적으로 개조 또는 수리할 수 없습니다.
3. 본 제품에 적용되는 T4 온도 등급은 주변온도 –20℃ and +40℃에서 제품에 정격 전압을 인가하여 사용 할 수 있는 온도 등급 입니다.
4. CABLE GLAND 는 필히 제조자가 공급 하는 케이블 그랜드를 사용하시기 바랍니다.
5. 몸체가 폴리카보네이트 재질로 되어 있는 방폭형 제품으로 외부 접촉에 의한 정전기가 발생 할 수 있습니다. 제품의 외부 이물질 재거 시에는 정전기가 발생 하지 않도록 필히 젖은 헝겊 또는 정전기 방지 소재를 사용 하시기 바랍니다.
6. 제품 구입 후에는 제품을 분해 하지 마십시오. 방폭 성능에 문제가 발생 할 수 있습니다.
7. 폭발성 기체가 존재할 수 있는 지역에서는 열거나 수리 또는 유지보수 작업을 하지 마시오.
8. 제품 구입 후 임의적으로 제품을 분해 하였다면, 다음 사항에 따라 제품을 TEST 후에 사용 하시기 바랍니다.
   1) 케이블 인입부로 0.3kPa 음압을 걸어 180 초 동안 TEST 합니다.
   2) TEST 후에 제품내 압력이 초기보다 50% 이상 높아 지지 않으면 제품이 정상적으로 조립되어 방폭 성능에 문제가 없습니다.
   3) TEST 시에 상기의 압력을 조건을 만족하지 못한다면, 제품의 방폭 성능에 문제가 있는 것으로, 필히 큐라이트로 문의 또는 재조립하여 TEST 조건을 만족할 때까지 TEST 하시기 바랍니다.

제품을 보다 안전하고 오래 사용할 수 있도록 다음 주의 사항에 따라 사용 하시기 바랍니다.

1. 제품 설치 전 제품의 구조와 관련된 사항을 필히 확인 후에 제품을 설치하시기 바랍니다.
2. 제품의 포장 또는 제품에 부착된 라벨의 주의 사항을 필히 준수하시기 바랍니다.
3. 제품의 설치, 유지, 보수는 반드시 방폭 관련 전문가, 또는 관련 교육을 받은 사람이 작업하며, 작업시 관련규정과 주의 사항을 필히 준수하시기 바랍니다.
4. 안전을 위해서는 고온 또는 고압의 환경을 피하여 제품을 설치 및 동작시켜야 합니다.
5. 일반적인 안전수칙에 따라 제품 설치 시에는 열이 많이 발생하는 장소는 피하여 설치하십니다.
6. 화학약품이 위치한 장소에 설치시, 반드시 두 가지 이상의 화학 물질이 섞여 있는지를 확인하십시오
   안전한 사용을 위해서는 화학물질의 성분 및 제품의 사용설명서를 확인 후 제품을 설치하십시오.

- 사용전압이 정격전압보다 심하게 상승하거나 하강하면 제품수명 이 단축되거나, 동작불량 등의 문제가 발생합니다. 사용전압을 정격전압의 ±5% 이내의 범위로 맞추십시오.
- 그로브나 몸체에 신나, 벤젠 등의 화학물질이 접촉되면 제품이 손상되거나 변색, 변형 될 수 있으니 주의하십시오.
- 케이블 인입구는 방폭형 케이블그랜드를 사용하여 기밀성을 유지하십시오. 케이블 인입구를 밀폐하지 않은 상태로 옥외에 방치 하면 수분이나 먼지 등의 침투로 제품이 손상될 수 있습니다.
- 제품에 강한 충격을 가하지 마십시오. 전구 손상이나 쇼트의 원인이 됩니다
- 제품에서 인출되는 리드와이어를 강하게 당기지 마십시오, 고장의 원인이 됩니다.

3. 제품 사진

4. 명판

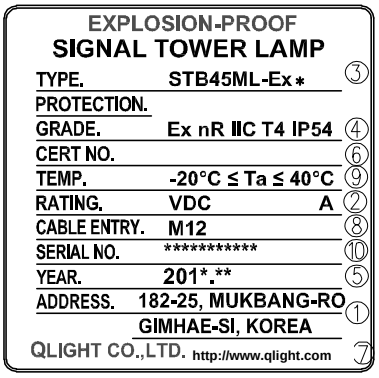

①. 주소

②. 정격 전압 및 소비 전류

③. 제품 형식

④. 방폭 및 보호 등급

1. Ex nR : 비점화 방폭의 통기 제한
2. Ⅱ : 방폭 적용 그룹
3. T4 : 최고 표면 온도 등급,
4. IP54 : 방수 방진 등급
5. -20℃≤Ta≤40℃ : 적용 가능 외부 온도

⑤. 제조일

⑥. 인증 번호

⑦. 홈페이지 주소

⑧. CABLE ENTRY 사양

⑨. 적용 가능 외부 온도 : -20℃≤Ta≤40℃

5. 주의 스티커

6. 제품의 특징

- 방폭, 방수형 제품으로 위험지역(ZONE 2) 설치에 적합합니다.
- 제품에 내장된 음량조절 볼륨을 통해 음량조절이 가능합니다.
- 몸체 표준 색상
- 렌즈 색상 : RED, YELLOW, GREEN, BLUE, WHITE
- 동작 사양 : LED 점등형
- 재질 : 그로브-PC, 몸체-PC, 몸체커버-PC, 하부몸체-AL
- 보호 등급 : **Ex nR II T4 IP54**
- 인증현황 : KGS

7. 제품 사양

- 제품 사양

형식	단수	전압	전류	중량	색상
STB45ML LED점등형	1	DC12V	0.04A	0.29Kg	적색-R
		DC24V	0.04A	0.29Kg	
	2	DC12V	0.08A	0.33Kg	적색-R 녹색-G
		DC24V	0.08A	0.33Kg	
	3	DC12V	0.12A	0.38Kg	적색-R 황색-A 녹색-G
		DC24V	0.12A	0.38Kg	
	4	DC12V	0.16A	0.42Kg	적색-R 황색-A 녹색-G 청색-B
		DC24V	0.16A	0.42Kg	
	5	DC12V	0.20A	0.47Kg	적색-R 황색-A 녹색-G 청색-B 백색-W
		DC24V	0.20A	0.47Kg	

* 신호선 전류 및 접점 용량 (1 단 기준)

전압	DC12V	DC24V
신호선 전류	0.04A	0.04A
부저선 전류	0.10A	0.028A

8. 제품 외형 및 접지

<접지선과 접지스티커 부착 모습>

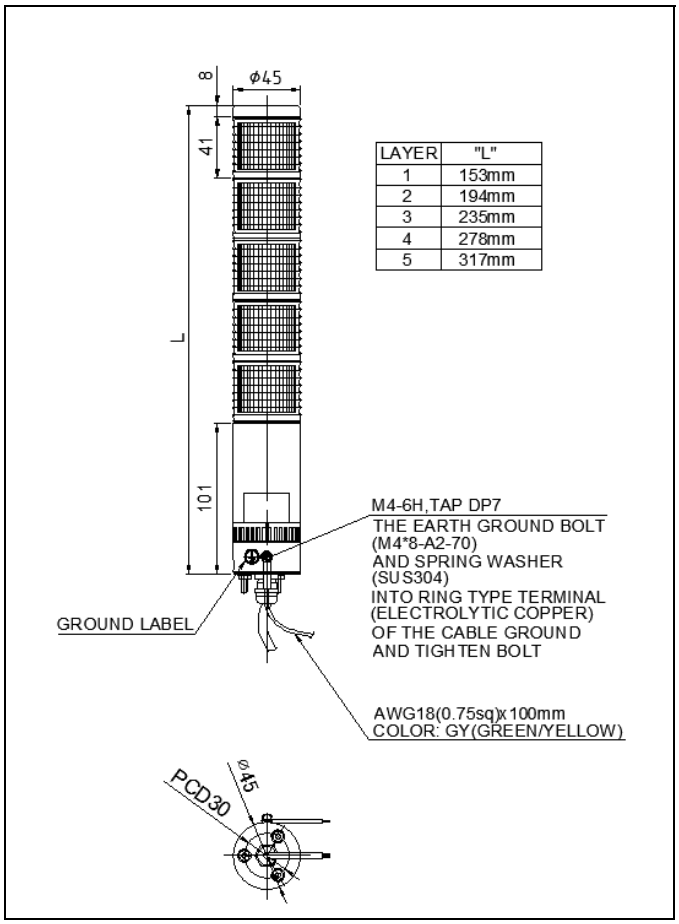

•M4 스프링 와셔 붙이 볼트(재질 SUS)를 사용하여 접지 하십시오
•접지선 체결시에는 몸체 연결부에 0형 터미널(내경 ∅4.2)를 사용하십시오.
•O형터미널의 재질을 C5212(동일 성능의 도체)를 사용하십시오.
•접지선의 굵기는 4mm 이상을 사용하십시오.
•제품의 공통선(-선)은 필히 접지하여 사용하십시오.

9. 결선 방법

본 제품은 전원선과 신호선이 인출됩니다. 다음 결선도를 참고하여 전원선과 음색선을 결선하십시오.

■DC 점등형

- 신호선 규격 : UL1007-NO.22(0.3sq) 400mm
- DC 전원을 사용하는 제품으로 흑색선을 (-)극성에 결선하십시오.

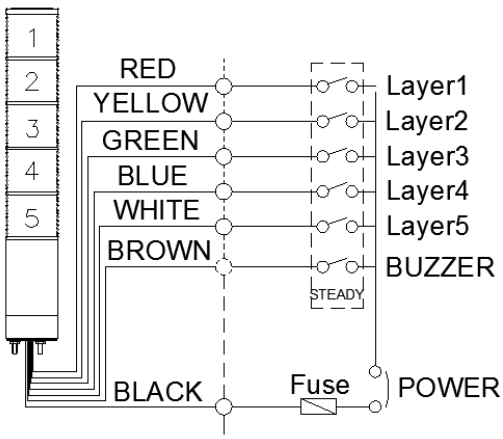

10. 취부 방법

- 본 제품은 옥내용으로 제작되었습니다. 옥외 사용을 금합니다.
- 진동이나 충격이 적은 곳에 가급적 수직방향으로 부착하십시오.
- 아래의 도면치수를 참고하여 부착하고자 하는 곳에 드릴로 알맞은 취부 구멍을 내십시오.
- 직부형은 제품 밑면의 취부볼트에 장착된 너트(M4-3EA)를 사용하여 제품을 고정시키십시오.

STB45ML-Ex Series
PCD 30/ Ø5x3

11. 고장 처리

상황	주원인	처리방법
점등 불능	잘못된 결선	결선 재확인
희미한 점등	정격전압보다 낮은 전압 공급	사용전압 확인
LED 신호 빛이 부분적으로 발산되지 않음	정경전압보다 높은 전압인가 - LED 손상	사용전압확인