ST80MB

외경 80mm 전구 점등/점멸형 타워램프

IP23 IP44 -25~50℃ BUZZER 90dB

ST80MB 점등형
ST80MB-BZ 부저내장 점등형
ST80MBF 점등/점멸형
ST80MBF-BZ 부저내장 점등/점멸형

ST80MB series

부저 내장형은 몸체에 부저음 출력 Hole이 형성되어 있습니다.

ST80MB Ø80mm 직부형, 전구 점등/점멸

형식	단수	전압	전류	전구 사양	전구 규격	전구 일련번호	인증	중량	색상
ST80MB 점등형 ST80MB-BZ 부저 내장 점등형 ST80MBF 점등/점멸형 ST80MBF-BZ 부저 내장 점등/점멸형	1	AC/DC12V AC/DC24V AC110V AC220V	0.925A 0.514A 0.095A 0.046A	12V10W 24V10W 110V10W 220V10W	T16x35 15S T16x35 15S T16x35 15S T16x35 15S	9 10 12 13	-	0.42kg 0.42kg 0.42kg 0.42kg	● R-적
	2	AC/DC12V AC/DC24V AC110V AC220V	1.851A 1.028A 0.191A 0.093A	12V10W 24V10W 110V10W 220V10W	T16x35 15S T16x35 15S T16x35 15S T16x35 15S	9 10 12 13		0.56kg 0.56kg 0.56kg 0.56kg	● R-적 ● G-녹
	3	AC/DC12V AC/DC24V AC110V AC220V	2.776A 1.543A 0.286A 0.140A	12V10W 24V10W 110V10W 220V10W	T16x35 15S T16x35 15S T16x35 15S T16x35 15S	9 10 12 13		0.68kg 0.68kg 0.68kg 0.68kg	● R-적 ● A-황 ● G-녹
	4	AC/DC12V AC/DC24V AC110V AC220V	3.702A 2.057A 0.382A 0.186A	12V10W 24V10W 110V10W 220V10W	T16x35 15S T16x35 15S T16x35 15S T16x35 15S	9 10 12 13		0.84kg 0.84kg 0.84kg 0.84kg	● R-적 ● A-황 ● G-녹 ● B-청
	5	AC/DC12V AC/DC24V AC110V AC220V	4.627A 2.572A 0.477A 0.233A	12V10W 24V10W 110V10W 220V10W	T16x35 15S T16x35 15S T16x35 15S T16x35 15S	9 10 12 13		0.98kg 0.98kg 0.98kg 0.98kg	● R-적 ● A-황 ● G-녹 ● B-청 ● W-백

사용자 주문 사양

· 2음 부저형 : 장음(삐~~삐~~)과 단음(삐~삐~삐~삐)이 모두 출력되는 부저입니다.
· 벽면 취부대 : 전원선을 중앙부 또는 벽면으로 인출할 수 있는 구조입니다.

벽면 취부대
TWS80

벽면 취부대
TWA80

신호선/ 부저선 전류(1단 기준)

전압	AC/DC12V	AC/DC24V	AC110V	AC220V
신호선 전류	0.925A	0.514A	0.095A	0.046A
부저선 전류	0.016A	0.031A	0.027A	0.030A

모델선정

ST80MB	-	3	-	24	-	RAG
[형번]		[단수]		[전압]		[색상]
· ST80MB · ST80MB-BZ · ST80MBF · ST80MBF-BZ		· 1-1단 · 2-2단 · 3-3단 · 4-4단 · 5-5단		· 12-DC12V · 24-DC24V · 110-AC110V · 220-AC220V		● R-적 ● A-황 ● G-녹 ● B-청 ● W-백

ST80MB/ ST80B

외경 80mm 전구 점등/점멸형 타워램프

외형도

(단위 : mm)

ST80MB : AC/DC
ST80MBF : AC/DC

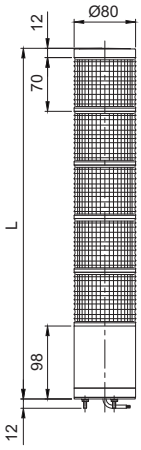

LAYER	L
1	180
2	250
3	320
4	390
5	460

ST80MB-BZ : AC/DC
ST80MBF-BZ : AC/DC

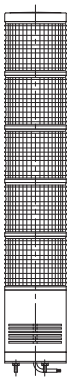

ST80B : AC/DC
ST80BF : AC/DC

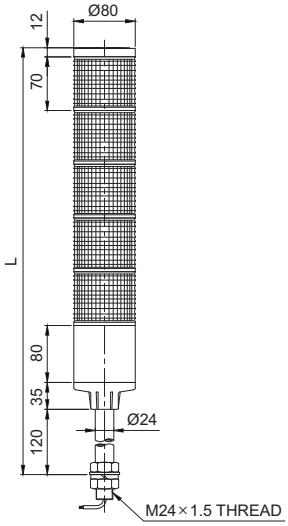

LAYER	L
1	317
2	387
3	457
4	527
5	597

ST80B-BZ : AC/DC
ST80BF-BZ : AC/DC

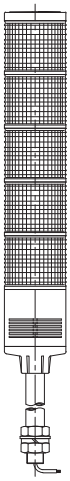

결선정보

· 전원선 : 전선규격 UL1015 AWG18(0.75sq)×2C 400mm
· 신호선 : 전선규격 UL1007 AWG22(0.3sq) 400mm
※ 상세 결선도는 Page262를 참조하십시오.

결선도

· 전구형 타워램프 ST45MB/ ST45B, ST56MB/ ST56B, ST80MB/ ST80B 모델은 다음과 같이 결선하시기 바랍니다.
· 전구형 타워램프는 트랜지스터 결선을 할 수 없습니다. 외부접점을 사용하시기 바랍니다.

	외부접점	
점등형	ST45MB/ ST45B-DC/AC ST56MB/ ST56B-DC/AC ST80MB/ ST80B-DC/AC 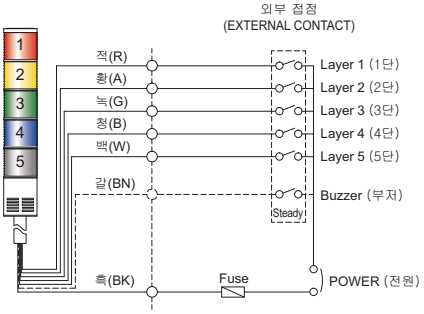 	
점등/점멸형	ST45MBF/ ST45BF-DC ST56MBF/ ST56BF-DC ST80MBF/ ST80BF-DC 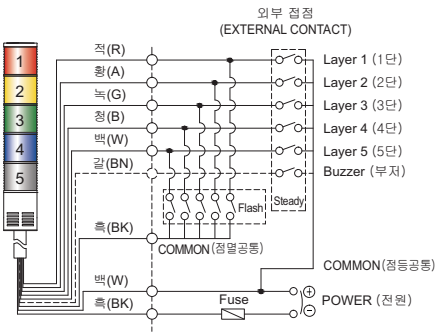 	ST45MBF/ ST45BF-AC ST56MBF/ ST56BF-AC ST80MBF/ ST80BF-AC 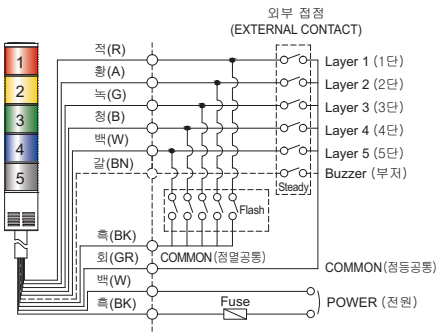

· 전원선 : 전선규격 UL1015 AWG18(0.75sq)×2C 400mm
· 신호선 : 전선규격 UL1007 AWG22(0.3sq) 400mm