SSEL

OPERATING MANUAL

방폭형 중부하 LED 경계 유도등

Explosion-Proof LED Perimeter Light

큐라이트 제품을 구입해 주셔서 감사합니다.
제품을 보다 안전하고 오래 사용할 수 있도록 본 취급설명서를 자세히 읽어보신 후 올바르게 사용해 주시기 바랍니다.

1 제품 특징

- 알루미늄 하우징 제품으로 내구력과 내식력이 우수합니다.
- 당사의 독창적인 LED 직배광 시스템을 이용하여 신호 빛의발산 효과가 높습니다.
- LED 전면부에 특수 렌즈 부착으로 시인성이 뛰어남
- LED 점등형
- 재질 : 필터-PC, 몸체-DIECAST AL, 그로브-방폭 강화유리,
- 보호등급 : Ex d ⅡC T6, IP66
- 방폭인증 : KIMM
- 선급인증 : ABS

2 제품 사양

형식	전압	전류	중량	색상
SSEL	DC12V	0.466A	2.54kg	적색-R 황색-A 녹색-G 청색-B
	DC24V	0.255A		
	AC110V	0.040A		
	AC220V	0.040A		

3 제품 외형도

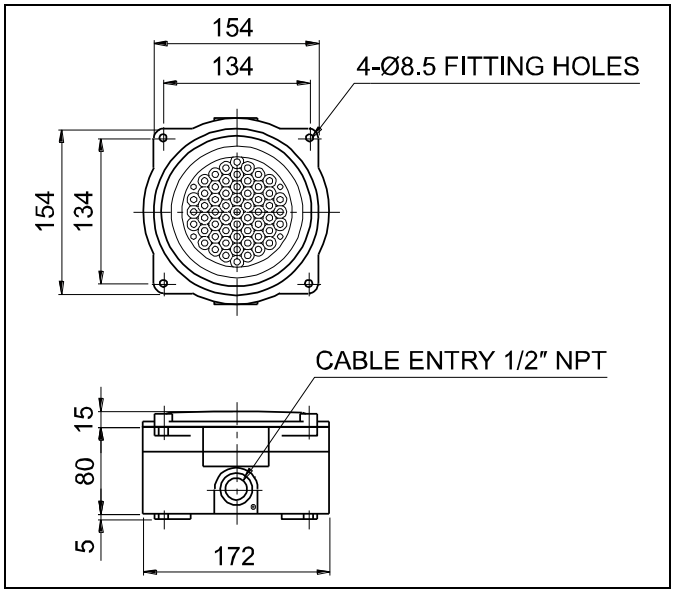

4 제품 구조도

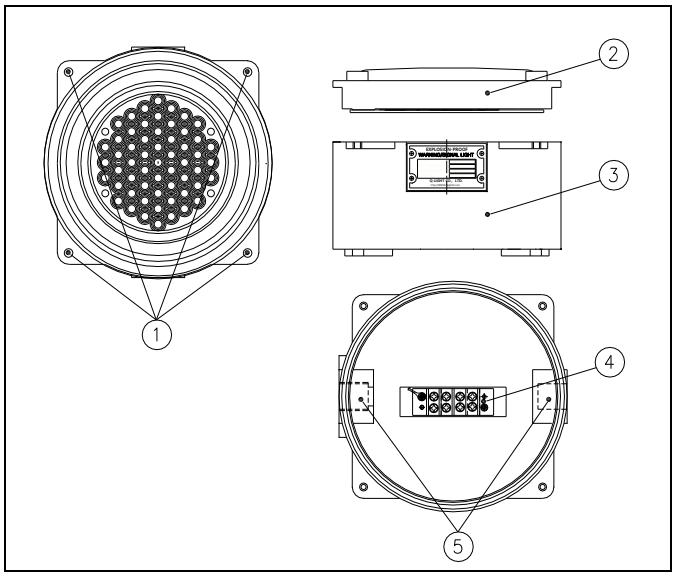

5 결선 방법

본제품의 전원선 결선을 위해서는 경고등 부분과 몸체를 분리하셔야 합니다. 전면의 제품구조도와 아래의 설명을 잘 읽어 보신 후 사용법에 맞게 조작하시기 바랍니다.

1) 경고등 부분 분리

경고등 부분과 몸체부분 체결용 M6 육각볼트①를 육각렌치로 풀어 경고등 부분을 ②와③으로 분리하십시오.

2) 전원선 결선

- 전원 전선의 끝단은 안전한 결선을 위하여 “O"형 또는 "U"형 터미널을 이용하십시오.
- 단자대④에 전원선을 결선하십시오.
- AC 전원을 사용하는 제품은 극성(전선의 색상)에 관계없이 결선하십시오.
- DC 전원을 사용하는 제품은 흑색선 단자를 (-)극성으로 결선하십시오.

3) 전선 인입구 처리

- 전선 인입구 ⑤은 방폭 규정을 만족하는 방폭형 케이블그랜드를 사용하여 밀폐성을 유지하십시오.
- 케이블 인입구를 밀폐하지 않은 상태로 옥외에 방치하면 수분이나 먼지 등의 침투로 제품이 손상될 수 있습니다.

4) 경고등 부분 조립

경고등 부분 조립은 분리 과정의 역순으로 시행하십시오.

6 취부 방법

- 본제품은 내압방폭형, 옥외용 방수, 방진 구조로 제작되었습니다. 가급적 진동이나 충격이 적은 곳에 수직 정방향으로 부착하십시오.

- 제품을 부착하고자 하는 곳에 드릴로 알맞은 취부 구멍을 내십시오. (취부구멍의 치수는 외형도 참고)
- 별도의 취부 볼트 (M8-4EA)를 사용하여 제품을 고정시키십시오.

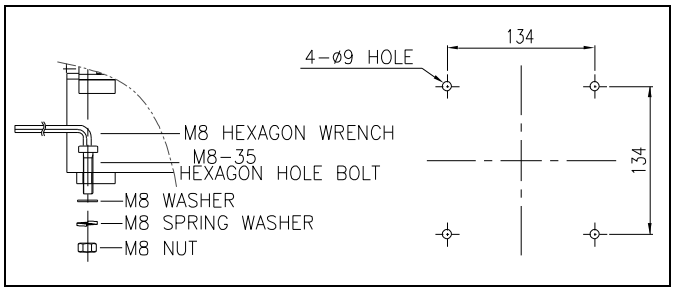

7 사용시 주의 사항

- 본 제품은 방폭, 방수, 방진형으로 제작되었습니다. 전원선 연결, 전구교환 등의 작업을 위해 제품을 해체 조립하실 경우에는 필히 각 부분의 체결볼트를 최대한 조여 기밀성을 유지하십시오.
- 방폭기기는 용기 내부의 콘덴서 잔류 에너지가 존재하므로 전원을 차단한 후 시간을 지연시켜 용기를 열어 주시기 바랍니다.
- 케이블 인입구는 방폭형 케이블 그랜드를 사용하여 기밀성을 유지하십시오. 케이블 인입구를 밀폐하지 않은 상태로 옥외에 방치하면 수분이나 먼지 등의 침투로 제품이 손상될 수 있습니다.
- 케이블그랜드 조립시 실링 처리를 하지 않으면 방수불량의 원인이 됩니다
- 사용전압이 정격전압보다 심하게 상승하거나 하강하면 제품 수명이 단축되거나, 동작불량 등의 문제가 발생합니다. 사용전압을 정격전압의 ±5% 이내의 범위로 맞추십시오.
- 몸체에 신나, 벤젠 등의 화학물질이 접촉되면 제품이 손상되거나 변색, 변형 될 수 있으니 주의하십시오.

8 고장 처리

상황	주원인	처리방법
LED 신호 빛이 부분적으로 발산되지 않음	LED 부분 손상-정격보다 높은 전압 공급	사용 전압 확인
희미한 점등	정격보다 낮은 전압 공급	사용전압 확인
점등 동작 불능	결선불량	결선 재확인
	전원 미공급	전원공급 확인