SSEL 내압 방폭형 LED 경계유도등

IP66 -40~+60℃

SSEL

헬리콥터 발착장에 적용된 SSEL 모델

SSEL 내압 방폭형 LED 경계유도등

· 헬리콥터 발착장(Helideck) 및 각종 위험 지역 경계유도등으로 적합
· 렌즈의 돌출이 최소화된 구조로 외부 접촉으로 인한 파손 방지
· 높이 100mm 구조로 IMD 규격 조건에 적합
· 알루미늄 하우징 구조로 내구력 우수
· 하우징 내부에 전원 결선용 단자대 설치
  신호 색상 : ●적-R ●황-A ●녹-G ●청-B
· 몸체 표준색상 : MUNSELL No. 7.5BG 7/2
· 케이블 인입구 : 1/2″ NPT
· 재질 : 그로브-강화유리, 몸체 - Al
· 기술인증 : KIMM, ABS
· 보호등급 : Ex d ⅡC T6, IP66
· 사용 주위 온도 : -40℃ ≤ T_{amb} ≤ +60℃

사양

형식	전압	전류	인증	중량	색상
SSEL	DC12V	0.466A	KIMM ABS	2.54kg	● R-적 ● A-황 ● G-녹 ● B-청
	DC24V	0.255A		2.54kg	
	AC110V	0.040A		2.54kg	
	AC220V	0.040A		2.54kg	

외형도

(단위 : mm)

SSEL

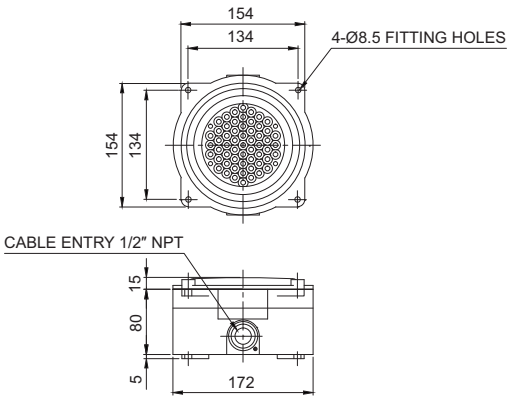

사용자 주문 사양

· 방폭형 케이블그랜드 장착
  표준 사양에는 방폭형 케이블그랜드가 장착되지 않습니다.
· 양방향 2구 인입구
· 케이블 인입구 규격 3/4″ NPT, M20×1.5, M25×1.5

모델선정

SSEL	-	220	-	R
[형번]		[전압]		[색상]
· SSEL		· 12-DC12V · 24-DC24V · 110-AC110V · 220-AC220V		● R-적 ● A-황 ● G-녹 ● B-청