다기능 자립형 전자 시그널 혼

SMP35/ SMP50

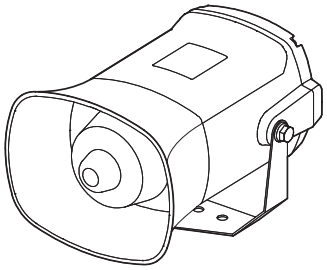

IP65 | -25~+50℃ | HORN | 115dB | 123dB | SD mp3 | 113dB | 118dB | NPN | RoHS

큐라이트 제품을 구입해 주셔서 대단히 감사합니다.
본 취급설명서를 자세히 읽어 보신 후 제품의 기능과 용도에 맞게 사용해 주시기 바랍니다.

⚠ 안전을 위한 경고

지시 사항을 지키지 않으면 사용자가 사망하거나 심각한 중상을 입을 수 있습니다.

1. 전원이 인가된 상태에서 결선을 하거나 점검 보수를 하지 마십시오(감전의 우려가 있습니다).
2. 명기된 보호 등급에서 허용하는 위험 장소나 허용 기준을 초과하는 먼지, 수분이 침투되지 않는 환경에서 사용하십시오(화재, 감전, 부상, 고장, 오동작이 발생할 수 있습니다).
3. 제품을 분해하거나 개조하지 마십시오. 내부 점검이나 수리는 당사로 문의 바랍니다(화재, 감전, 제품 파손의 우려가 있습니다).
4. 전원 전압은 반드시 정격 범위를 지켜 사용하십시오(화재, 감전, 부상의 우려가 있습니다).
5. 인명이나 재산상에 영향이 큰 기기에 사용할 경우에는 반드시 2중으로 안전장치를 부착한 후 사용하십시오(화재, 감전, 인명사고, 재산상의 막대한 손실이 발생할 수 있습니다).

⚠ 올바른 제품 사용을 위한 주의

지시 사항을 지키지 않으면 사용자가 부상을 당하거나 재산상의 손해를 입을 수 있습니다.

1. 제품 주위에 통풍을 방해하는 장애물을 두지 마십시오(발열로 인해 제품이 파손되거나 변형의 우려가 있습니다).
2. 제품에 이상이 발생할 경우 즉시 입력 전원을 차단하십시오(화재, 감전, 제품 파손의 우려가 있습니다).
3. 제품 결선은 결선도를 참조하여 올바르게 결선해 주십시오(오작동, 파손의 우려가 있습니다).
4. 제품 외관에 신나, 벤젠 등의 화학물질이 접촉되지 않도록 하십시오(제품이 손상되거나 변색, 변형될 우려가 있습니다).
5. 제품에 강한 충격을 가하지 마십시오(고장이나 파손의 우려가 있습니다).

모델 구성

SMP50	-	110/220	-	LC
[형번]		[전압]		[음색선택]
• SMP35		• 12/24-DC12V~24V • 110/220- AC110V~220V		• 무지정 -내부스위치 선택 • LC지정 -외부접점 선택
• SMP50		• 12-DC12V • 24-DC24V • 110/220- AC110V~220V		

제품 규격

형번	전압	전류	음량	입력방식/ 채널수	인증	중량
SMP35	DC12~24V	MAX.0.800A	• 경고음 : Max. 115dB • MP3 음원 : Max. 113dB	Bit Input : 5Ch Binary Input : 30Ch	-	0.76kg
	AC110V~220V	MAX.0.290A				1.03kg
SMP50	DC12V	MAX.1.800A	• 경고음 : Max. 123dB • MP3 음원 : Max. 118dB	Bit Input : 5Ch Binary Input : 30Ch		0.95kg
	DC24V	MAX.1.000A				
	AC110V~220V	MAX.0.600A				1.23kg

• 보호등급 : IP65
• 사용온도 : -25℃ ~ +50℃

외형도

(단위 : mm)

SMP35/ SMP50

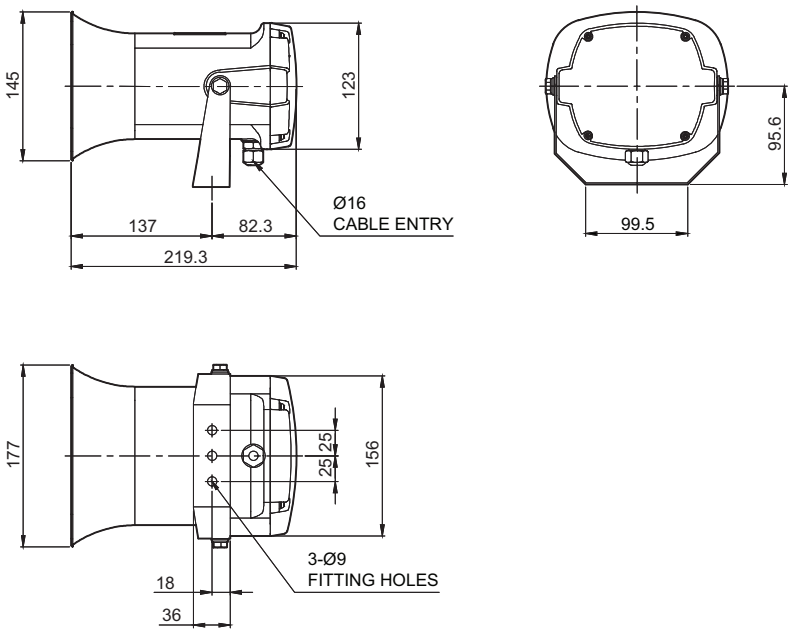

결선도

SMP35/ SMP50-DC/AC

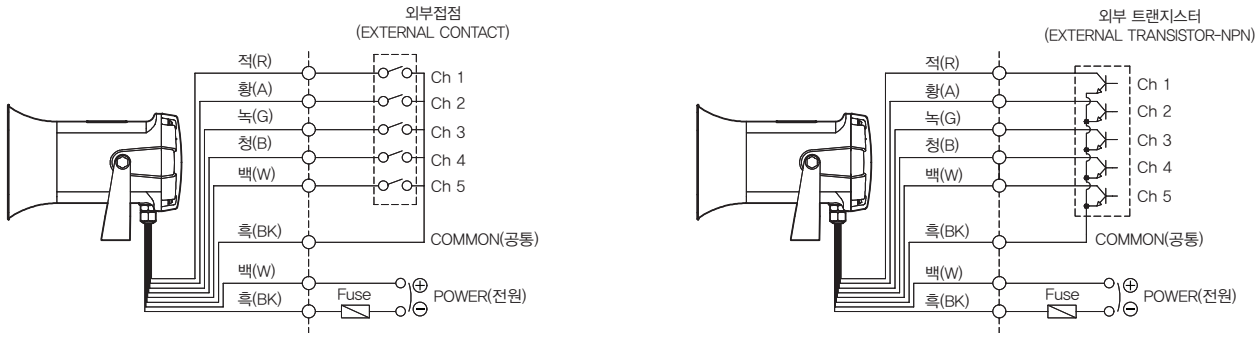

- 표준사양 - 내부스위치 이용
- 외부접점 또는 트랜지스터 결선방식으로 음색을 선택할 경우 주문사양으로 음색신호선을 공급합니다.
- 신호선 규격 UL1007 AWG22(0.3sq) 400mm
- 본제품의 DC전원은 (+) (–) 극성 구별 없이 사용할수 있습니다.
- 채널 선택은 Bit 입력시 5음 선택 재생, Binary 입력시 30음을 선택 재생할 수 있습니다.

제품 구성/ 취부 방법

■ 제품 구성

SMP35/ SMP50

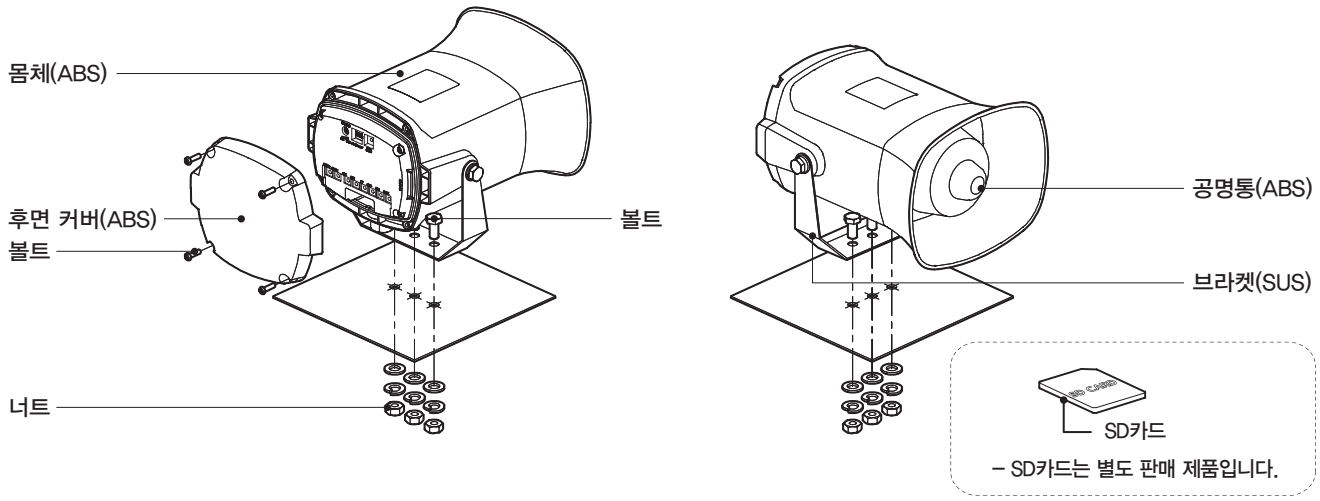

■ 취부 방법

- 먼저 취부면에 제품 취부 볼트 규격에 맞는 탭이나 홀을 가공하십시오.
- 본 제품에 형성된 취부홀의 규격은 직경 9mm입니다.
- 탭을 가공한 경우에는 제품의 취부홀을 관통해 볼트를 체결하십시오.
- 홀을 가공한 경우에는 볼트를 제품에 관통시켜 가공홀에 끼운 후 취부면 반대쪽에서 너트를 체결하십시오.
- 진동과 충격이 심한 장소에서는 볼트에 필히 평와셔와 스프링와셔를 추가하여 설치하십시오.

취부홀 규격

- 제품을 취부할 위치에 취부홀을 가공하십시오. 취부홀의 규격은 다음과 같습니다.

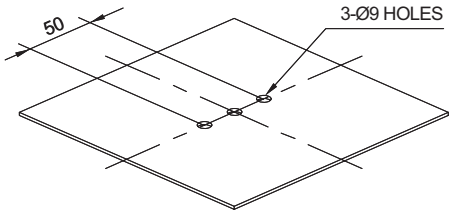

SMP35/ SMP50

설치 환경과 보호등급

- 본 제품은 보호등급 IP65 구조로 제작되었습니다.
- 규정된 보호등급의 허용 기준을 초과하는 먼지나 수분이 침투될 경우 고장이 발생할 수 있으니, 규정된 보호등급을 충족시키는 환경에서 사용하시기 바랍니다.
- 본 제품을 옥외에 설치할 경우에는 수직 또는 수평으로 설치하시고, 빗물이나 수분이 직접 유입되는 환경에서는 거꾸로 설치하지 마십시오.

후면 제어부 구성

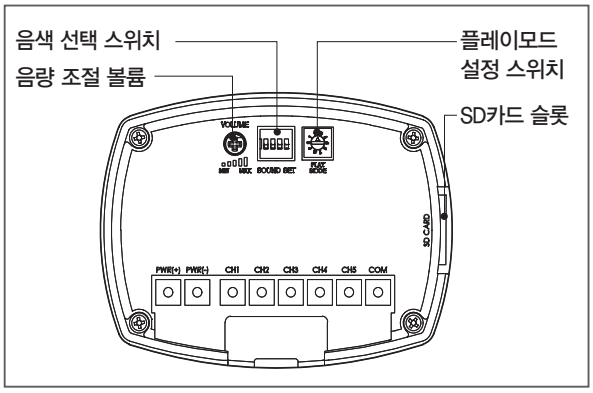

후면 조작부 커버 분리

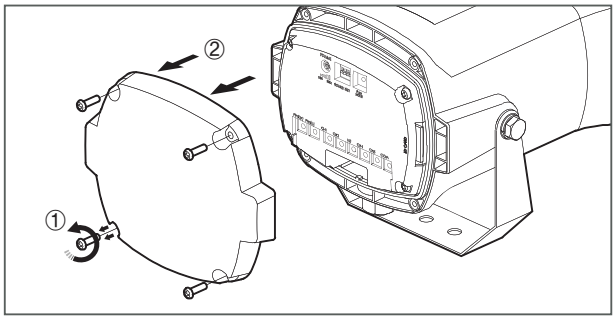

① 제품 후면에 체결되어 있는 커버 고정용 볼트(M4)를 풀어냅니다.
② 후면 커버를 가볍게 잡아 당겨 줍니다 (무리한 힘으로 후면 커버를 잡아 당길 경우 파손 될 수 있으니 주의하십시오).

음색 설정

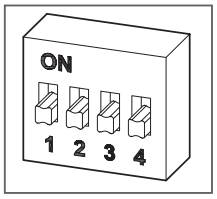

- 음색 선택 스위치를 이용하여 내장음을 선택 합니다.
- 스위치 번호에 유의 하시기 바랍니다.
- 스위치 1번 : 내장음과 외장음 선택
- 스위치 2, 3, 4번 : 내장음의 그룹 선택

■ 내장 음색 그룹 선택

- 내장음을 선택하는 경우에 사용됩니다.
- 6개의 음색 그룹 중 한 개의 그룹을 선택합니다.
- 각 그룹당 5음이 출력됩니다

Binary 방식 음원 그룹 선택방법				
ON(1) OFF(0)	2	3	4	음원
No.	2	3	4	
1	0	0	1	경고음 5음
2	0	1	0	특수 경고음 1그룹 5음
3	0	1	1	멜로디 5음
4	1	0	0	알람 5음
5	1	0	1	특수 경고음 2그룹 5음
6	1	1	0	특수 경고음 3그룹 5음

■ 기기 내장 음원과 외장음(SD카드) 음원 사용 선택

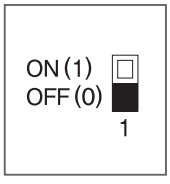

- 기기에 내장된 음원을 사용할 경우, 음색 설정 스위치의 1번 스위치를 OFF(0) 위치로 설정 합니다.
- SD카드의 외장 음원을 재생할 경우, SD카드를 삽입하고 음색 선택 스위치의 1번 스위치를 ON(1)으로 설정합니다.

플레이모드 설정

- 채널 입력 방식(Bit/ Binary)과 다양한 재생 모드를 선택합니다.
- (–)드라이버를 사용하여 한 칸씩 회전시킵니다(회전방향 무관).
- 0번과 9번 스위치는 사용하지 않습니다.

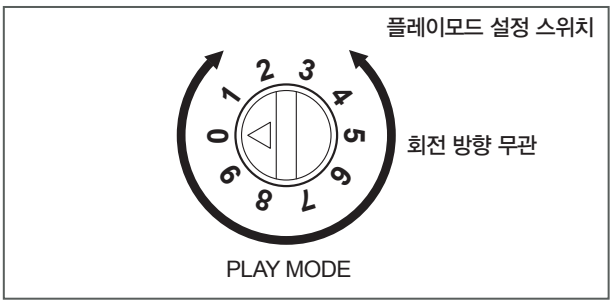

플레이모드 (PLAY MODE)		
1	비트 입력 1회 재생 모드 Bit Input Mode	• 내장음 또는 외장음 5음 중 1음을 1회 재생 후 종료 • 내장음의 경우 1회 재생시간은 약 10초
2	바이너리 입력 1회 재생 모드 Binary Input Mode	• 내장음 또는 외장음 30음 중 1음을 1회 재생 후 종료 • 내장음의 경우 1회 재생시간은 약 10초
3	비트 입력 연속 재생 모드 Bit Input Hold Playback Mode	• 내장음 또는 외장음 5음 중 1음을 연속 반복 재생
4	바이너리 입력 연속 재생 모드 Binary Input Hold Playback Mode	• 내장음 또는 외장음 30음 중 1음을 연속 반복 재생
5	비트 입력 음량 감소 모드 Bit Input Sound Reduction Mode	• 선택된 채널의 음량을 15dB감소 • 내장음 또는 외장음 5음 중 1음을 연속 반복 재생
6	바이너리 입력 음량 감소 모드 Binary Input Sound Reduction Mode	• 선택된 채널의 음량을 15dB감소 • 내장음 또는 외장음 30음 중 1음을 연속 반복 재생
7	비트 입력 순서 기억 모드 Bit Input Sequence Memory Playback Mode	• 채널 입력후 3초이내 연속적으로 다른 채널신호가 입력되면 순서를 기억하여 재생. (재생 시간은 3초~5초 재생) • 마지막에 입력된 채널은 연속 재생 (Bit 입력 전용)
8	시험 모드 Test Mode	• 시험 모드에서는 내장음과 외장음의 Ch1 음원이 자동 반복 재생 • 시험 모드를 종료하려면 다른 모드로 다시 전환

음량 조절

- 제품에서 출력되는 음량을 조절합니다.
- 음량 조절 VOLUME을 CW방향으로 돌리면 음량이 증가하고, CCW 방향으로 돌리면 음량이 감소합니다.
- MIN. 지점에서는 신호음이 출력되지 않습니다.

음량 조절 볼륨

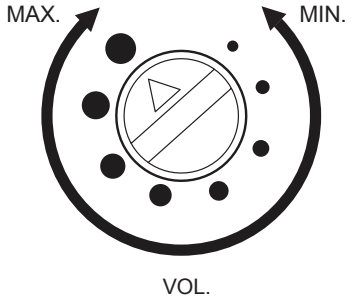

SD카드 선정과 음원 파일 저장

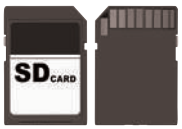

- SD카드 규격
- 일반 SD카드를 기본 사양으로 이용합니다.
- 미니 SD와 Micro SD는 별도의 어댑터를 사용하시기 바랍니다.
- 종류 : SD, SDHC 지원
- 용량 : Max. 32GB
- Class : 별도 규격 없음
- SD카드에 MP3 음원 파일을 저장하는 방법은 다음과 같습니다.
- SD카드에 "MP3_FILE" 폴더를 만들어 내부에 아래와 같은 파일 양식으로 MP3 파일을 저장합니다.
- MP3 파일 저장규격

23	_	엘리제를 위하여	.mp3

- 파일명 (한글 20자, 영문 40자)
- 구분기호 (파일번호와 제목 구분)
- 메시지 번호 (01~30)

- 파일 저장 시 파일명의 순번대로 저장하시기 바랍니다.
- 사용하기 전 포맷 후 사용하시기 바랍니다.
- 파일 이름의 길이는 20자를 넘지 않아야 합니다.

[예시]
01_화재음.mp3
02_긴급음.mp3
03_엘리제를 위하여.mp3
⋮
30_뻐꾸기 왈츠.mp3

후면 단자대 이용 방법

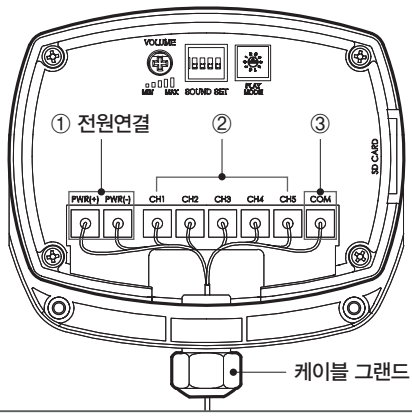

① 전원을 공급하는 단자대 입니다.
② 신호음 채널 선택 단자입니다. 외부의 접점이나 트랜지스터(NPN)로 신호음을 선택할 수 있습니다.
③ COM 단자는 채널 선택 시 사용 되며 결선방법은 Page 2 '결선도'를 참고하십시오.

후면 단자대를 이용한 Bit/ Binary 입력방식

■ Bit 입력방식

- 인출선을 이용한 Bit 입력방식은 5개의 채널(Ch1~Ch5) 중 한 개의 채널을 선택 사용합니다.
- 선택 가능한 채널 수는 5가지 입니다.

■ Binary 입력방식

- 인출선을 이용한 Binary 입력방식은 5개의 채널(Ch1~Ch5)을 이용하여 다중 입력을 받을 수 있으며, 30개의 채널 중 1개의 채널을 선택 사용합니다.
- 선택 가능한 채널 수는 30가지 입니다.

■ 단자대의 결선은 외부 접점과 트랜지스터를 이용하며, Bit 입력 방식과 Binary 입력 방식으로 채널을 선택합니다.

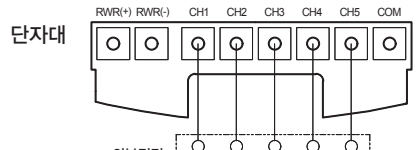

※ 테이블의 스위치는 단자대 결선 방법을 설명하기 위해 가상으로 표기한 것이니 참고 하십시오. 실제 제품에는 스위치가 부착되어 있지 않습니다.

ON(1)
OFF(0)

No.	1 (CH1)	2 (CH2)	3 (CH3)	4 (CH4)	5 (CH5)
0	0	0	0	0	0
1	1	0	0	0	0
2	0	1	0	0	0
3	0	0	1	0	0
4	0	0	0	1	0
5	0	0	0	0	1

Bit 입력모드 5Ch 까지 선택

0	0	0	0	0	0
1	0	0	0	0	1
2	0	0	0	1	0
29	1	1	1	0	1
30	1	1	1	1	0

Binary 입력모드 30Ch 까지 선택

음색 종류 및 조합

■Bit 입력-내장 음원 사용

- Bit 입력 방식의 경우, 선택된 음원 그룹의 5음 중 1음을 선택하여 재생합니다.
- 본 제품은 단자대를 이용하여 음원을 선택합니다.
  자세한 내용은 Page 5 **'후면 단자대를 이용한 Bit/ Binary 입력 방식'** 을 참고하십시오.
- 음원 선택 방법은 아래 테이블을 참고하십시오.

Bit 입력 방식 음원 그룹 구성						
ON(1) OFF(0)	Ch1	Ch2	Ch3	Ch4	Ch5	음원선택 (6가지 그룹중 WS그룹을 선택했을 경우)
No.	1	2	3	4	5	
0	0	0	0	0	0	출력음 없음
1	1	0	0	0	0	에엥~화재음 (560Hz-1.5kHz)
2	0	1	0	0	0	위용~위용~ 긴급음 (600Hz~1.5kHz)
3	0	0	1	0	0	삐뽀~삐뽀~ 구급음 (450Hz~900Hz)
4	0	0	0	1	0	삐익삐익 음 (820Hz)
5	0	0	0	0	1	폼릴리시 알람 (1kHz)

※ 테이블의 스위치는 단자대 결선 방법을 설명하기 위해 가상으로 표기한 것이니 참고하십시오.
실제 제품에는 스위치가 부착되어 있지 않습니다.

■그룹별 음색 종류

Bit 입력 방식 그룹별 음원 채널 구성			
그룹		채널	음원
WS	경고음 5음	Ch1	에엥~ 화재음 (560Hz~1.5kHz)
		Ch2	위용~위용~ 긴급음 (600Hz~1.5kHz)
		Ch3	삐뽀~삐뽀~ 구급음 (450Hz~900Hz)
		Ch4	삐익삐익 음 (820Hz)
		Ch5	폼릴리시 알람 (1kHz)
WP	특수 경고음 1그룹 5음	Ch1	에엥~ 화재음(560Hz~1.5kHz)
		Ch2	띠익~ 음 (820Hz)
		Ch3	삐익삐익 음 (820Hz)
		Ch4	폼릴리시 알람 (1kHz)
		Ch5	일반 알람 (1kHz)
WM	멜로디 5음	Ch1	즐거운 나의 집
		Ch2	엘리제를 위하여
		Ch3	뻐꾸기 왈츠
		Ch4	피아노 소나타
		Ch5	터키행진곡
WA	알람 5음	Ch1	전령음(뚜루루 음)
		Ch2	딩동 음
		Ch3	전화벨(따르릉 음)
		Ch4	삐삐삐삐 음
		Ch5	또르릉 음
WO	특수 경고음 2그룹 5음	Ch1	렐렐렐렐 연속음 (730Hz~920Hz)
		Ch2	삐뽀~삐뽀~ 느린 구급음 (820Hz~1.05kHz)
		Ch3	위용~위용~ 긴급음 (770Hz~1.2kHz)
		Ch4	렐렐렐렐 전화음 (740Hz~910Hz)
		Ch5	에엥~ 소방음 (770Hz~1.11kHz)
WN	특수 경고음 3그룹 5음	Ch1	오잇~오잇~ 경고음 (500Hz~1.11kHz)
		Ch2	삐오~삐오 경고음 (940Hz~2.19kHz)
		Ch3	띠오~띠오~ 느린 후음 강조 (680Hz~840Hz)
		Ch4	리로~리로~ 경고음 (420Hz~470Hz)
		Ch5	연속 증가음 (150Hz~1kHz)

■Binary 입력-내장 음원 사용

- Binary 입력 방식의 경우, 30음 중 1음을 선택하여 재생합니다.
- 본 제품은 단자대를 이용하여 음원을 선택합니다.
  자세한 내용은 Page 5 **'후면 단자대를 이용한 Bit/ Binary 입력방식'** 을 참고하십시오.
- 음원 선택 방법은 아래 테이블을 참고하십시오.
- Bit 입력방식과 선택 방법이 다르니 유의하십시오.

Binary 입력 방식 음원 구성						
ON(1) OFF(0)	Ch1	Ch2	Ch3	Ch4	Ch5	음원
No.	1	2	3	4	5	
0	0	0	0	0	0	출력음 없음
1	0	0	0	0	1	에엥~화재음 (560Hz-1.5kHz)
2	0	0	0	1	0	위용~위용~ 긴급음(600Hz~1.5kHz)
3	0	0	0	1	1	삐뽀~삐뽀~ 구급음(450Hz~900Hz)
4	0	0	1	0	0	띠익~ 음 (800Hz)
5	0	0	1	0	1	삐익삐익 음 (820Hz)
6	0	0	1	1	0	폼릴리시 알람 (1kHz)
7	0	0	1	1	1	일반 알람 (1kHz)
8	0	1	0	0	0	즐거운 나의 집
9	0	1	0	0	1	엘리제를 위하여
10	0	1	0	1	0	뻐꾸기 왈츠
11	0	1	0	1	1	피아노 소나타
12	0	1	1	0	0	터키 행진곡
13	0	1	1	0	1	요술피리
14	0	1	1	1	0	바디네리
15	0	1	1	1	1	파인 애플 랙
16	1	0	0	0	0	전령음(뚜루루 음)
17	1	0	0	0	1	딩동 음
18	1	0	0	1	0	전화벨(따르릉 음)
19	1	0	0	1	1	삐삐삐삐 음
20	1	0	1	0	0	또르릉 음
21	1	0	1	0	1	렐렐렐렐 연속음 (730Hz~920Hz)
22	1	0	1	1	0	삐뽀~삐뽀~ 느린 구급음 (820Hz~1.05kHz)
23	1	0	1	1	1	위용~위용~ 긴급음(770Hz~1.2kHz)
24	1	1	0	0	0	렐렐렐렐 전화음 (740Hz~910Hz)
25	1	1	0	0	1	에엥~ 소방음 (770Hz~1.11kHz)
26	1	1	0	1	0	오잇~오잇~ 경고음 (500Hz~1.11kHz)
27	1	1	0	1	1	삐오~삐오 경고음 (940Hz~2.19kHz)
28	1	1	1	0	0	띠오~띠오~ 느린 후음 강조 (680Hz~840Hz)
29	1	1	1	0	1	리로~ 리로~ 경고음 (420Hz~470Hz)
30	1	1	1	1	0	연속 증가음 (150Hz~1kHz)

※ 테이블의 스위치는 단자대 결선 방법을 설명하기 위해 가상으로 표기한 것이니 참고하십시오.
실제 제품에는 스위치가 부착되어 있지 않습니다.

음색 종류 및 조합

■Bit 입력-외장 음원(SD카드) 사용

- SD카드에 저장된 외장음을 이용하는 경우의 Bit 입력은, 사용자 저장음 5음 중 1음을 선택 하여 재생합니다.
- 단자대를 이용한 채널 선택 방법은 Page 5 **'후면 단자대를 이용한 Bit/ Binary 입력방식'** 을 참고하십시오.
- 각 음원 선택 방법은 아래 테이블을 참고하십시오.

Bit 입력 방식 음원 그룹 구성						
ON(1) OFF(0)	Ch1	Ch2	Ch3	Ch4	Ch5	음원
No.	1	2	3	4	5	
0	0	0	0	0	0	출력음 없음
1	1	0	0	0	0	사용자 저장음1(01_xxx.mp3)
2	0	1	0	0	0	사용자 저장음2(02_xxx.mp3)
3	0	0	1	0	0	사용자 저장음3(03_xxx.mp3)
4	0	0	0	1	0	사용자 저장음4(04_xxx.mp3)
5	0	0	0	0	1	사용자 저장음5(05_xxx.mp3)

※ 테이블의 스위치는 단자대 결선 방법을 설명하기 위해 가상으로 표기 한 것이니 참고하십시오.
실제 제품에는 스위치가 부착되어 있지 않습니다.

■Binary 입력-외장 음원(SD카드) 사용

- SD카드에 저장된 외장음을 이용하는 경우의 Binary 입력은, 사용자 저장음 30음 중 1음을 선택하여 재생합니다.
- 단자대를 이용한 채널 선택 방법은 Page 5 **'후면 단자대를 이용한 Bit/ Binary 입력방식'** 을 참고하십시오.
- 각 음원 선택 방법은 아래 테이블을 참고하십시오.
- Bit 입력방식과 선택 방법이 다르니 유의 하십시오.

Binary 입력 방식 음원 구성						
ON(1) OFF(0)	Ch1	Ch2	Ch3	Ch4	Ch5	음원
No.	1	2	3	4	5	
0	0	0	0	0	0	출력음 없음
1	0	0	0	0	1	사용자 저장음1(01_xxx.mp3)
2	0	0	0	1	0	사용자 저장음2(02_xxx.mp3)
3	0	0	0	1	1	사용자 저장음3(03_xxx.mp3)
4	0	0	1	0	0	사용자 저장음4(04_xxx.mp3)
5	0	0	1	0	1	사용자 저장음5(05_xxx.mp3)
6	0	0	1	1	0	사용자 저장음6(06_xxx.mp3)
7	0	0	1	1	1	사용자 저장음7(07_xxx.mp3)
8	0	1	0	0	0	사용자 저장음8(08_xxx.mp3)
9	0	1	0	0	1	사용자 저장음9(09_xxx.mp3)
10	0	1	0	1	0	사용자 저장음10(10_xxx.mp3)
11	0	1	0	1	1	사용자 저장음11(11_xxx.mp3)
12	0	1	1	0	0	사용자 저장음12(12_xxx.mp3)
13	0	1	1	0	1	사용자 저장음13(13_xxx.mp3)
14	0	1	1	1	0	사용자 저장음14(14_xxx.mp3)
15	0	1	1	1	1	사용자 저장음15(15_xxx.mp3)
16	1	0	0	0	0	사용자 저장음16(16_xxx.mp3)
17	1	0	0	0	1	사용자 저장음17(17_xxx.mp3)
18	1	0	0	1	0	사용자 저장음18(18_xxx.mp3)
19	1	0	0	1	1	사용자 저장음19(19_xxx.mp3)
20	1	0	1	0	0	사용자 저장음20(20_xxx.mp3)
21	1	0	1	0	1	사용자 저장음21(21_xxx.mp3)
22	1	0	1	1	0	사용자 저장음22(22_xxx.mp3)
23	1	0	1	1	1	사용자 저장음23(23_xxx.mp3)
24	1	1	0	0	0	사용자 저장음24(24_xxx.mp3)
25	1	1	0	0	1	사용자 저장음25(25_xxx.mp3)
26	1	1	0	1	0	사용자 저장음26(26_xxx.mp3)
27	1	1	0	1	1	사용자 저장음27(27_xxx.mp3)
28	1	1	1	0	0	사용자 저장음28(28_xxx.mp3)
29	1	1	1	0	1	사용자 저장음29(29_xxx.mp3)
30	1	1	1	1	0	사용자 저장음30(30_xxx.mp3)

※ 테이블의 스위치는 단자대 결선 방법을 설명하기 위해 가상으로 표기 한 것이니 참고하십시오.
실제 제품에는 스위치가 부착되어 있지 않습니다.

동작 방법 및 순서

내장 음원 사용시		외장 음원(SD카드) 사용시	
Bit 입력	Binary 입력	Bit 입력	Binary 입력
내장음 30음을 6개 그룹으로 분류, 각 그룹 5음 중 1음 재생	내장음 30음 중 1음 재생	사용자가 5음 입력하여 1음 재생	사용자가 30음 입력하여 1음 재생

■Bit 입력모드로 내장 음원을 사용할 경우

※ 순서
음색 선택 스위치 설정 → 플레이모드 설정 → 채널 선택

1. 음색 선택 스위치 중 1번 스위치를 OFF로 설정하여 내장음을 선택합니다.
 - 자세한 내용은 Page 4 **'음색 설정'** 을 참고하십시오.
2. 음색 선택 스위치 중 2 ,3 ,4번 스위치를 이용하여 6개의 그룹 중 한 개의 그룹을 선택합니다.
 - 자세한 내용은 Page 4 **'음색 설정'** 을 참고하십시오.
3. 플레이모드 설정 스위치를 이용하여 1, 3, 5 ,7 ,8번 중 한 개의 모드를 선택합니다.
 - 8번 기능은 시험모드로 1번 채널의 음이 연속 재생됩니다. (이 경우 채널 선택은 안됩니다.)
 - 자세한 내용은 Page 4 **'플레이모드 설정'** 을 참고하십시오.
4. 채널 선택 스위치를 이용하여 내장음 5음 중 1음을 선택합니다.
 - 자세한 내용은 Page 6 **'Bit입력-내장 음원 사용'**을 참고 하십시오.

■Bit 입력모드로 외장 음원(SD카드) 음원을 사용할 경우

※ 순서
SD카드 삽입 → 음색 선택 스위치 설정 → 플레이모드 설정 → 채널 선택

1. SD카드에 MP3파일의 음원을 입력하는 방법은 Page 6 **'SD 카드 선정과 음원 파일 저장'** 을 참고하십시오.
 - 음원은 5개까지 인식됩니다.
2. SD카드를 제품내부 SD카드 슬롯에 삽입합니다.
3. 음색 선택 스위치 중 1번 스위치를 ON으로 설정하여 외장음을 선택 합니다.
 - 자세한 내용은 Page 4 **'음색 설정'** 을 참고하십시오.
4. 플레이모드 설정 스위치를 이용하여 1, 3, 5, 7, 8번 중 한 개의 모드를 선택합니다.
 - 8번 기능은 시험모드로 1번 채널의 음이 연속 재생됩니다. (이 경우 채널 선택은 안됩니다.)
 - 자세한 내용은 Page 4 **'플레이모드 설정'** 을 참고하십시오.
5. 채널 선택은 기기 후면 단자대를 이용하여 저장된 5음 중 1음을 선택합니다.
 - 자세한 내용은 Page 7 **'Bit입력-외장 음원(SD카드사용) 사용'**을 참고하십시오.

■Binary 입력모드로 내장 음원을 사용할 경우

※ 순서
음색 선택 스위치 설정 → 플레이모드 설정 → 채널 선택

1. 음색 선택 스위치 중 1번 스위치를 OFF로 설정하여 내장음을 선택합니다.
 - 자세한 내용은 Page 4 **'음색 설정'** 을 참고하십시오.
2. 음색 선택 스위치 중 2 ,3 ,4번 스위치를 이용하여 6개의 그룹 중 한 개의 그룹을 선택합니다.
 - 자세한 내용은 Page 4 **'음색 설정'** 을 참고하십시오.
3. 플레이모드 설정 스위치를 이용하여 2, 4 ,6 ,8번 중 한 개의 모드를 선택합니다.
 - 8번 기능은 시험모드로 1번 채널의 음이 연속 재생됩니다. (이 경우 채널 선택은 안됩니다.)
 - 자세한 내용은 Page 4 **'플레이모드 설정'** 을 참고하십시오.
4. 채널 선택 스위치를 이용하여 내장음 30음 중 1음을 선택합니다.
 - 자세한 내용은 Page 6 **'Binary입력-내장 음원 사용'**을 참고 하십시오.

■Binary 입력모드로 외장 음원(SD카드) 음원을 사용할 경우

※ 순서
SD카드 삽입 → 음색 선택 스위치 설정 → 플레이모드 설정 → 채널 선택

1. SD카드에 MP3파일의 음원을 입력하는 방법은 Page 5 **'SD 카드 선정과 음원 파일 저장'** 을 참고하십시오.
 - 음원은 30개까지 인식됩니다.
2. SD카드를 제품내부 SD카드 슬롯에 삽입합니다.
3. 음색 선택 스위치 중 1번 스위치를 ON으로 설정하여 외장음을 선택 합니다.
4. 플레이모드 설정 스위치를 이용하여 2, 4, 6, 8번 중 한 개의 모드를 선택합니다.
 - 8번 기능은 시험모드로 1번 채널의 음이 연속 재생됩니다. (이 경우 채널 선택은 안됩니다.)
 - 자세한 내용은 Page 4 **'플레이모드 설정'** 을 참고하십시오.
5. 채널 선택 스위치를 이용하여 저장된 30음 중 1음을 선택합니다.
 - 자세한 내용은 Page 7 **'Binary입력-외장 음원(SD카드사용) 사용'**을 참고하십시오.