SJDS

OPERATING MANUAL

신호음 내장 사각 적층식 스트로브 라이트

Cubic Tower Strobe Light with Phone

큐라이트 제품을 구입해 주셔서 감사합니다.
제품을 보다 안전하고 오래 사용할 수 있도록 본 취급설명서를 자세히 읽어보신 후 올바르게 사용해 주시기 바랍니다.

1 제품 특징

- 크세논램프 스트로브 표시등에 신호음을 내장한 제품으로 시청각 신호를 동시에 전달 할 수 있습니다.
- 강력한 스트로브 신호를 발산하는 제품으로 주위환경이 밝은 장소와 먼 거리 신호 전달용으로 적합합니다.
- 콘넥터형 램프체결 구조를 채택하여 편리하게 램프를 교체할 수 있습니다.
- 그로브 표준 색상 배열
  1단 : 적-R
  2단 : 적-R, 녹-G
  3단 : 적-R, 황-A, 녹-G
- 재질 : 그로브-AS. 몸체-ABS
- 음량 : Max. 90dB/m
- 점멸수(점멸 동작시) : 60~80/min.
- 보호등급 : IP23

2 제품 사양

형식	단수	전압	전류	중량	음색	표준색상
SJDS	1	DC12V	0.988A	0.79Kg	경고음 5음 멜로디 5음 알람 5음 음성신호 3음	적색-R
		DC24V	0.600A	0.79Kg		
		AC110V	0.195A	0.78Kg		
		AC220V	0.137A	0.78Kg		
	2	DC12V	1.711A	1.31Kg		적색-R 녹색-G
		DC24V	0.988A	1.31Kg		
		AC110V	0.328A	1.30Kg		
		AC220V	0.244A	1.30kG		
	3	DC12V	2.433A	1.54kG		적색-R 황색-A 녹색-G
		DC24V	1.377A	1.54Kg		
		AC110V	0.462A	1.53Kg		
		AC220V	0.351A	1.53Kg		

3 제품 외형도

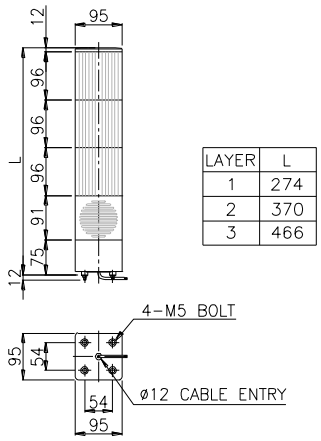

LAYER	L
1	274
2	370
3	466

4 음색 사양

형식	전압	전류	중량	음량(Max)
WS	경고음 5 음	ch1 ch2 ch3 ch4 ch5	화재(火災) A-ANG 音 긴급(緊急) WA-U 音 구급(救急) PI-PO 音 삐익삐익 PI-PI 音 폼릴리시 알람 PI~音	90dB
WM	멜로디 5 음	ch1 ch2 ch3 ch4 ch5	즐거운 나의집 엘리제를 위하여 뻐꾸기 왈츠 피아노 소나타 터키 행진곡	90dB
WA	알람 5 음	ch1 ch2 ch3 ch4 ch5	전령음(뚜루루음) 딩-동 음 전화벨 소리 삐삐삐삐 음 또르릉 음	85dB
WV	음성신호 3 음	ch1 ch2 ch3	음성녹음 재생 3 채널	80dB

5 램프 교체 방법

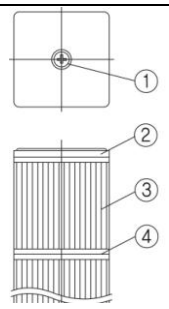

1) **주의 !** 전원차단

필히 전원을 차단하시고 최소 1 분 이상이 지난 후 교체하십시오.

- 크세논 램프는 고전압으로 동작합니다. 전원을 차단하지 않은 상태에서 조립기판이나 램프에 접촉할 경우 감전의 위험이 있습니다.

2) 그로브 분리

- 커버 죄임 볼트①을 풀어 커버②를 해체하십시오.
- 그로브③을 원하는 단만큼 빼내십시오.

3) 램프 교체

- 당사의 크세논램프는 콘넥터 결합형으로 제작되었습니다. 약간의 힘을 가해 상부로 당기면 램프(1)이 빠지면서 분리됩니다.
- 아래의 그림과 같이 콘넥터 핀(2)의 결합 위치를 확인하면서 램프를 끼워 체결하십시오.

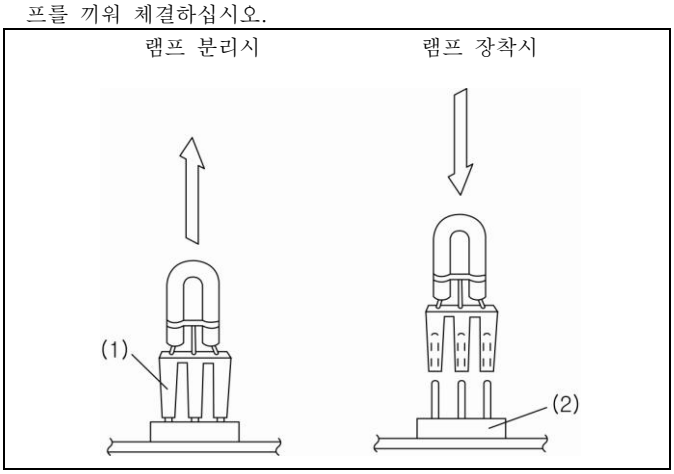

4) 그로브 조립

그로브를 분리하는 과정의 역순으로 조립하시되, 각 단 그로브 접속부에 부착된 고무패킹④의 위치 이탈이 없도록 유의하십시오.

6 결선 방법

본 제품은 UL1015-NO.18(0.75sq)X2C 400mm 전원선과 음색 신호선이 인출됩니다. 아래 결선도를 참고하여 결선하십시오.

▸ 전원선

- AC 전원 사용 제품은 전원선 색상에 관계없이 결선하십시오.
- DC 전원을 사용하는 제품은 흑색선을 (-)극성에 결선하십시오.

▸ 신호선

- 신호선 규격 : UL1007-NO.22(0.3sq) 400mm

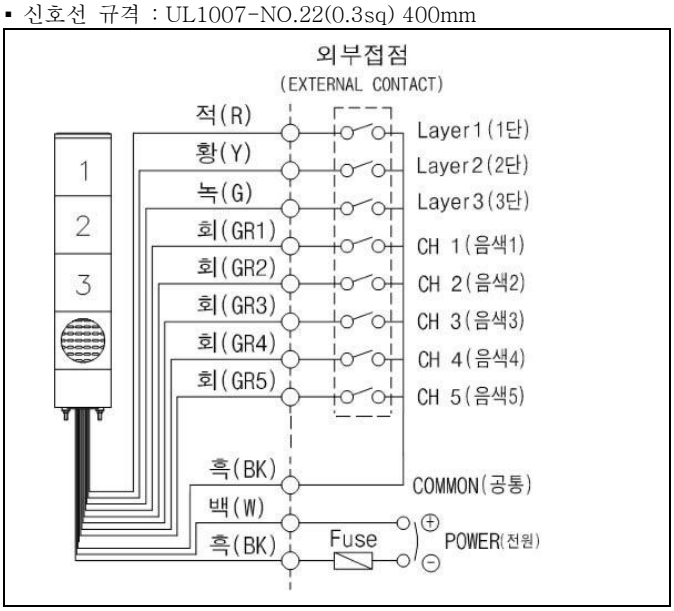

6 취부 방법

- 본 제품은 옥내용 일반구조로 제작되었으므로 옥외 사용을 금합니다.

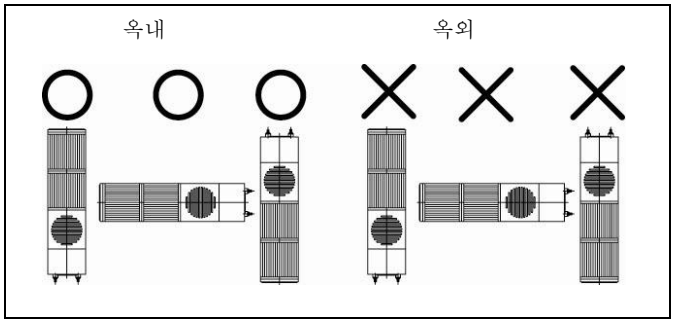

- 가급적 수분과 분진, 그리고 진동이나 충격이 적은 곳에 설치하십시오.
- 제품을 부착하고자 하는 곳에 드릴로 알맞은 취부 구멍을 내십시오. (취부 구멍의 치수는 외형도 참고)
- 품 밑면의 취부 볼트에 장착된 너트(M5-4EA)를 사용하여 제품을 고정시키십시오.

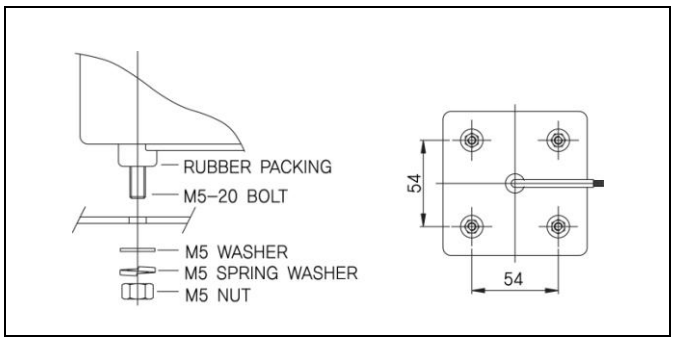

7 사용시 주의 사항

- 사용전압이 정격전압보다 심하게 상승하면 제품 수명이 단축되거나, 동작불량 등의 문제가 발생합니다. 사용전압이 정격전압을 초과하지 않도록 주의하십시오.
- 그로브나 몸체에 신나, 벤젠 등의 화학물질이 접촉되면 제품이 손상되거나 변색, 변형 될 수 있으니 주의하십시오.
- 제품에 강한 충격을 가하지 마십시오. 부품 파손이나 쇼트의 원인이 됩니다
- 몸체케이스 밖으로 나오는 선을 강하게 당기지 마십시오. 고장의 원인이 됩니다.
- 제품의 신호선에는 전원이 공급되면 고장의 원인이 됩니다. 반드시 전원이 없는 접점을 이용하시기 바랍니다.

8 고장 처리

상황	주원인	처리방법
램프 동작 불능	램프 손상	램프 교체
	램프 콘넥터 풀림	램프 콘넥터 재 체결
	전원 미인가	전원 회로 확인
불규칙한 스트로브 동작	정격보다 낮은 전압 공급	사용 전압 확인
	연속점멸 스위치의 잘못된 위치 조작	스위치 재확인 조작
2 중 음색 출력	음색 신호선 쇼트	결선 재확인
	음색 선택스위치 불량	본사 및 가까운 대리점에 문의
음량 출력 불능	잘못된 결선	결선 재확인
	HORN 불량	본사 및 가까운 대리점에 문의
스트로브, 음량출력 동시 불능	전원 미공급	전원공급 확인
	결선불량	결선 재확인