SHDN30

OPERATING MANUAL

양방향 중부하형 폰

2 Faces Heavy Duty Signal Phone

큐라이트 제품을 구입해 주셔서 감사합니다.
제품을 보다 안전하고 오래 사용할 수 있도록 본 취급설명서를 자세히 읽어보신 후 올바르게 사용해 주시기 바랍니다.

1 제품 특징

- 고음량폰이 양방향으로 배치된 중부하용 제품입니다.
- 기기내부에 설치된 볼륨으로 음량조절이 가능합니다.
- 몸체 표준 색상 : MUNSELL NO. : 7.5BG 7/2
- 혼 하우징 표준 색상 : 적색
- 재질 : 몸체- DIECAST AL., 혼 하우징-SUS316L
- 신호음 음량(Max) : 113~118dB/m X 2
- 보호등급 : IP56
- 사용 주위온도 : -20℃~50℃

2 제품 사양 및 외형도

- **제품사양**

형식	내장음		음량	전압	전압/전류	중량
SHDN30	WS	경고음 5음	118dB x2	·DC12V ·DC24V ·AC110V ·AC220V	·DC12V /4.422A ·DC24V /2.044A ·AC110V /0.453A ·AC220V /0.226A	DC -3.49Kg AC -4.21Kg
	WP	특수경고음 5음	118dB x2			
	WM	멜로디 5음	118dB x2			
	WA	알람 5음	116dB x2			
	WV	음성신호 3음	113dB x2			

- **외형도**

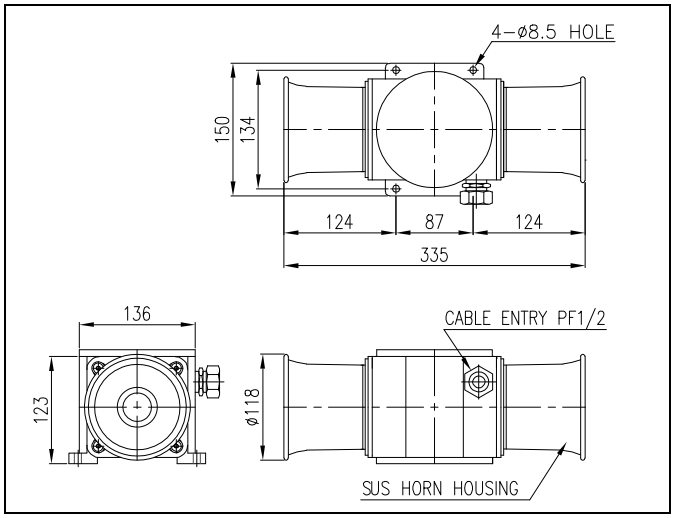

3 제품 구조도

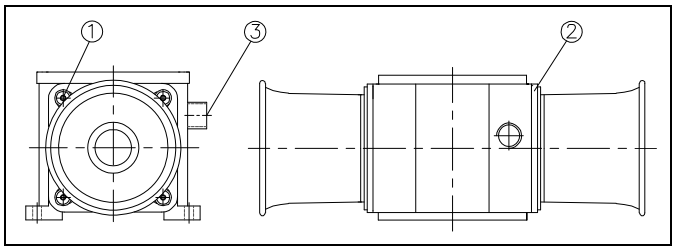

4 음색 사양

구분	주요 내장음	CH	음색	음량(Max)
WS	경고음 5 음	ch1 ch2 ch3 ch4 ch5	화재(火災) A-ANG 音 긴급(緊急) WA-U 音 구급(救急) PI-PO 音 삐익삐익 PI-PI 音 폼릴리시 알람 PI~音	118dBX2
WP	특수경고음 5 음	ch1 ch2 ch3 ch4 ch5	화재 A-ANG 音 띠익~ 삐익삐익 폼릴리시 알람 일반 알람	118dBX2
WM	멜로디 5 음	ch1 ch2 ch3 ch4 ch5	즐거운 나의집 엘리제를 위하여 뻐꾸기 왈츠 피아노 소나타 터키 행진곡	118dBX2
WA	알람 5 음	ch1 ch2 ch3 ch4 ch5	전령음(뚜루루음) 딩-동 음 전화벨 소리 삐삐삐삐 음 또르릉 음	116dBX2
WV	음성신호 3 음	ch1 ch2 ch3	음성녹음 재생 3 채널	113dBX2

5 결선 방법

상기 제품 구조도와 아래 설명을 잘 읽어 보신 후 사용법에 맞게 조작하시기 바랍니다.

- 본 제품은 기기의 내부에 단자대가 설치되어 있습니다. 제품 커버볼트(M5-4EA)①을 풀고 커버②를 해체하십시오.
- 전선의 끝단은 안전한 결선을 위하여 "O"형 또는 "U"형 터미널을 이용하십시오.
- 단자대④에 전원선을 결선하십시오.
- AC 전원을 사용하는 제품은 극성(전선의 색상)에 관계없이 결선하십시오.
- DC 전원을 사용하는 제품은 흑색선 단자를 (-)극성에 결선하십시오.
- 케이블 인입구③는 방수용 컨넥터(후렉시블 컨넥터 #16 을 기본사양으로 제공) 또는 케이블 그랜드를 사용하여 밀폐성을 유지하십시오. 케이블 인입구를 밀폐하지 않은 상태로 옥외에 방치하면 수분이나 먼지 등의 침투로 제품이 손상될 수 있습니다.

■ 외부접점으로 음색을 선택하는 주문형(LC)의 결선

- 외부 접점을 이용해 음색을 선택하는 주문형(LC)은 전원선과 신호선이 외부로 인출 됩니다. 다음의 결선도를 참고하십시오.
- 전원선 규격 : UL1015-NO.18(0.75sq)X2C 400mm
- 신호선 규격 : UL1007-NO.22(0.3sq) 400mm

※ 주의 !

Common 선과 각 신호선에 전원이 인가되면 음색 불량이 발생하므로 주의하여 결선하시기 바랍니다.

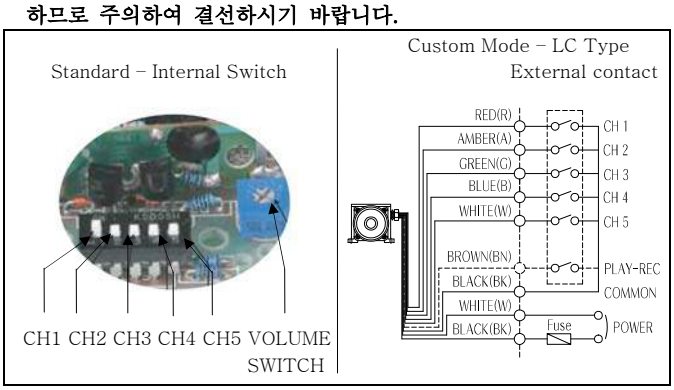

6 음색선택, 음량조절 방법

본 제품에는 사용자의 편의를 위해 조립기판에 음색 선택스위치, 음량 조절볼륨이 설치되어 있습니다. 아래의 그림과 설명을 잘 읽어 보신 후 사용법에 맞게 조작하시기 바랍니다.

혼커버 볼트①을 풀고 커버②를 해체하십시오.(제품 구조도 참고)

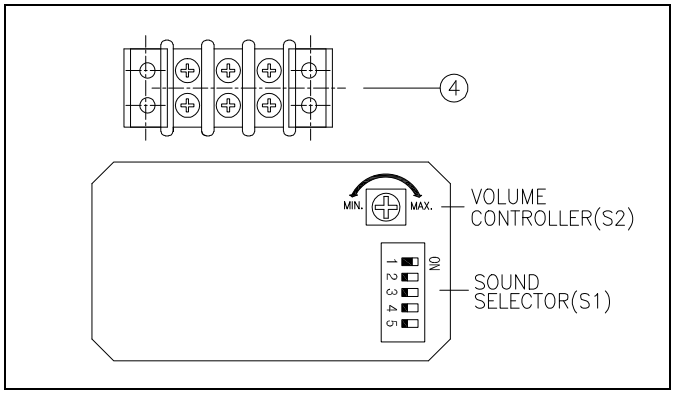

- 음색 선택 방법(표준형-내부스위치를 이용해 음색선택)

본 제품은 5 가지 음색이 내장되어 있습니다. 음색선택 스위치(S1)를 이용하여 원하는 음색을 선택하십시오.

- 음량 조절 방법

본 제품은 음량조절용 볼륨(S2)이 내장되어 있습니다. 볼륨을 시계방 향으로 돌리면 음량이 증가하며 반시계 방향으로 돌리면 감소합니다.

7 취부 방법

- 본 제품은 옥외용 일반형으로 제작되었습니다. 그러나 가급적 수분과 먼지의 침투가 적은 곳에 설치하십시오.
- 제품을 부착하고자 하는 곳에 드릴로 알맞은 취부 구멍을 내십시오.(취부구멍의 치수는 외형도 참고)
- 별도의 취부볼트(M8-4EA)를 사용하여 제품을 고정시키십시오.

8 사용 시 주의사항

- 본 제품은 방수, 방진형으로 제작되었습니다. 전원선 연결, 보수, 점검 등의 작업을 위해 제품을 해체 조립하실 경우에는 필히 각 부분의 체결볼트를 최대한 조여 기밀성을 유지하십시오.
- 사용전압이 정격전압보다 심하게 상승하거나 하강하면 제품수명이 단축되거나, 동작불량 등의 문제가 발생합니다. 사용전압을 정격전압의 ±5% 이내의 범위로 맞추십시오.
- 몸체에 신나, 벤젠 등의 화학물질이 접촉되면 제품표면이 손상될 수 있으니 주의하십시오.

9 고장 처리

상황	주원인	처리방법
음량저하 또는 음색 변질	정격전압보다 낮은 전압 공급	사용 전압 확인
	AC110V 사용시 전압 선택스위치 220V 로 잘못 선택 (AC 전압사양 제품)	전압 선택스위치 110V 로 조작
기준치 이상의 높은 음량출력	정격전압보다 높은 전압 공급	사용 전압 확인
2 중 음색 출력	음색 신호선 쇼트	결선 재확인
	음색 선택스위치 불량	본사 및 가까운 대리점에 문의
음량 출력 불능	잘못된 결선	결선 재확인
	전원 미공급	전원 공급 확인
	HORN 불량	본사 및 가까운 대리점에 문의