SHDN series

선박/ 중공업용 양방향 전자 시그널 혼

IP56 | -30~+50℃ | HORN | 118dB | NPN

알루미늄 하우징

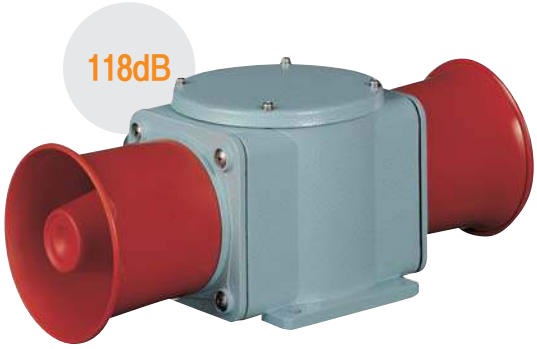

SHDN30

SHDN30 Max. 118dB×2 직부형

- 고음량 혼이 양방향으로 배치된 모델로 대형 크레인, 왕복형 대차 등과 같은 운반기계용으로 적합
- 내구력과 밀폐성이 우수한 선박, 철강산업, 옥외 플랜트용 전자 시그널 혼
- 알루미늄 하우징 구조로 내구력 우수
- 특수경고음, 경고음, 알람, 멜로디, 음성신호의 다양한 선택으로 작업 환경에 적합한 신호음 전달
- 하우징 내부 또는 단자박스에 전원 결선용 단자대 설치
- 케이블 인입구 : 1/2″ PF
- 재질 : 몸체-Al, 혼하우징-PC
- 음량 조절 : 기기 내부에 부착된 볼륨으로 음량 조절 가능
- 몸체 표준색상 : MUNSELL No. 7.5BG 7/2
- 사용 주위 온도 : -30℃ ~ +50℃
- 보호등급 : IP56, 옥외 설치 가능

형식	내장음		음량	전압 / 전류	인증	중량
SHDN30	WS	경고음 5음	118dB×2	DC12V / 4.422A DC24V / 2.044A AC110V / 0.453A AC220V / 0.226A	-	DC-3.49kg AC-4.21kg
	WP	특수경고음 5음	118dB×2			
	WM	멜로디 5음	118dB×2			
	WA	알람 5음	116dB×2			
	WV	음성신호 5음	113dB×2			

※ 음색 상세 사양은 Page22를 참조하십시오.

음색 선택 방법

- 표준사양 : 내부 스위치 이용
  각 채널의 딥스위치를 ON하면 해당음이 출력됩니다.

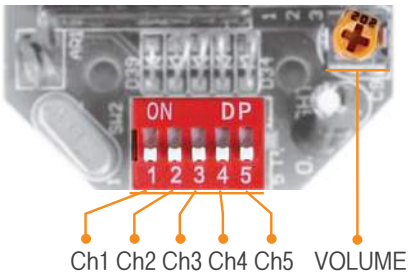

- 주문사양 : 외부접점 이용(LC)
  외부접점 또는 트랜지스터 결선 방식으로 음색을 선택할 경우 주문사양으로 음색선을 인출하여 공급합니다.(관리형번 : -LC)
- 본 제품의 전원은 극성 구별없이 사용할 수 있습니다.(무극성)

외형도

(단위 : mm)

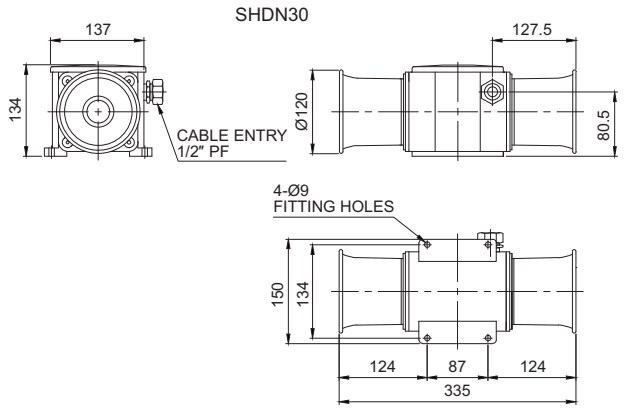

결선도

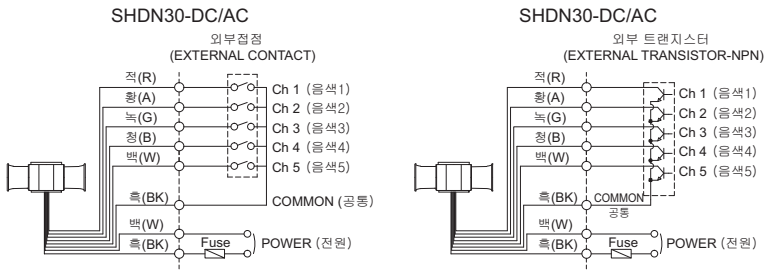

사용자 주문 사양

- 3/4″ PF 케이블 인입구
- 음색선 외부 인출

모델선정

SHDN30	-	WP	-	110	-	LC
[형번]		[음색]		[전압]		[음색선택]
· SHDN30		· WS-경고음 · WP-특수경고음 · WM-멜로디 · WA-알람 · WV-음성		· 12-DC12V · 24-DC24V · 110-AC110V · 220-AC220V		· 무지정 -내부스위치 선택 · LC지정 -외부접점 선택