# SHDLR / SHD2LR

OPERATING MANUAL

신호음 내장 중부하 전구 반사경 회전형 경고등

Heavy Duty Bulb Revolving Light with Phone

큐라이트 제품을 구입해 주셔서 감사합니다.
제품을 보다 안전하고 오래 사용할 수 있도록 본 취급설명서를 자세히 읽어보신 후 올바르게 사용해 주시기 바랍니다.

## 1 제품 특징

- 알루미늄 하우징 제품으로 내구력이 우수합니다.
- 당사의 독창적인 LED 반사시스템을 이용하여 신호 빛의 발산 효과가 높습니다.
- 재질 : 그로브,혼하우징-PC, 몸체-DIECAST AL,
  보호망(장착형의 경우)-SUS316L
- 회전수 : 120~140RPM.(조절가능)
- 음량 : SHDLR 113~118dB/m, SHD2LR 113~118dB/m x 2
- 보호 등급 : IP66

## 2 제품 사양 및 외형도

### 1) SHDLR

▪ 제품사양

| 형식 | 전압 | 전류 | 중량 | 회전수 | 색상 |
|---|---|---|---|---|---|
| SHDLR | DC12V | 2.633A | 3.21Kg | 120~140RPM. | 적색-R<br>황색-A<br>녹색-G<br>청색-B |
| | DC24V | 1.288A | 3.21Kg | | |
| | AC110V | 0.308A | 3.91Kg | | |
| | AC220V | 0.154A | 3.91Kg | | |

▪ 외형도

SHDLR

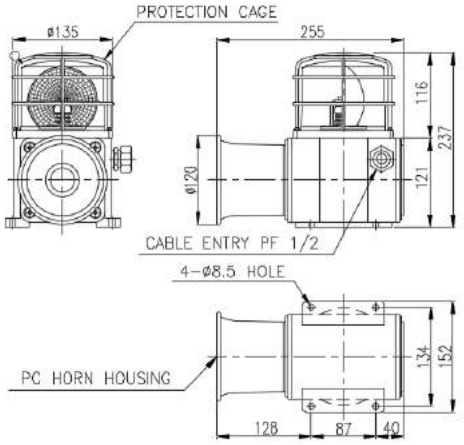


### 2) SHD2LR

▪ 일반사양

| 형식 | 전압 | 전류 | 중량 | 회전수 | 색상 |
|---|---|---|---|---|---|
| SHD2LR | DC12V | 4.844A | 4.26Kg | 120~140RPM. | 적색-R<br>황색-A<br>녹색-G<br>청색-B |
| | DC24V | 2.255A | 4.26Kg | | |
| | AC110V | 0.535A | 4.97Kg | | |
| | AC220V | 0.267A | 4.97Kg | | |

▪ 외형도

SHD2LR

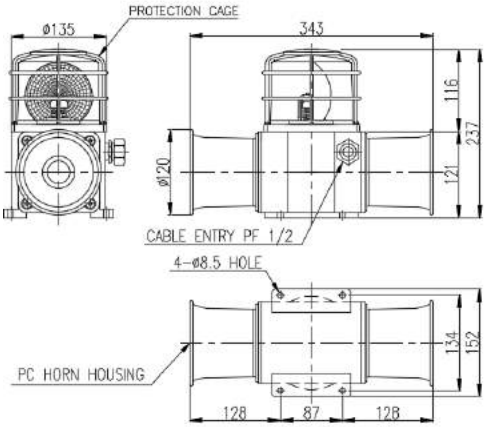


## 3 음색 사양(공통)

| 구분 | 주요 내장음 | CH | 음색 | 음량 |
|---|---|---|---|---|
| WS | 경고음 5 음 | ch1<br>ch2<br>ch3<br>ch4<br>ch5 | 화재(火災) A-ANG 音<br>긴급(緊急) WA-U 音<br>구급(救急) PI-PO 音<br>삐익삐익 PI-PI 音<br>폼릴리시 알람 PI~音 | 118dB<br>(SHDLR)<br>118dB x 2<br>(SHD2LR) |
| WP | 특수경고음 5 음 | ch1<br>ch2<br>ch3<br>ch4<br>ch5 | 화재 A-ANG 音<br>띠익~<br>삐익삐익<br>폼릴리시 알람<br>일반 알람 | 118dB<br>(SHDLR)<br>118dB x 2<br>(SHD2LR) |
| WM | 멜로디 5 음 | ch1<br>ch2<br>ch3<br>ch4<br>ch5 | 즐거운 나의집<br>엘리제를 위하여<br>뻐꾸기 왈츠<br>피아노 소나타<br>터키 행진곡 | 118dB<br>(SHDLR)<br>118dB x 2<br>(SHD2LR) |
| WA | 알람 5 음 | ch1<br>ch2<br>ch3<br>ch4<br>ch5 | 전령음(뚜루루음)<br>딩-동 음<br>전화벨 소리<br>삐삐삐삐 음<br>또르릉 음 | 116dB<br>(SHDLR)<br>116dB x 2<br>(SHD2LR) |
| WV | 음성신호 3 음 | ch1<br>ch2<br>ch3 | 음성 녹음 재생 3 채널 | 113dB<br>(SHDLR)<br>113dB x 2<br>(SHD2LR) |

## 4 제품 구조도

1) .SHDLR 제품 구조도.

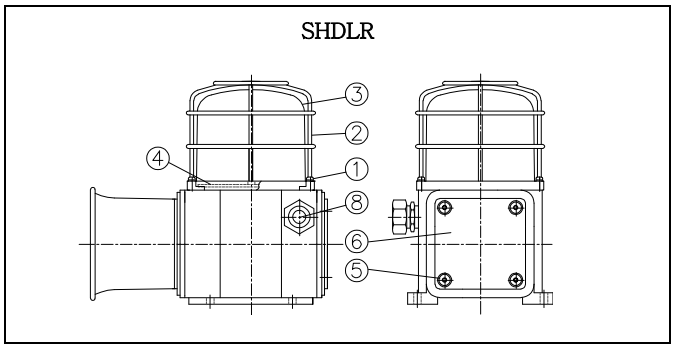


2) .SHD2LR 제품 구조도.

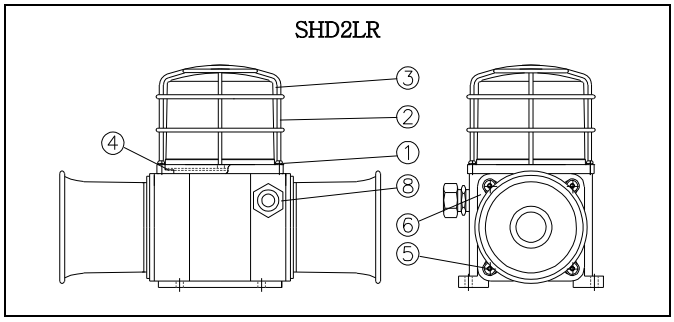


## 5 회전속도 조절(공통)

본 제품에는 사용자의 편의를 위해 조립기판에 회전속도 조절용 볼륨이 설치되어 있습니다. 상기 제품 구조도와 아래 설명을 잘 읽어 보신 후 사용업에 맞게 조작하시기 바랍니다.

1) 그로브(보호망)분리

M4 볼트 4EA①을 풀어 그로브링(보호망)②와 그로브③을 분리하고 조립판④를 확인하십시오.

2) 회전수 조절

- 회전수 조절 볼륨(1)-SPEED CONTROLLER(1)을 시계 방향으로 돌리면 회전수가 증가하며, 반시계 방향으로 돌리면 감소합니다.
- 무리한 힘을 가하면 볼륨이 파손될 수 있으니 주의하시기 바랍니다.

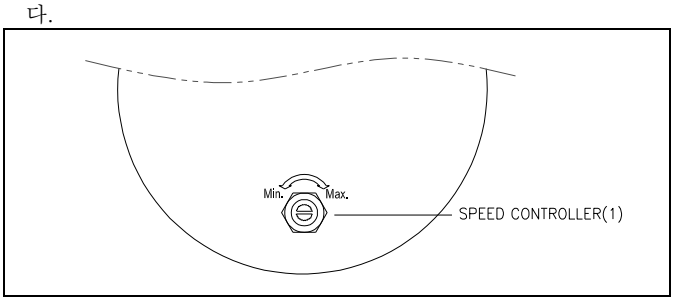


3) 그로브(보호망) 조립

그로브 (또는 그로브와 보호망)조립은 분리과정의 역순으로 행하십시오.

## 6 음색선택, 음량조절, 전원선 결선 방법

상기 제품 구조도와 아래 설명을 잘 읽어 보신 후 사용법에 맞게 조작하시기 바랍니다.

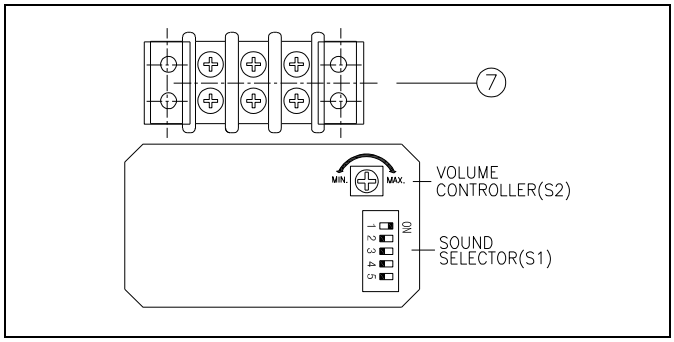


1) 몸체 커버 분리

- 몸체 커버 볼트 (M5 4EA)⑤를 풀고 커버⑥을 분리하십시오.

2) 음색 선택 방법

- 본 제품은 5 가지 음색이 내장되어 있습니다. 표준품(내부 스위치를 이용해 음색 선택)은 음색선택 스위치(S1)-SOUND SELECTOR(S1)을 이용하여 원하는 음색을 선택 하십시오.
- 외부접점을 이용해 음색을 선택하는 주문형(LC)은 4)항의 결선방법을 참고해 음색을 선택하십시오.

3) 음량 조절 방법

본 제품은 음량조절용 볼륨(S2)-VOLUME CONTROLLER(2)가 내장되어 있습니다. 볼륨을 시계 방향으로 돌리면 음량이 증가하며 반시계 방향으로 돌리면 감소합니다.

4) 전원선 연결 방법

- 몸체 내부에 부착된 단자대⑦을 확인하십시오.
  (SHD2LR 의 경우 단자대 미장착)
- 전원 전선의 끝단은 안전한 결선을 위하여 “O"형 또는 "U"형 터미널을 이용하십시오.
- 단자대에 전원선을 결선하십시오.

■ 외부접점으로 음색을 선택하는 주문형(LC)의 결선

- 외부 접점을 이용해 음색을 선택하는 주문형(LC)은 전원선과 신호선이 외부로 인출 됩니다. 다음과 같이 결선하시기 바랍니다.
- 전원선 규격 : UL1015-NO.18(0.75sq) X 2C 400mm
- 신호선 규격 : UL1007-NO.22(0.3sq) 400mm

※ 주의 !

Common 선과 각 신호선에 전원이 인가되면 음색 불량이 발생하므로 주의하여 결선하시기 바랍니다.

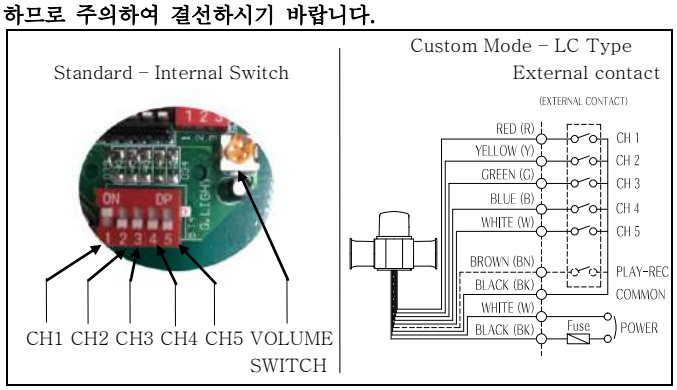

5) 전원선 인입구 처리

- 케이블 인입구⑧은 방수용콘넥터 또는 케이블그랜드를 사용하여 밀폐성을 유지하십시오.
- 케이블 인입구를 밀폐하지 않은 상태로 옥외에 방치하면 수분이나 먼지 등의 침투로 제품이 손상될 수 있습니다.

6) 몸체 커버 장착

커버를 해체과정의 역순으로 조립하십시오.

## 5 취부 방법

- 본 제품은 옥외용 방수, 방진구조로 제작되었습니다. 가급적 진동이나 충격이 적은 곳에 수직 정방향으로 부착하십시오.
- 제품을 부착하고자 하는 곳에 드릴로 알맞은 취부 구멍을 내십시오. (취부구멍의 치수는 외형도 참고)
- 별도의 취부 볼트 (M8-4EA)를 사용하여 제품을 고정시키십시오.

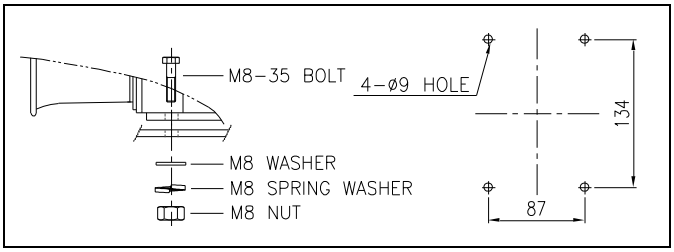


## 6 사용 시 주의사항

- 본 제품은 방수, 방진형으로 제작되었습니다. 전원선 연결, 보수, 점검 등의 작업을 위해 제품을 해체 조립하실 경우에는 필히 각 부분의 체결볼트를 최대한 조여 기밀성을 유지하십시오..
- 케이블 인입구는 방수형 케이블 그랜드 또는 방수형 콘넥터를 사용하여 기밀성을 유지하십시오. 케이블 인입구를 밀폐하지 않은 상태로 옥외에 방치하면 수분이나 먼지 등의 침투로 제품이 손상될 수 있습니다.
- 사용전압이 정격전압보다 심하게 상승하거나 하강하면 제품수명이 단축되거나, 동작불량 등의 문제가 발생합니다. 사용전압을 정격전압의 ±5% 이내의 범위로 맞추십시오.
- 그로브나 몸체에 신나, 벤젠 등의 화학물질이 접촉되면 제품이 손상되거나 변색, 변형 될 수 있으니 주의하십시오.
- 제품에 강한 충격을 가하지 마십시오. 부품 파손이나 쇼트의 원인이 됩니다.

## 9 고장 처리(공통)

| 상황 | 주원인 | 처리방법 |
|---|---|---|
| LED 신호 빛이 부분적으로 발산되지 않음 | LED 부분 손상-정격보다 높은 전압 공급 | 사용 전압 확인 |
| 희미한 점등<br>회전속도 저하 | 정격보다 낮은 전압 공급 | 사용전압 확인 |
| | AC110V 사용시 전압선택스위치 220V 로 잘못 선택 (AC 전압사양 제품) | 전압선택스위치 110V 로 조작 |
| 2 중 음색 출력 | 음색 신호선 쇼트 | 결선 재확인 |
| | 음색 선택스위치 불량 | 본사 및 가까운 대리점에 문의 |
| 음량 출력 불능 | 잘못된 결선 | 결선 재확인 |
| | HORN 불량 | 본사 및 가까운 대리점에 문의 |
| 점등. 회전 동시 불능 | 전원 미공급 | 전원 공급 확인 |
| | 결선불량 | 결선 재확인 |