SH1LR / SH1TLR / SH2LR / SH2TLR

OPERATING MANUAL

중부하 LED 반사경 회전형 경고등

Heavy duty LED Revolving Warning Light

큐라이트 제품을 구입해 주셔서 감사합니다.
제품을 보다 안전하고 오래 사용할 수 있도록 본 취급설명서를 자세히 읽어보신 후 올바르게 사용해 주시기 바랍니다.

1 제품 특징

- 특허 취득한 소음과 마모를 극소화한 특수 동력 전달 시스템을 적용 하여 회전 내구력이 우수합니다.
- 당사의 독창적인 POWER LED 반사시스템을 이용하여 신호 빛의 발산효과가 높아 시인성이 우수합니다.
- 알루미늄 하우징 제품으로 내구력이 우수합니다.
- 회전수 : 120~140RPM.(조절가능)
- 재질 : 그로브-PC, 몸체-DIECAST AL,반사경:PC
  보호망(장착형의 경우)-SUS316L
- 보호등급 : IP66
- 몸체 표준 색상 : MUNSELL NO. 7.5BG 7/2

2 제품 사양 및 외형도

1) SH1LR / SH1TLR

- 제품사양

형식	전압	전류	중량	회전수	색상
SH1LR SH1TLR 단자박스부착	DC12V	0.422A	1.25Kg	120~140RPM.	적색-R 황색-A 녹색-G 청색-B
	DC24V	0.266A	1.25Kg		
	AC110V	0.082A	1.64Kg		
	AC220V	0.041A	1.64Kg		

* 표시된 중량은 보호망(0.25kg)과 단자박스(0.46kg)가 포함되지 않은 SH1LR 의 중량입니다.

- 외형도

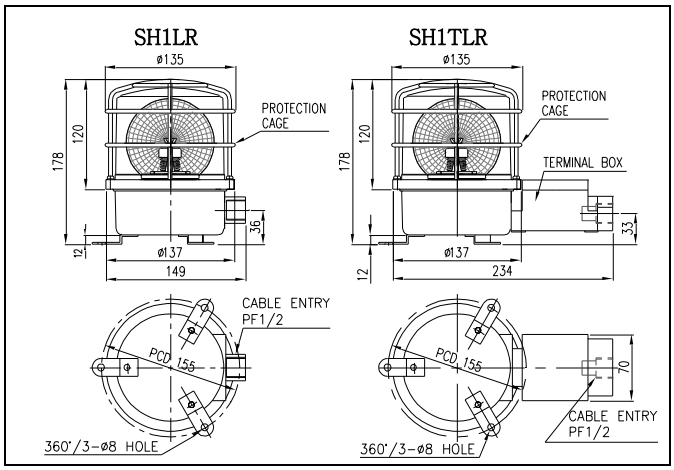

2) SH2LR/SH2TLR

- 제품사양

형식	전압	전류	중량	회전수	색상
SH2LR SH2TLR 단자박스부착	DC12V	0.422A	1.31Kg	120~140RPM.	적색-R 황색-A 녹색-G 청색-B
	DC24V	0.266A	1.31Kg		
	AC110V	0.082A	1.69Kg		
	AC220V	0.041A	1.69Kg		

* 표시된 중량은 보호망(0.129kg)과 단자박스(0.46kg)가 포함되지 않은 SH2LR 의 중량입니다.

- 외형도

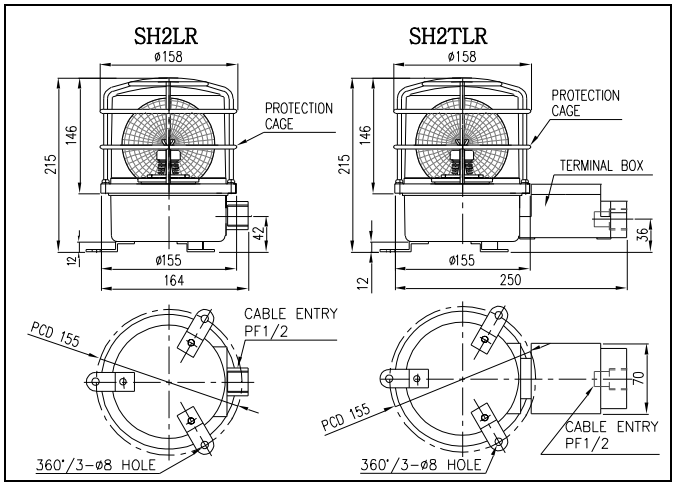

3 결선 방법

본 제품은 몸체(SH1LR/SH2LR) 또는 단자박스(SH1TLR/SH2TLR)에 전원선 결선용 단자대가 부착되어 있습니다.

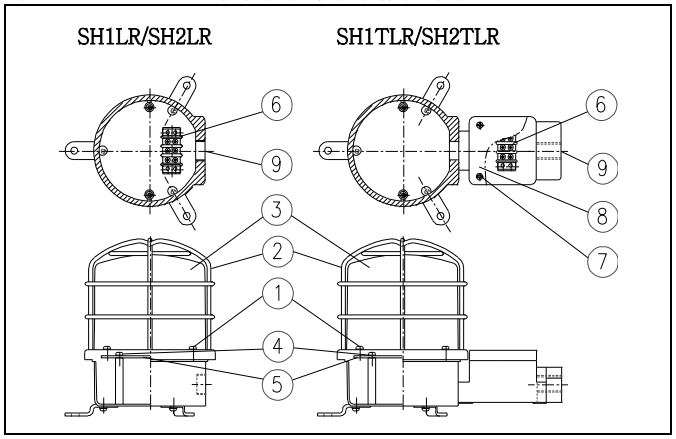

1) SH1LR / SH2LR

- 보호망 체결볼트(M4-4EA)①을 풀어 몸체로부터 그로브링(보호망)②와 그로브③을 분리하십시오.
- 조립판 체결볼트(M4 Screw-SH1 는 2EA, SH2 는 3EA)④를 풀어 조립판⑤를 분리하시고 단자대⑥을 확인 하십시오

2) SH1TLR / SH2TLR

단자대 뚜껑 볼트(M5-4EA)⑦을 풀어 단자대 커버⑧을 분리하고 단자대⑥을 확인하십시오.

3) 전원선 결선

- AC 전원을 사용하는 제품은 극성(전선의 색상)에 관계없이 결선하십시오.
- DC 전원을 사용하는 제품은 흑색선 단자를 (-)극성에 결선하십시오.

4) 전선의 끝단 처리

전선의 끝단은 안전한 결선을 위하여 “O"형 또는 "U"형 터미널을 이용하십시오.

5) 전선 인입구 처리

케이블 인입구⑨는 방수용 콘넥터(SH1LR/SH2LR – 후렉시블 커넥터#16, SH1TLR/SH2TLR-15C 닛플이 기본사양으로 제공) 또는 케이블 그랜드를 사용하여 밀폐성을 유지하십시오.

4 취부 방법

본 제품은 옥외용 방수, 방진 구조로 제작되었습니다. 가급적 진동이나 충격이 적은 곳에 수직 정방향으로 부착하십시오.

- 제품을 부착하고자 하는 곳에 드릴로 알맞은 취부 구멍을 내십시오. (취부 구멍의 치수는 외형도 참고)
- 별도의 취부 볼트(M8-3EA)를 사용하여 제품을 고정시키십시오.

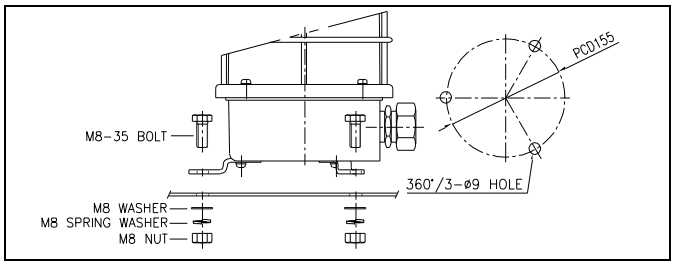

5 AC 사용전압 선택 및 회전속도 조절

본 제품에는 사용자의 편의를 위해 조립판에 회전속도 조절용 볼륨(1)-SPEED CONTROLLER(1)과 전압 전환 스위치(2)-VOLTAGE SELECTOR(2)가 설치되어 있습니다. 다음의 그림과 설명을 잘 읽어 보신 후 사용법에 맞게 조작하시기 바랍니다.

1) 그로브 분리

전면의 결선방법 안내 도면을 참고하여 M4 볼트 4EA①을 풀어 몸체로부터 그로브링(보호망)②와 그로브③을 분리하시고 조립판에서 아래의 그림과 같은 전압선택스위치와 볼륨을 확인하십시오.

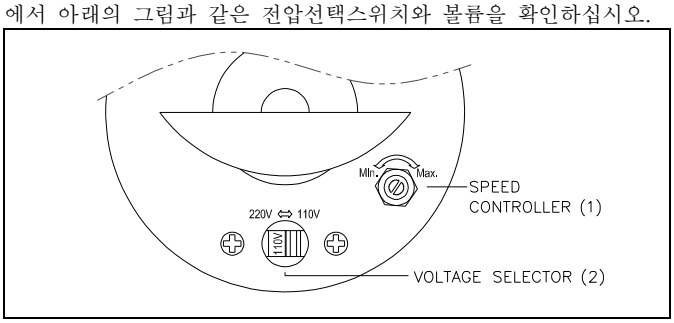

2) AC 사용전압 선택

본 제품은 전압 전환 스위치(2)를 이용해 AC110V-220V 를 선택하여 사용하실 수 있습니다. 정격 전압이 AC110V 이외의 제품은 출고 시 220V 로 조정되어 있으니 110V 전원을 사용하시는 경우엔 반드시 스위치를 110V 위치로 전환하십시오..

※ **주의!** 전원 전압을 인가한 상태에서 스위치를 전환하면 쇼트현상이 일어날 수 있으니 반드시 전원전압을 차단하십시오.

3) 회전수 조절

본 제품에는 회전수 조절용 볼륨이 내장되어있습니다. 회전수 조절 볼륨(1)을 시계방향으로 돌리면 회전수가 증가하며, 반시계 방향으로 돌리면 저하됩니다.

4) 그로브 조립

그로브를 분리 과정의 역순으로 조립하십시오

6 사용 시 주의사항

- 본제품은 옥외용 방수, 방진형으로 제작되었습니다. 전원선 연결, 기타 스위치 조작 등의 작업을 위해 제품을 해체 조립하실 경우에는 필히 각 부분의 체결볼트를 최대한 조여 밀폐성을 유지하십시오.
- 케이블 인입구는 방수용콘넥터 또는 케이블 그랜드를 사용하여 밀폐성을 유지하십시오. 케이블 인입구를 밀폐하지 않은 상태로 옥외에 방치하면 수분이나 먼지 등의 침투로 제품이 손상될 수 있습니다.
- 사용전압이 정격전압보다 심하게 상승하거나 하강하면 제품 수명이 단축되거나, 동작불량 등의 문제가 발생합니다. 사용전압을 정격전압의 ±5% 이내의 범위로 맞추십시오.
- 그로브나 몸체에 신나, 벤젠 등의 화학물질이 접촉되면 제품이 손상되거나 변색, 변형 될 수 있으니 주의하십시오.

7 고장 처리

상황	주원인	처리방법
LED 신호 빛이 부분적으로 발산되지 않음	LED 부분 손상-정격보다 높은 전압 공급	사용 전압 확인
희미한 점등 회전속도 저하	정격보다 낮은 전압 공급	사용전압 확인
	AC110V 사용시 전압선택스위치 220V 로 잘못 선택 (AC 전압사양 제품)	전압선택스위치 110V 로 조작
회전불능	모터 고장	본사 또는 대리점에 문의
점등. 회전 동시 불능	전원 미공급	전원공급 확인
	결선불량	결선 재확인