SN/SEHN25

선박/ 중공업용 전자 시그널 혼

IP55 | -25~+50℃ | HORN | 105dB | 115dB | NPN

STEEL 하우징

105dB

SN

115dB

SEHN25

공통사양(SN/ SEHN25/ SEHN50)

· 스틸(Steel) 하우징 제품으로 충격, 진동이 상존하는 열악한 환경에서 내구력이 우수
· 경고음, 알람, 멜로디, 음성신호의 다양한 선택으로 작업 환경에 적합한 신호음 전달
· 기기 내부에 부착된 볼륨으로 음량 조절 가능
· 재질 : 몸체-Steel, 혼하우징-Steel
· 몸체 표준색상 : 적색(Red)
· 사용 주위 온도 : -25℃~ +50℃
· 보호등급 : IP55, 옥외 설치 가능
· 기술인증 : KIMM

SN Max. 105dB, 자립형

형식	내장음		음량	전압 / 전류	인증	중량
SN	WS	경고음 5음	105dB	DC12V / 0.266A DC24V / 0.211A AC110V / 0.062A AC220V / 0.031A	KIMM	DC-0.91kg AC-1.06kg
	WM	멜로디 5음	105dB			
	WA	알람 5음	103dB			
	WV	음성신호 5음	95dB			

※ 음색 상세 사양은 Page22를 참조하십시오.

외형도

(단위 : mm)

SN

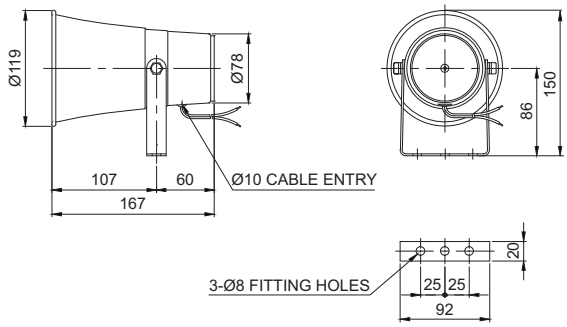

SEHN25 Max. 115dB, 자립형

형식	내장음		음량	전압 / 전류	인증	중량
SEHN25	WS	경고음 5음	115dB	DC12V / 2.211A DC24V / 1.022A AC110V / 0.226A AC220V / 0.113A	KIMM	DC-2.26kg AC-2.48kg
	WM	멜로디 5음	115dB			
	WA	알람 5음	113dB			
	WV	음성신호 5음	108dB			

※ 음색 상세 사양은 Page22를 참조하십시오.

외형도

(단위 : mm)

SEHN25

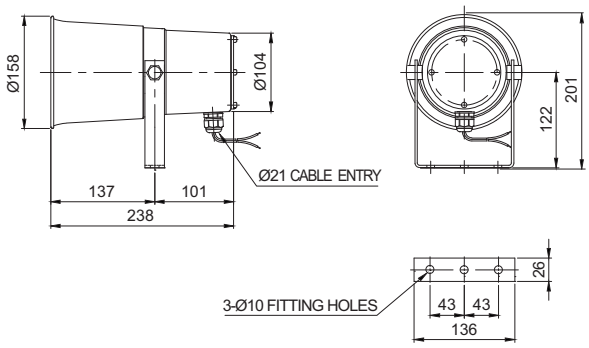

SEHN50

선박/ 중공업용 전자 시그널 혼

IP55 | -25~+50℃ | HORN | 120dB | NPN

STEEL 하우징

120dB

SEHN50

SEHN50 Max. 120dB, 자립형

형식	내장음		음량	전압 / 전류	인증	중량
SEHN50	WS	경고음 5음	120dB	DC12V / 2.440A DC24V / 1.186A AC110V / 0.244A AC220V / 0.122A	KIMM	DC-2.67㎏ AC-3.30㎏
	WM	멜로디 5음	120dB			
	WA	알람 5음	118dB			
	WV	음성신호 5음	115dB			

※ 음색 상세 사양은 Page22를 참조하십시오.

외형도

(단위 : mm)

SEHN50

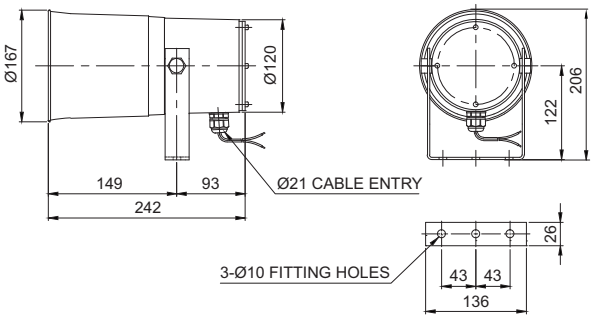

음색 선택 방법 및 결선도

· 표준사양 : 내부 스위치 이용
각 채널의 딥스위치를 ON하면 해당음이 출력됩니다.

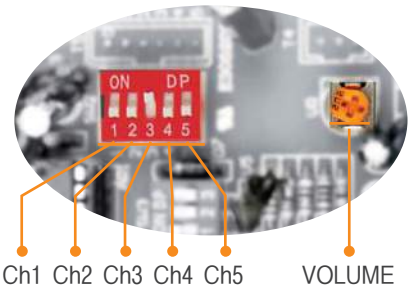

· 주문사양 : 외부접점 이용(LC)

SN/ SEHN25/ SEHN50-DC/AC

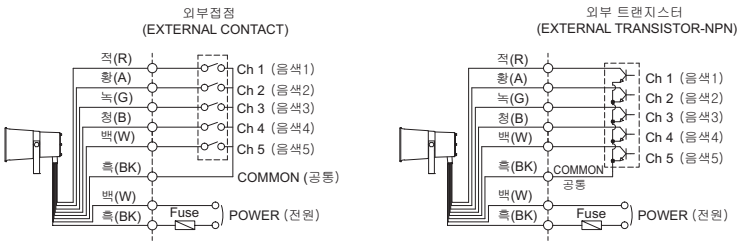

· 전원선 : 인출형, 전선규격 VCTF(0.75sq)×2C 400mm
· LC 사양 신호선 : UL1007 AWG22(0.3sq) 400mm
· 본 제품의 전원은 극성 구별없이 사용할 수 있습니다.(무극성)

사용자 주문 사양

· 음색선 외부 인출
SN/ SEHN25/ SEHN50의 음색은 내부 스위치를 이용하여 선택합니다.
외부접점 또는 트랜지스터 결선 방식으로 음색을 선택할 경우 주문사양으로 음색선을 인출하여 공급합니다.(관리형번 : -LC)

모델선정

SEHN25	-	WS	-	220	-	LC
[형번]		[음색]		[전압]		[음색선택]
· SN · SEHN25 · SEHN50		· WS-경고음 · WM-멜로디 · WA-알람 · WV-음성		· 12-DC12V · 24-DC24V · 110-AC110V · 220-AC220V		· 무지정 -내부스위치 선택 · LC지정 -외부접점 선택