SEBA

OPERATING MANUAL

벨 부착 방폭형 전구반사경 회전형 경고등

Explosion-Proof Bulb Revolving Light with Bell

큐라이트 제품을 구입해 주셔서 감사합니다.
제품을 보다 안전하고 오래 사용할 수 있도록 본 취급설명서를 자세히 읽어보신 후 올바르게 사용해 주시기 바랍니다.

1 제품 특징

- 경고등과 벨이 일체형 구조로 제작된 방폭형 제품입니다.
- 몸체 표준 색상 : MUNSELL NO : 7.5 BG 7/2
- 재질 : 그로브-방폭 강화유리, 몸체-DIECAST AL,
  그로브 필터-PC, 보호망-SUS316L,
  벨하우징- DIECAST AL, 반사경-PC
- 회전수 : 120~140RPM.(조절 가능)
- 음량(Max) : 95dB/m
- 보호등급 : ExdⅡCT6, IP55
- 방폭인증 : 한국산업안전공단(KOSHA), KR, KIMM, ABS

2 제품 사양

형식	전압	전류	전구			중량	색상
SEBA	DC12V	1.591A	12V15W	G23 15S	17	7.37Kg	적색-R 황색-A 녹색-G 청색-B
	DC24V	0.811A	24V15W	G23 15S	18		
	AC110V	0.291A	12V15W	G23 15S	17	8.06Kg	
	AC220V	0.145A	12V15W	G23 15S	17		

3 제품 외형도

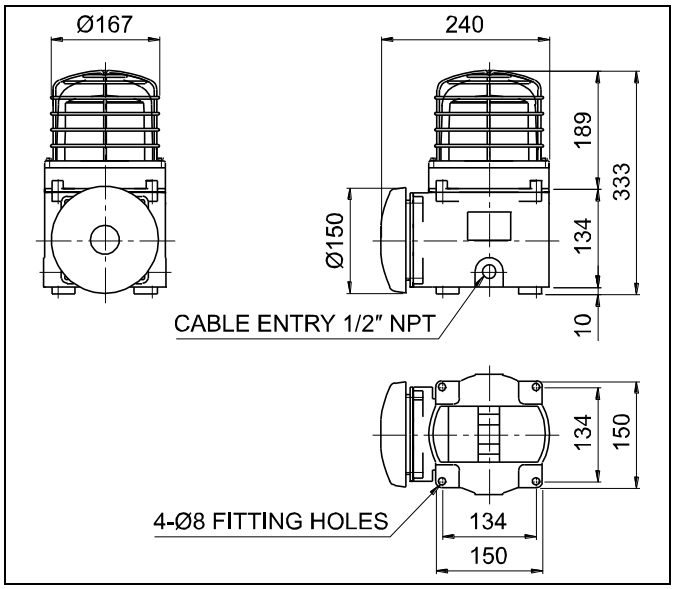

4 제품 구조도

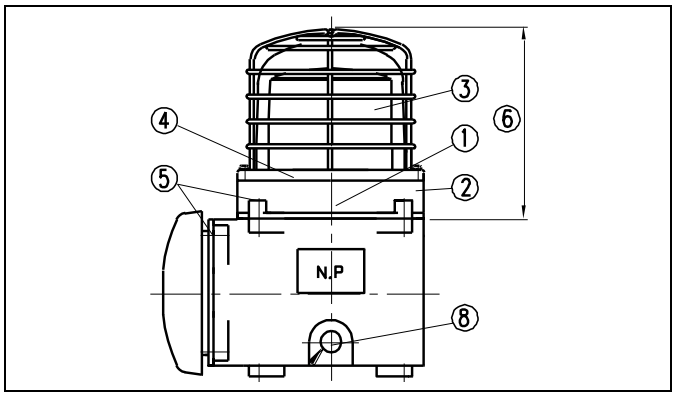

5 회전 속도 조절 및 전구 교체

본 제품에는 사용자의 편의를 위해 조립판에 회전속도 조절용 볼륨이 설치되어 있습니다. 상기 제품 구조도와 아래 설명을 잘 읽어보신 후 사용법에 맞게 조작하시기 바랍니다.

1) 유리그로브 세트의 분리

- 유리그로브 세트의 고정용 볼트(M4 1EA)①를 육각렌찌를 이용하여 푸십시오.
- 유리그로브 세트②를 반시계 방향으로 돌려서 해체하십시오.
- 내부 필터(수지그로브)③을 반시계 방향으로 돌려 해체하시고 조립판④를 확인하십시오.

※ 유리그로브 세트의 조립/분리시 몸체와의 간섭을 피하기 위해 고정용 M4 TAP 이 2 개소 존재하며 조립시에는 1 개소만 사용합니다.

2) 회전수 조절

- 본 제품에는 회전수 조절용 볼륨(1)-SPEED CONTROLLER(1)이 내장되어 있습니다. 회전수 조절 볼륨을 시계 방향으로 돌리면 회전수가 증가하며, 반시계 방향으로 돌리면 감소합니다.
- 무리한 힘을 가하면 볼륨이 파손될 수 있으니 주의하시기 바랍니다.

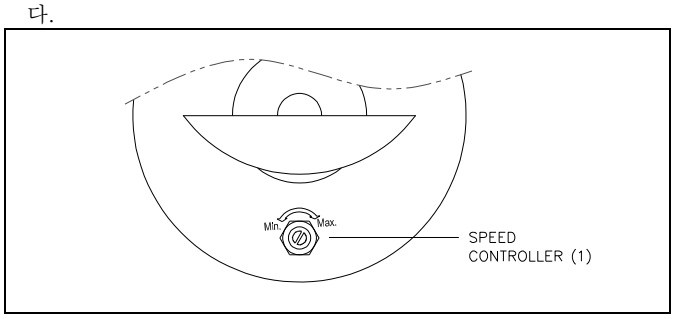

3) 전구 교체

※ **주의!** 전원 전압을 인가한 상태에서 전구를 교체하면 감전의 위험이 있으니 반드시 전원을 차단하십시오.

- 교환하고자 하는 전구가 정격전압과 일치하는지 확인하십시오. 정격용량 이상의 전구를 사용하시면 제품수명이 단축되고, 그로브 및 반사경이 손상 되오니 정격용량(W) 또는 그 이하 용량의 전구를 사용하십시오.
- 전구의 분리 : 전구를 약간 눌러 시계 반대방향 돌리면 전구가 소켓으로부터 일정 길이만큼 이탈합니다.

- 전구의 장착 : 전구를 소켓에 넣어 약간 누른 후 시계방향으로 돌리면 소켓의 홈에 걸리면서 장착됩니다.

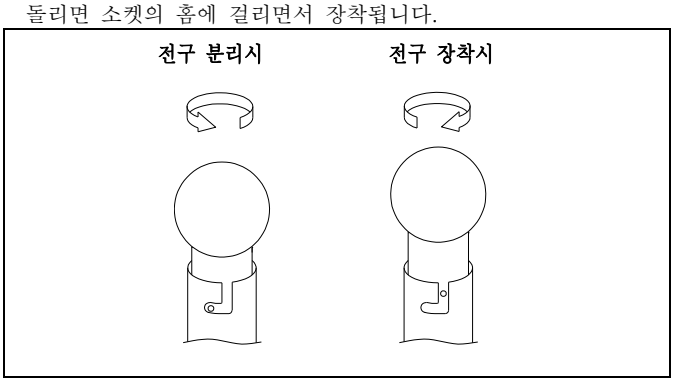

4) 유리그로브 세트의 조립

유리그로브 세트를 분리 과정의 역순으로 조립하십시오.

6 전원선 결선 방법

전면의 제품 구조도와 아래 설명을 잘 읽어 보신 후 사용법에 맞게 조작하시기 바랍니다.

1) 표시등 부분 분리

표시등 부분과 몸체 부분 체결용 볼트(M6 4EA)⑤를 풀고 표시등 부분⑥을 분리하신 후 다음 그림과 같은 부품을 확인하십시오.

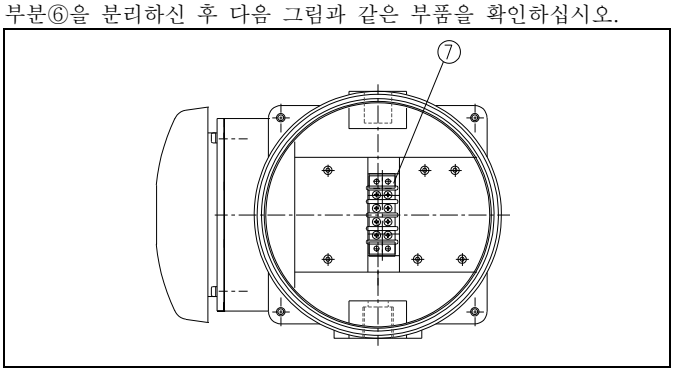

2) 전원선 결선 방법

- 전원 전선의 끝단은 안전한 결선을 위하여 “O"형 또는 "U"형 터미널을 이용하십시오.
- 단자대⑦에 전원선을 결선하십시오.
- AC 전원 사용 제품:극성에 관계없이 결선하십시오.
- DC 전원 사용 제품 : 흑색선 단자를 (-)극성에 결선하십시오.

3) 전선 인입구 처리

- 전선 인입구⑧는 방폭형용 케이블 그랜드를 사용하여 밀폐성을 유지하십시오. 전선 인입구를 밀폐하지 않은 상태로 옥외에 방치하면 수분이나 먼지 등의 침투로 제품이 손상될 수 있습니다.

4) 표시등 부분 조립

표시등 부분을 분리 과정의 역순으로 조립하십시오.

7 취부 방법

- 본 제품은 옥외용 방수, 방진구조로 제작되었습니다.
  가급적 진동이나 충격이 적은 곳에 수직 정 방향으로 부착하십시오.
- 제품을 부착하고자 하는 곳에 드릴로 알맞은 취부 구멍을 내십시오. (취부구멍의 치수는 외형도 참고)
- 별도의 취부 볼트 (M8-4EA)를 사용하여 제품을 고정시키십시오.

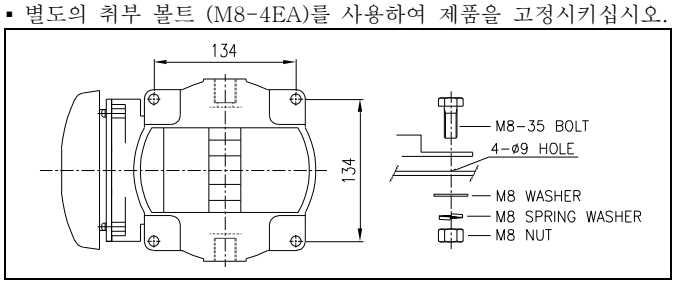

8 사용 시 주의사항

- 본 제품은 방폭, 방수, 방진형으로 제작되었습니다. 전원선 연결, 전구교환 등의 작업을 위해 제품을 해체 조립하실 경우에는 필히 각 부분의 체결볼트를 최대한 조여 기밀성을 유지하십시오.
- 방폭기기는 용기 내부의 콘덴서 잔류 에너지가 존재하므로 전원을 차단한 후 시간을 지연시켜 용기를 열어 주시기 바랍니다.
- 케이블 인입구는 방폭형 케이블 그랜드를 사용하여 기밀성을 유지하십시오. 케이블 인입구를 밀폐하지 않은 상태로 옥외에 방치하면 수분이나 먼지 등의 침투로 제품이 손상될 수 있습니다.
- 케이블그랜드 조립시 실링 처리를 하지 않으면 방수불량의 원인이 됩니다
- 사용전압이 정격전압보다 심하게 상승하거나 하강하면 제품 수명이 단축되거나, 동작불량 등의 문제가 발생합니다. 사용전압을 정격전압의 ±5% 이내의 범위로 맞추십시오.
- 그로브나 몸체에 신나, 벤젠 등의 화학물질이 접촉되면 제품이 손상되거나 변색, 변형 될 수 있으니 주의하십시오.

9 고장 처리

상황	주원인	처리방법
점등불능	전구 단선/풀림	전구 교환/체결
희미한 점등,벨음 저하 반사경 회전력 저하	정격보다 낮은 전압 공급	사용전압 확인
전구수명이 지나치게 짧음	정격보다 높은 전압 공급	
전구과열로 렌즈변형 변압기 소손(AC 사양품)	정격용량 이상의 전구사용	정격용량의 전구로 교체
회전불능	모터 고장	본사 또는 대리점에 문의
벨음 출력 불능	잘못된 결선	결선 재확인
	전원 미공급	전원 공급 확인
	BELL 불량	본사 또는 대리점에 문의