SEBAS

OPERATING MANUAL

벨 부착 내압방폭형 스트로브 라이트 표시등

Explosion-Proof Strobe Light with Bell

큐라이트 제품을 구입해 주셔서 감사합니다.
제품을 보다 안전하고 오래 사용할 수 있도록 본 취급설명서를 자세히 읽어보신 후 올바르게 사용해 주시기 바랍니다.

1 제품 특징

- 경고등과 벨이 일체형 구조로 제작된 방폭형 제품입니다.
- 크세논 램프의 강력한 신호 발산 효과로, 시인성이 뛰어납니다.
- 몸체 표준 색상 : MUNSELL NO : 7.5 BG 7/2
- 재질 : 그로브-방폭 강화유리, 몸체-DIECAST Al,
  그로브 필터-PC, 보호망-SUS316L, 벨하우징- DIECAST Al,
- 점멸수 : 60~80/min.
- 음량(Max) : 95dB/m
- 보호등급 : ExdⅡCT6, IP55
- 방폭인증 : 한국산업안전공단(KOSHA), KR, KIMM, ABS

2 제품 사양

- 제품사양

형식	전압	전류	중량	점멸수	내장음	색상
SEBAS	DC12V	1.051A	4.86Kg	60~80/min.	BELL 음	적색-R 황색-A 녹색-G 청색-B
	DC24V	0.666A	4.86Kg			
	AC110V	0.222A	5.20Kg			
	AC220V	0.150A	5.20Kg			

3 제품 외형도

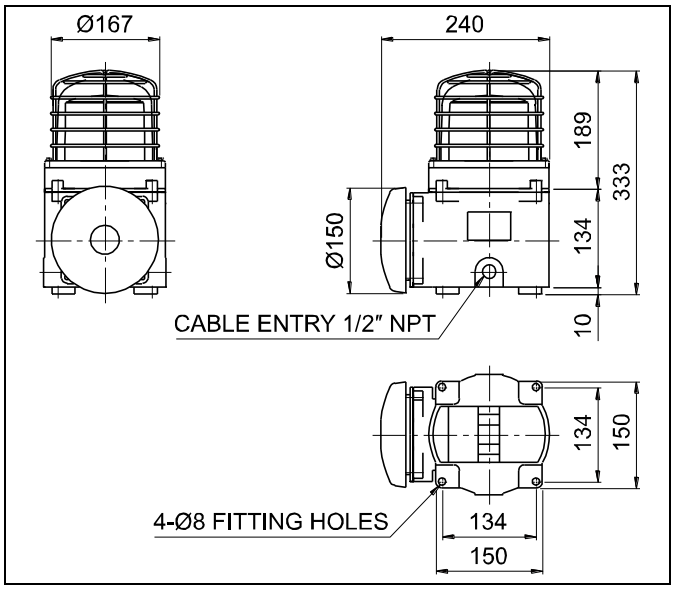

4 제품 구조도

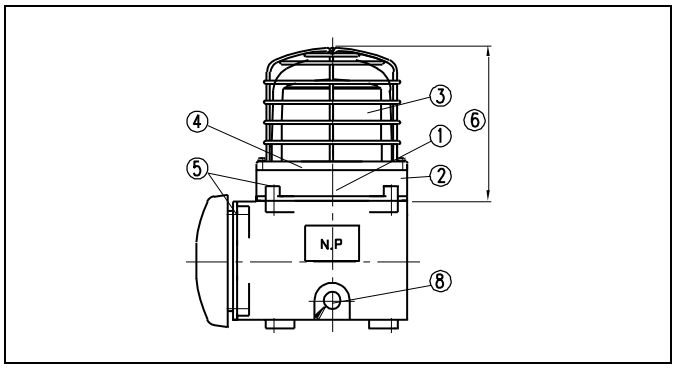

5 램프 교체 방법

위의 제품 구조도와 아래의 설명을 잘 읽어 보신 후 사용법에 맞게 조작하시기 바랍니다.

1) 유리그로브 세트의 분리

- 유리그로브 세트의 고정용 볼트(M4 1EA)①를 육각렌찌를 이용하여 푸십시오.
- 유리그로브 세트②를 반시계 방향으로 돌려서 해체하십시오.
- 내부 필터(수지그로브)③을 반시계 방향으로 돌려 해체하시고 조립판을 확인하십시오.

※ 유리그로브 세트의 조립/분리시 몸체와의 간섭을 피하기 위해 고정용 M4 TAP 이 2 개소 존재하며 조립시에는 1 개소만 사용합니다.

* 주의 ! 전원차단

필히 전원을 차단하시고 최소 1분 이상이 지난 후 교체하십시오.

- 크세논 램프는 고전압으로 동작합니다. 전원을 차단하지 않은 상태에서 조립기판이나 램프에 접촉할 경우 감전의 위험이 있습니다.

2) 램프 교체

- 당사의 크세논램프는 콘넥터 결합형으로 제작되었습니다. 약간의 힘을 가해 상부로 당기면 램프(1)이 빠지면서 분리됩니다.
- 아래의 그림과 같이 콘넥터 핀(2)의 결합 위치를 확인하면서 램프를 끼워 체결하십시오.

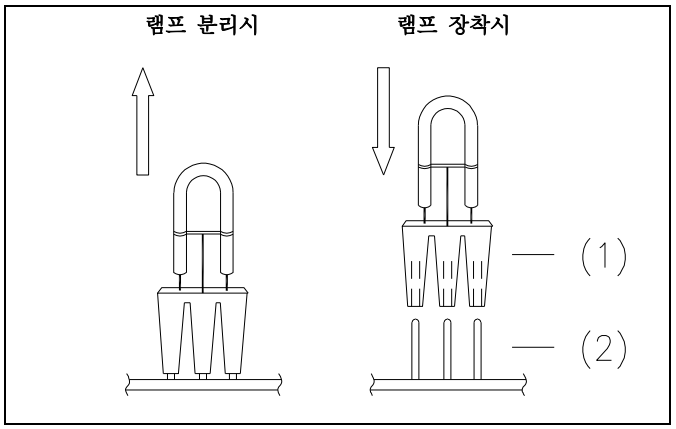

3) 유리그로브 세트의 조립

유리그로브 세트를 분리 과정의 역순으로 조립하십시오.

6 전원선 결선 방법

위의 제품 구조도와 아래 설명을 잘 읽어 보신 후 사용법에 맞게 조작하시기 바랍니다.

1) 표시등 부분 분리

표시등 부분과 몸체 부분 체결용 볼트(M6 4EA)⑤를 풀고 표시등 부분⑥을 분리하신 후 다음 그림과 같은 부품을 확인하십시오.

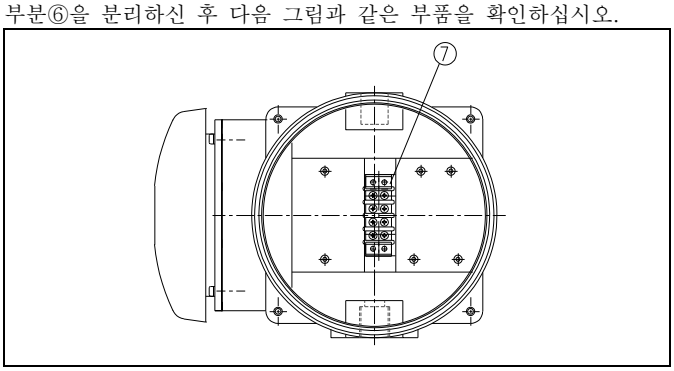

2) 전원선 결선 방법

- 전원 전선의 끝단은 안전한 결선을 위하여 “O"형 또는 "U"형 터미널을 이용하십시오.
- 단자대⑦에 전원선을 결선하십시오.
- AC 전원 사용 제품:극성에 관계없이 결선하십시오.
- DC 전원 사용 제품 : 흑색선 단자를 (-)극성에 결선하십시오.

3) 전선 인입구 처리

- 전선 인입구⑧는 방폭형용 케이블 그랜드를 사용하여 밀폐성을 유지하십시오. 전선 인입구를 밀폐하지 않은 상태로 옥외에 방치하면 수분이나 먼지 등의 침투로 제품이 손상될 수 있습니다.

4) 표시등 부분 조립

표시등 부분을 분리 과정의 역순으로 조립하십시오.

7 취부 방법

- 본 제품은 옥외용 방수, 방진구조로 제작되었습니다. 가급적 진동이나 충격이 적은 곳에 수직 정 방향으로 부착하십시 오.
- 제품을 부착하고자 하는 곳에 드릴로 알맞은 취부 구멍을 내십시오. (취부구멍의 치수는 외형도 참고)
- 별도의 취부 볼트 (M8-4EA)를 사용하여 제품을 고정시키십시오.

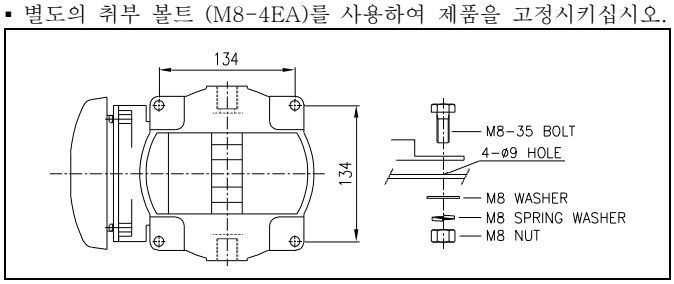

8 사용 시 주의사항

- 본 제품은 방폭, 방수, 방진형으로 제작되었습니다. 전원선 연결, 전구교환 등의 작업을 위해 제품을 해체 조립하실 경우에는 필히 각 부분의 체결볼트를 최대한 조여 기밀성을 유지하십시오.
- 방폭기기는 용기 내부의 콘덴서 잔류 에너지가 존재하므로 전원을 차단한 후 시간을 지연시켜 용기를 열어 주시기 바랍니다.
- 케이블 인입구는 방폭형 케이블 그랜드를 사용하여 기밀성을 유지하십시오. 케이블 인입구를 밀폐하지 않은 상태로 옥외에 방치하면 수분이나 먼지 등의 침투로 제품이 손상될 수 있습니다.
- 케이블그랜드 조립시 실링 처리를 하지 않으면 방수불량의 원인이 됩니다
- 사용전압이 정격전압보다 심하게 상승하거나 하강하면 제품 수명이 단축되거나, 동작불량 등의 문제가 발생합니다. 사용전압을 정격전압의 ±5% 이내의 범위로 맞추십시오.
- 그로브나 몸체에 신나, 벤젠 등의 화학물질이 접촉되면 제품이 손상되거나 변색, 변형 될 수 있으니 주의하십시오.

.

9 고장처리

상황	주원인	처리방법
램프 동작 불능	램프 손상	램프 교체
	램프 콘넥터 풀림	램프 콘넥터 재 체결
불규칙한 스트로브 동작	정격보다 낮은 전압 공급	사용 전압 확인
	연속점멸 스위치의 잘못된 위치 조작	스위치 재확인 조작
음량 출력 불능	BELL 불량	본사 또는 대리점에 문의
스트로브, 음량출력 동시 불능	전원 미공급	전원 공급 확인
	결선불량	결선 재확인