SEAS

OPERATING MANUAL

방폭형 크세논램프 스트로브 라이트

Explosion Proof Xenon Lamp Strobe Light

큐라이트 제품을 구입해 주셔서 감사합니다.
제품을 보다 안전하고 오래 사용할 수 있도록 본 취급설명서를 자세히 읽어보신 후 올바르게 사용해 주시기 바랍니다.

1 제품 특징

- 크세논램프를 광원으로 채택한 알루미늄 하우징 제품으로 내구력이 우수합니다.
- 강력한 스트로브 신호를 발산하는 제품으로 주위환경이 밝은 장소와 먼 거리 신호 전달용으로 적합합니다.
- 연속 점멸수 조절 스위치가 내장되어 2회-4회까지 원하시는 연속동작을 선택하실 수 있습니다.
- 콘넥터형 램프체결 구조를 채택하여 편리하게 램프를 교체할 수 있습니다.
- 재질 : 필터-PC, 몸체-DIECAST AL,
  그로브-방폭 강화유리, 보호망-SUS316L
- 점멸수 : 60~80/min.
- 보호등급 : ExdⅡCT6, IP66
- 방폭인증 : 한국산업안전공단(KOSHA), ABS, KR, KIMM

2 제품 사양

형식	전압	전류	중량	점멸수	색상
SEAS	DC12V	1.001A	5.39Kg	60~80/min.	적색-R 황색-A 녹색-G 청색-B
	DC24V	0.616A	5.39Kg		
	AC110V	0.133A	5.35Kg		
	AC220V	0.106A	5.35Kg		

3 제품 외형도

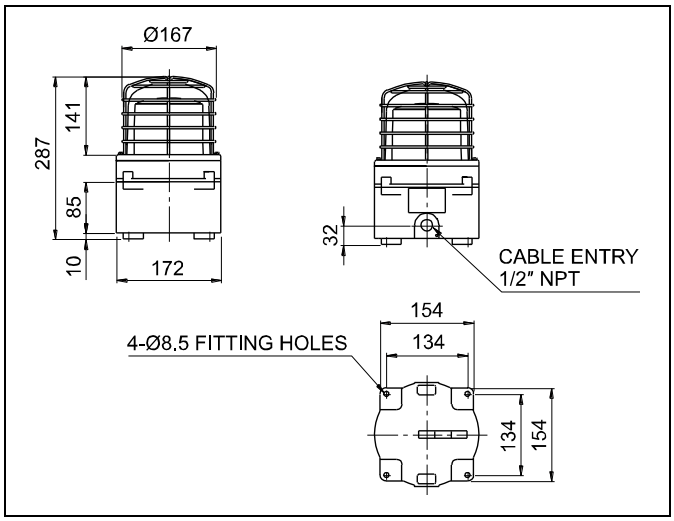

4 제품 구조도

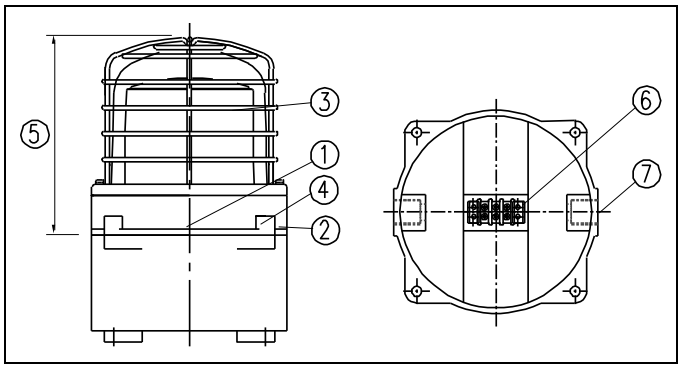

5 램프 교체 방법

상기 제품 구조도와 아래 설명을 잘 읽어 보신 후 사용법에 맞게 조작하시기 바랍니다.

1) **주의 !** 전원차단

필히 전원을 차단하시고 최소 1분 이상이 지난 후 교체하십시오.

- 크세논 램프는 고전압으로 동작합니다. 전원을 차단하지 않은 상태에서 조립기판이나 램프에 접촉할 경우 감전의 위험이 있습니다.

2) **유리 그로브 세트의 분리**

- 유리그로브 세트의 고정용 M4 육각볼트①을 육각렌치를 이용하여 푸십시오.
- 유리그로브 세트②를 반시계 방향으로 돌려서 분리하십시오.
- 내부 필터(수지그로브)③을 반시계 방향으로 돌려 분리하시고 조립판을 확인하십시오.

※ 유리그로브 세트의 조립/분리시 몸체와의 간섭을 피하기 위해 고정용 M4 TAP 이 2 개소 존재하며 조립시에는 1 개소만 사용합니다.

3) **램프 교체**

- 당사의 크세논 램프는 콘넥터 결합형으로 제작되었습니다. 약간의 힘을 가해 상부로 당기면 램프(1)이 빠지면서 분리됩니다.
- 아래의 그림과 같이 콘넥터 핀(2)의 결합 위치를 확인하면서 램프를 끼워 체결하십시오.

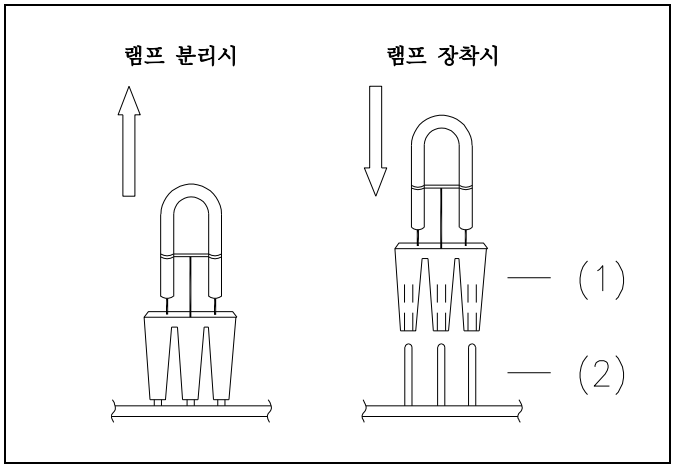

4) 유리그로브 세트의 조립

유리그로브 세트를 분리 과정의 역순으로 조립하십시오.

6 전원선 결선 방법

본제품의 전원선 결선을 위해서는 경고등 부분과 몸체를 분리 해체하셔야 합니다. 전면의 제품 구조도와 아래의 설명을 잘 읽어 보신 후 사용법에 맞게 조작하시기 바랍니다.

1) 경고등 부분 분리

경고등 부분과 몸체 부분 체결용 M6 육각볼트④를 육각렌치로 풀어 경고등 부분⑤를 분리하십시오.

2) 전원선 결선

- 전원 전선의 끝단은 안전한 결선을 위하여 “O"형 또는 "U"형 터미널을 이용하십시오.
- 단자대⑥에 전원선을 결선하십시오.
- AC 전원을 사용하는 제품 : 극성에 관계없이 결선하십시오.
- DC 전원을 사용하는 제품 : 흑색선을 -방향으로 결선하십시오.

3) 전선 인입구 처리

- 전선 인입구 ⑦은 방폭 규정을 만족하는 방폭형 케이블 그랜드를 사용하여 밀폐성을 유지하십시오.
- 케이블 인입구를 밀폐하지 않은 상태로 옥외에 방치하면 수분이나 먼지 등의 침투로 제품이 손상될 수 있습니다.

4) 경고등 부분 조립

경고등 부분 조립은 분리하는 과정의 역순으로 시행하십시오.

7 취부 방법

- 본 제품은 내압방폭형, 옥외용 방수, 방진 구조로 제작되었습니다. 가급적 진동이나 충격이 적은 곳에 수직 정방향으로 부착하십시오.
- 제품을 부착하고자 하는 곳에 드릴로 알맞은 취부 구멍을 내십시오. (취부구멍의 치수는 외형도 참고)
- 별도의 취부 볼트 (M8-4EA)를 사용하여 제품을 고정시키십시오.

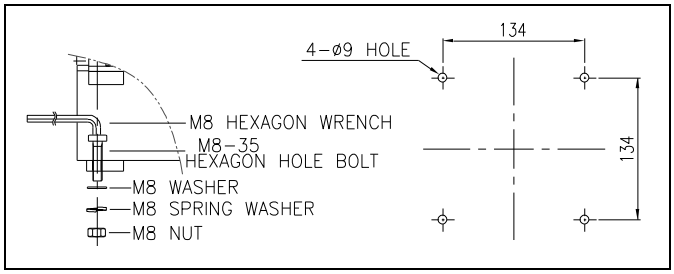

8 사용 시 주의사항

- 본 제품은 방폭, 방수, 방진형으로 제작되었습니다. 전원선 연결, 전구교환 등의 작업을 위해 제품을 해체 조립하실 경우에는 필히 각 부분의 체결볼트를 최대한 조여 기밀성을 유지하십시오.
- 방폭기기는 용기 내부의 콘덴서 잔류 에너지가 존재하므로 전원을 차단한 후 시간을 지연시켜 용기를 열어 주시기 바랍니다.
- 케이블 인입구는 방폭형 케이블 그랜드를 사용하여 기밀성을 유지하십시오. 케이블 인입구를 밀폐하지 않은 상태로 옥외에 방치하면 수분이나 먼지 등의 침투로 제품이 손상될 수 있습니다.

- 케이블그랜드 조립시 실링 처리를 하지 않으면 방수불량의 원인이 됩니다
- 사용전압이 정격전압보다 심하게 상승하거나 하강하면 제품 수명이 단축되거나, 동작불량 등의 문제가 발생합니다. 사용전압을 정격전압의 ±5% 이내의 범위로 맞추십시오.
- 그로브나 몸체에 신나, 벤젠 등의 화학물질이 접촉되면 제품이 손상되거나 변색, 변형 될 수 있으니 주의하십시오.

9 고장 처리

상황	주원인	처리방법
램프 동작 불능	램프 손상	램프 교체
	램프 콘넥터 풀림	램프 콘넥터 재 체결
	전원 미공급	전원 공급 확인
불규칙한 스트로브 동작	정격보다 낮은 전압 공급	사용 전압 확인
	연속점멸 스위치의 잘못된 위치 조작	스위치 재확인 조작