# SEDL / SDL / SMDL

OPERATING MANUAL

신호음 내장 중부하 LED 점등/점멸 표시등

Heavy duty LED Steady/Flashing Light with Phone

큐라이트 제품을 구입해 주셔서 감사합니다.
제품을 보다 안전하고 오래 사용할 수 있도록 본 취급설명서를 자세히 읽어보신 후 올바르게 사용해 주시기 바랍니다.

## 1 제품 특징

- 고휘도 LED 를 광원으로 채택한 알루미늄 하우징 제품으로 내구력이 우수합니다.
- 당사의 독창적인 직배광 시스템을 이용하여 신호 빛의 발산효과가 높습니다.
- 제품에 내장된 음색스위치 및 음량조절 볼륨을 통해 음색선택이나 음량조절이 가능합니다.
- 점멸수(점멸동작시) : 60~80/min.
- 재질 : 그로브-PC, 몸체-DIECAST AL, 혼하우징-SUS316L, 보호망-SUS316L(옵션품)
- 음량(Max) : SEDL,SDL 113~118dB/m , SMDL 115~120dB/m
- 보호등급 : IP56

## 2 제품 사양 및 외형도

### 1) SEDL

▪ 제품사양

| 형식 | 전압 | 전류 | 중량 | 점멸수 | 색상 |
|---|---|---|---|---|---|
| SEDL | DC12V | 2.511A | 2.96Kg | 60~80/min. | 적색-R<br>황색-A<br>녹색-G<br>청색-B |
| | DC24V | 1.222A | 2.96Kg | | |
| | AC110V | 0.286A | 3.38Kg | | |
| | AC220V | 0.143A | 3.38Kg | | |

▪ 외형도

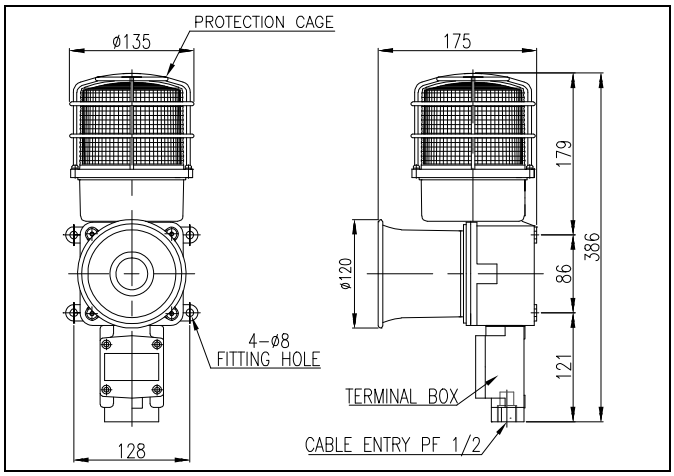


### 2) SDL

▪ 제품사양

| 형식 | 전압 | 전류 | 중량 | 점멸수 | 색상 |
|---|---|---|---|---|---|
| SDL | DC12V | 2.511A | 3.22Kg | 60~80/min. | 적색-R<br>황색-A<br>녹색-G<br>청색-B |
| | DC24V | 1.222A | 3.22Kg | | |
| | AC110V | 0.286A | 3.64Kg | | |
| | AC220V | 0.143A | 3.64Kg | | |

▪ 외형도

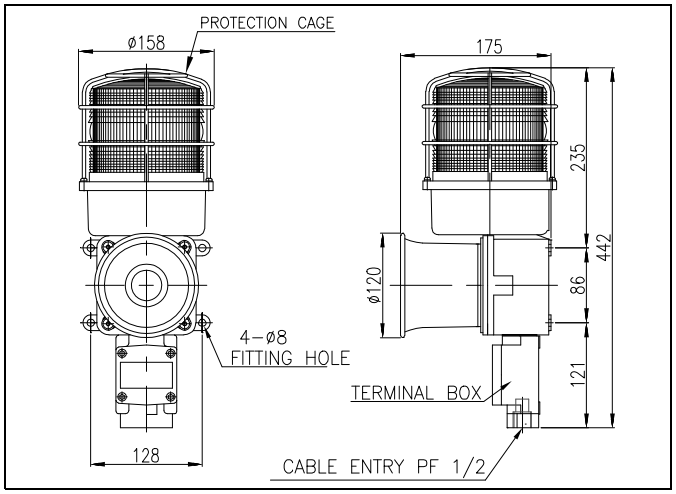


### 3) SMDL

▪ 제품사양

| 형식 | 전압 | 전류 | 중량 | 점멸수 | 색상 |
|---|---|---|---|---|---|
| SMDL | DC12V | 2.400A | 5.77Kg | 60~80/min. | 적색-R<br>황색-A<br>녹색-G<br>청색-B |
| | DC24V | 1.255A | 5.77Kg | | |
| | AC110V | 0.304A | 6.19Kg | | |
| | AC220V | 0.152A | 6.19Kg | | |

▪ 외형도

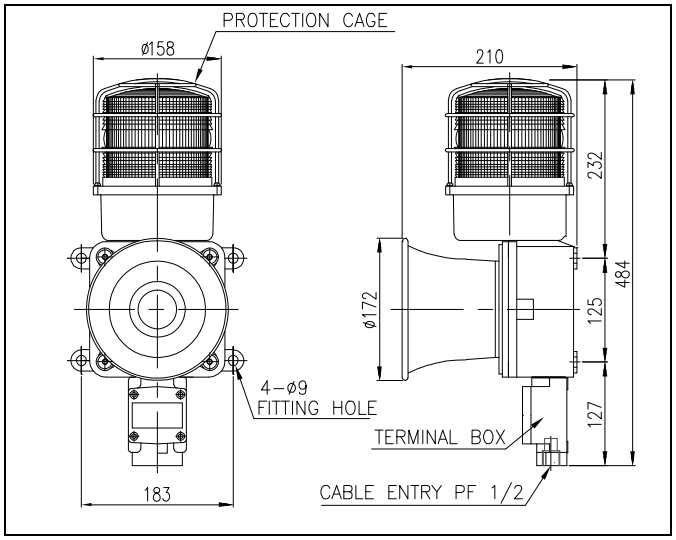

## ③ 음색 사양(공통)

| 구분 | 주요 내장음 | CH | 음색 | 음량(Max) |
|---|---|---|---|---|
| WS | 경고음 5 음 | ch1<br>ch2<br>ch3<br>ch4<br>ch5 | 화재(火災) A-ANG 音<br>긴급(緊急) WA-U 音<br>구급(救急) PI-PO 音<br>삐익삐익 PI-PI 音<br>폼릴리시 알람 PI~音 | 118dB<br>120dB(M) |
| WP | 특수경고음 5 음 | ch1<br>ch2<br>ch3<br>ch4<br>ch5 | 화재 A-ANG 音<br>띠익~<br>삐익삐익<br>폼릴리시 알람<br>일반 알람 | 118dB<br>120dB(M) |
| WM | 멜로디 5 음 | ch1<br>ch2<br>ch3<br>ch4<br>ch5 | 즐거운 나의집<br>엘리제를 위하여<br>뻐꾸기 왈츠<br>피아노 소나타<br>터키 행진곡 | 118dB<br>120dB(M) |
| WA | 알람 5 음 | ch1<br>ch2<br>ch3<br>ch4<br>ch5 | 전령음(뚜루루음)<br>딩-동 음<br>전화벨 소리<br>삐삐삐삐 음<br>또르릉 음 | 116dB<br>118dB(M) |
| WV | 음성신호 3 음 | ch1<br>ch2<br>ch3 | 음성녹음 재생 3 채널 | 113dB<br>115dB(M) |

* 음량중 (M) 표기는 SMDL 의 음량입니다.

## ④ 제품 구조도

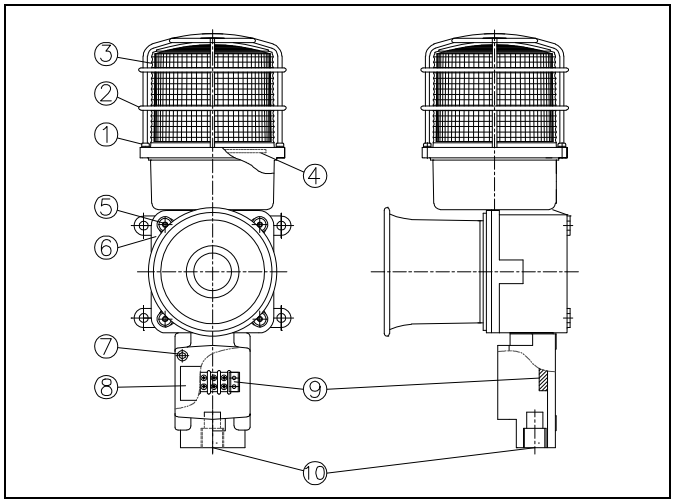


## ⑤ 점등/점멸동작 선택(공통)

본 제품에는 사용자의 편의를 위해 조립기판에 점등/점멸 선택 스위치(1)-SELECTOR(1)이 내장되어 있습니다. 상기 제품 구조도와 아래 설명을 잘 읽어 보신 후 사용법에 맞게 조작하시기 바랍니다.

### 1) 그로브(보호망) 분리

- 그로브링(보호망) 체결볼트(M4 볼트 4EA)①을 풀어 그로브링(보호망)②와 그로브③을 분리 한 후 조립판④에서 점등/점멸 선택 스위치(1)을 확인하십시오.

### 2) 점등/점멸 동작 선택

점등/점멸 선택 스위치(1)-SELECTOR(1)를 이용하여 원하시는 동작을 선택하십시오. 기본적으로 스위치가 L 위치에 있을 때 점등하며, LF 위치에서 점멸합니다.

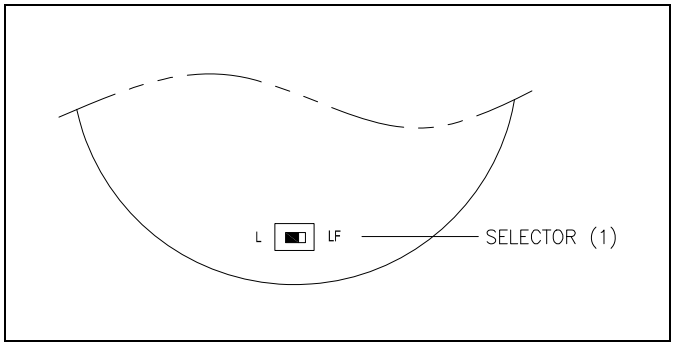


### 3) 그로브(보호망) 조립

그로브 (보호망)를 분리과정의 역순으로 조립하십시오.

## ⑥ 음색선택, 음량조절 방법(공통)

음색선택 스위치와 음량조절 볼륨은 폰(Phone) 제어기판에 부착되어 있습니다. 좌측 제품 구조도와 아래 설명을 잘 읽어 보신 후 사용법에 맞게 조작하시기 바랍니다.

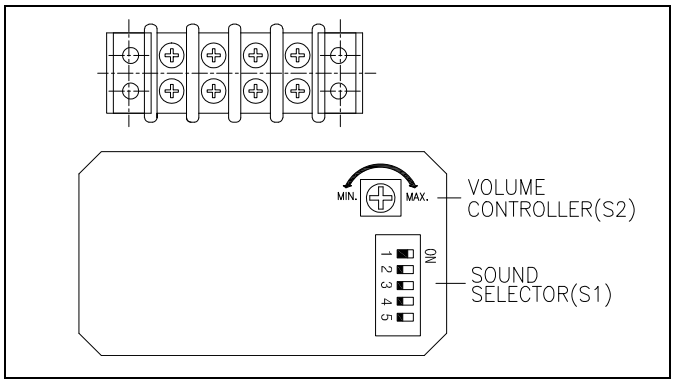


### 1) 폰 제어 박스 커버 해체

폰 제어 박스 커버 체결볼트(M4 볼트 4EA) ⑤를 풀어 커버⑥을 분리하십시오.

### 2) 음색 선택 방법

- 본 제품은 5 가지 음색이 내장되어 있습니다. 표준품(내부스위치를 이용하여 음색 선택)은 음색선택 스위치(S1)-SOUND SELECTOR(1)을 이용하여 원하는 음색을 선택하십시오.

- 외부접점을 이용해 음색을 선택하는 주문형(LC)은 아래의 결선 방법을 참고해 음색을 선택하십시오.

### 3) 음량 조절 방법

본 제품은 음량조절용 볼륨(S2)-VOLUME CONTROLLER(S2)가 내장되어 있습니다. 볼륨을 시계 방향으로 돌리면 음량이 증가하며 반 시계방향으로 돌리면 감소합니다.

4) 커버 장착

폰 제어기판 박스의 커버를 해체 과정의 역순으로 조립하십시오.

## 7 결선 방법(공통)

전면 제품 구조도와 아래 설명을 잘 읽어 보신 후 사용법에 맞게 조 작하시기 바랍니다.

1) 단자박스 커버 분리

- 본 제품은 몸체의 하측 면에 전원선 단자박스가 설치되어 있습니다.
- 단자박스 커버 볼트(M5 볼트 4EA) ⑦를 풀어 커버⑧를 해체하십시오.

2) 전원선 결선

- 전원 전선의 끝단은 안전한 결선을 위하여 "O"형 또는 "U"형 터미널을 이용하십시오.
- 단자대 ⑨에 전원선을 결선하십시오.
- AC 전원을 사용하는 제품은 극성(전선의 색상)에 관계없이 결선하십시오.
- DC 전원을 사용하는 제품은 흑색선 단자를 (-)극성에 결선하십시오.

■ 외부접점으로 음색을 선택하는 주문형(LC)의 결선

- 외부 접점을 이용해 음색을 선택하는 주문형(LC)은 전원선과 신호선이 외부로 인출 됩니다. 아래 그림을 참고하고 전원선 규격을 확인하여 인출된 전원선과 신호선을 결선하시기 바랍니다.

- 전원선 규격 : UL1015-NO.18(0.75sq) X 2c 400mm
- 신호선 규격 : UL1007-NO.22(0.3sq) 400mm

※ 주의 !
Common 선과 각 신호선에 전원이 인가되면 음색 불량이 발생하므로 주의하여 결선하시기 바랍니다.

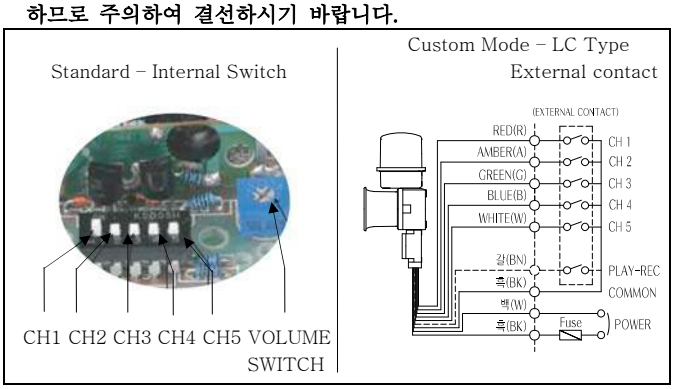


3) 전선 인입구 처리

- 전선 인입구⑩는 방수용 콘넥터(15C 닛플이 기본사양 제공) 또는 케이블 그랜드를 사용하여 밀폐성을 유지하십시오.
- 케이블 인입구를 밀폐하지 않은 상태로 옥외에 방치하면 수분이나 먼지 등의 침투로 제품이 손상될 수 있습니다.

4) 단자박스 커버 장착

단자박스용 커버를 분리 과정의 역순으로 조립하십시오.

## 8 취부 방법(공통)

- 본 제품은 옥외용 방수, 방진구조로 제작되었습니다. 가급적 진동이나 충격이 적은 곳에 수직 정방향으로 부착하십시오.
- 제품을 부착하고자 하는 곳에 드릴로 알맞은 취부 구멍을 내십시오. (취부 구멍의 치수는 외형도 참고)
- SEDL, SDL 형은 취부 볼트(M8-4EA)를, SMDL 형은 별도의 취부 볼트(M10-4EA)를 사용하여 제품을 고정 시키십시오.

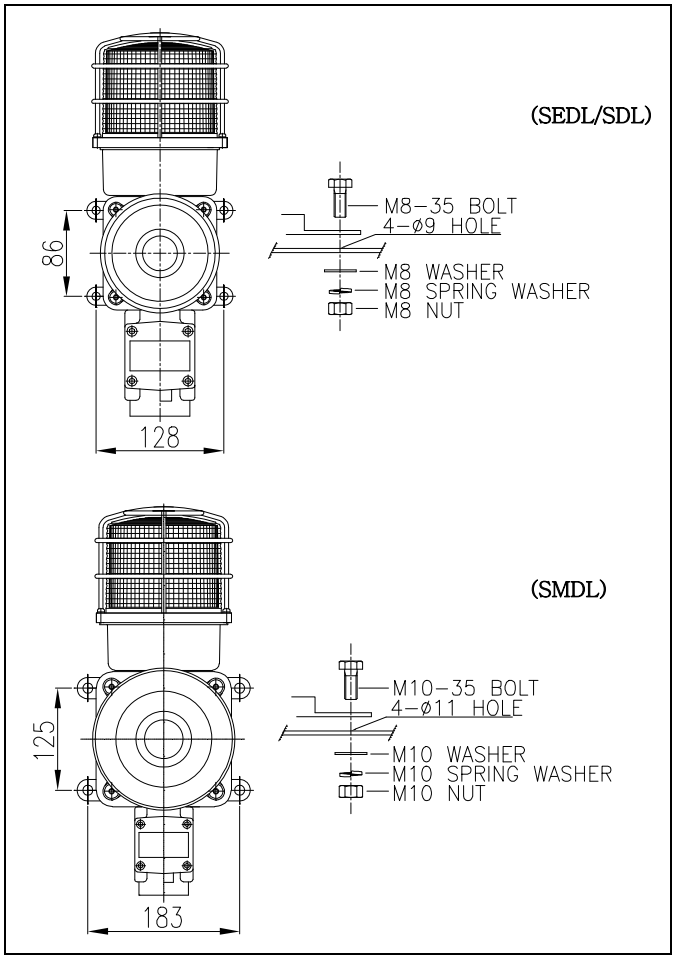


## 9 사용 시 주의사항(공통)

- 본 제품은 방수, 방진형으로 제작되었습니다. 전원선 연결, 보수, 점검 등의 작업을 위해 제품을 해체 조립하실 경우에는 필히 각 부분의 체결볼트를 최대한 조여 기밀성을 유지하십시오.
- 케이블 인입구는 방수형 케이블 그랜드 또는 방수형 콘넥터를 사용하여 기밀성을 유지하십시오. 케이블 인입구를 밀폐하지 않은 상태로 옥외에 방치하면 수분이나 먼지 등의 침투로 제품이 손상될 수 있습니다.
- 사용전압이 정격전압보다 심하게 상승하거나 하강하면 제품수명이 단축되거나, 동작불량 등의 문제가 발생합니다. 사용전압을 정격전압의 ±5% 이내의 범위로 맞추십시오.
- 글로브나 몸체에 신나, 벤젠 등의 화학물질이 접촉되면 제품이 손상되거나 변색, 변형 될 수 있으니 주의하십시오.
- 제품에 강한 충격을 가하지 마십시오. 부품 파손이나 쇼트의 원인이 됩니다.

## 10 고장 처리(공통)

| 상황 | 주원인 | 처리방법 |
|---|---|---|
| LED 신호 빛이 부분적으로 발산되지 않음 | LED 부분 손상-정격보다 높은 전압 공급 | 사용 전압 확인 |
| 기준치 이상의 높은 음량 출력 | 정격보다 높은 전압 공급 | |
| 희미한 점등, 음질 저하 | 정격보다 낮은 전압 공급 | |
| 점등은 되지만, 점멸동작 불가 | 선택스위치 조작 불안정 | 스위치 재 조작 |
| | 선택스위치 불량 | 본사 또는 대리점 문의 |
| 2중 음색 출력 | 음색 신호선 쇼트 | 결선 재확인 |
| | 음색 선택스위치 불량 | 본사 또는 대리점 문의 |
| 음량 출력 불능 | 잘못된 결선 | 결선 재확인 |
| | HORN 불량 | 본사 또는 대리점 문의 |
| 점등.점멸, 음량출력 동시 불능 | 전원 미공급 | 전원 공급 확인 |
| | 결선불량 | 결선 재확인 |