SBE130/SBE150

OPERATING MANUAL

방폭형 알람벨

Explosion-Proof Signal Bell

큐라이트 제품을 구입해 주셔서 감사합니다.
제품을 보다 안전하고 오래 사용할 수 있도록 본 취급설명서를 자세히 읽어보신 후 올바르게 사용해 주시기 바랍니다.

1 제품 특징

- 특수 솔레노이드 타종 구조를 채택하여 진동 및 충격이 심한 선박 및 대형 플랜드 설비에서 안정된 동작을 수행합니다.
- 음 전달이 우수한 재질의 벨 하우징 채택으로 명료하고 경쾌한 경보음이 출력됩니다.
- 진동 및 충격에 강한 구조로 열악한 환경에서 내구력이 우수합니다.
- 염분, 유해 가스 등의 접촉 환경에서 내부식력이 우수합니다.
- 내압방폭형 구조로 인화, 폭발 요인이 상존하는 위험 장소에 적합 합니다.
- 몸체 표준 색상-MUNSELL NO:7.5BG 7/2
- 재질 : 벨-STEEL , 하우징-DIECAST AL
- 보호등급 : IP56
- 주파수 : 400~600 Hz
- 음량 : 95dB at 1m

2 제품 사양

형식	전압	전류	중량	음량	표준색상
SBE130 SBE150	DC24V	0.044A	2.27Kg 2.52Kg	95dB at 1m	* 하우징-MUNSELL NO7.5BG 7/2 * 벨-적(R)
	AC110V	0.044A			
	AC220V	0.022A			

3 제품 외형도

- 외형도-SBE130

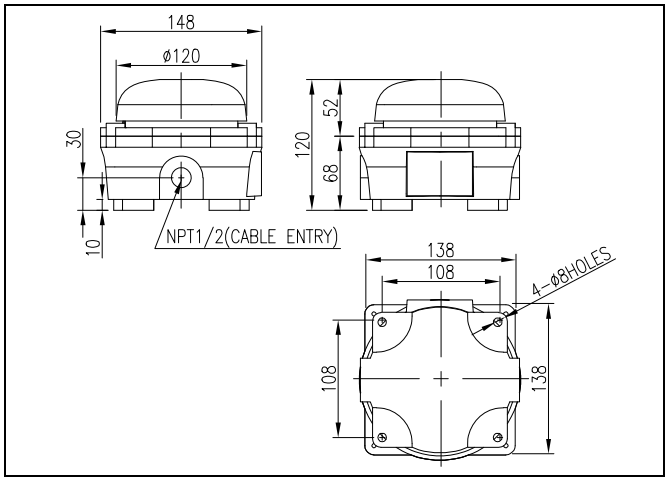

- 외형도-SBE150

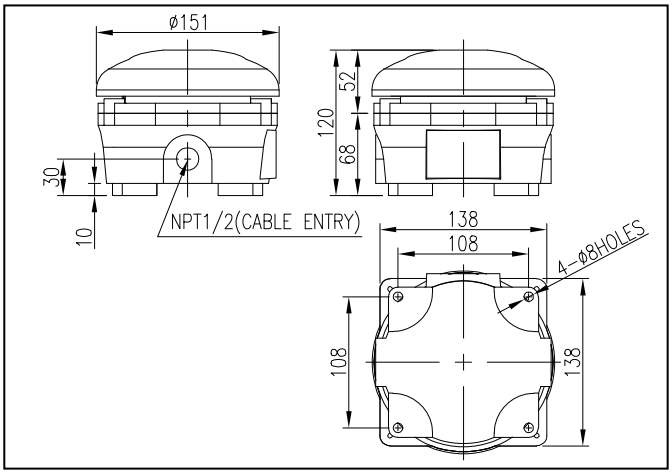

4 제품 구조도

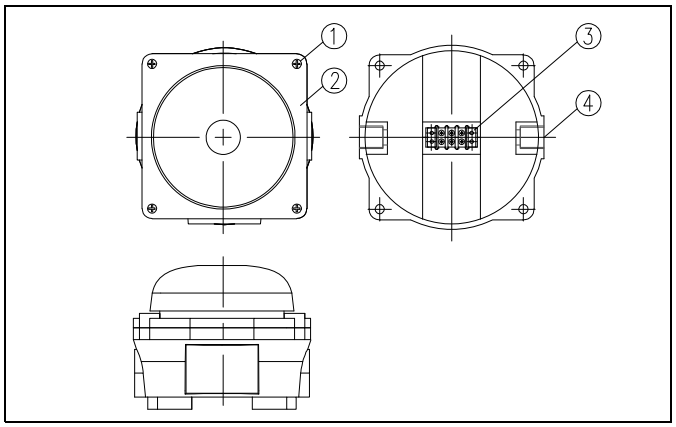

5 결선 방법

본제품의 전원선 결선을 위해서는 벨 부분과 몸체를 분리하셔야 합니다. 다음의 그림과 설명을 잘 읽어 보신 후 사용법에 맞게 조작하시기 바랍니다.

1) 벨 부분 분리

- 카바②와 몸체와의 체결 볼트①을 풀어서 벨 카바와 몸체를 분리 하십시오.

2) 전원선 결선

- 전원 전선의 끝단은 안전한 결선을 위하여 “O"형 또는 "U"형 터미널을 이용하십시오.
- 단자대③에 전원선을 결선하십시오.
- AC 전원을 사용하는 제품은 극성(전선의 색상)에 관계없이 결선하십시오.
- DC 전원을 사용하는 제품은 흑색선 단자를 (-)극성에 결선하십시오.

3) 전선 인입구 처리

- 전선 인입구 ④는 방폭 규정을 만족하는 방폭형 케이블 그랜드를 사용하여 밀폐성을 유지하십시오.
- 케이블 인입구를 밀폐하지 않은 상태로 옥외에 방치하면 수분이나 먼지 등의 침투로 제품이 손상될 수 있습니다.

4) 벨 부분 조립

- 벨 부분 조립은 분리 과정의 역순으로 시행하십시오.

6 취부 방법

- 본 제품은 옥외용 방수, 방진 구조로 제작되었습니다. 가급적 진동이나 충격이 적은 곳에 수직 정 방향으로 부착 하십시오.
- 제품을 부착하고자 하는 곳에 드릴로 알맞은 취부 구멍을 내십시오. (취부구멍의 치수는 외형도 참고)
- 별도의 취부 볼트 (M7-4EA)를 사용하여 제품을 고정시키십시오.

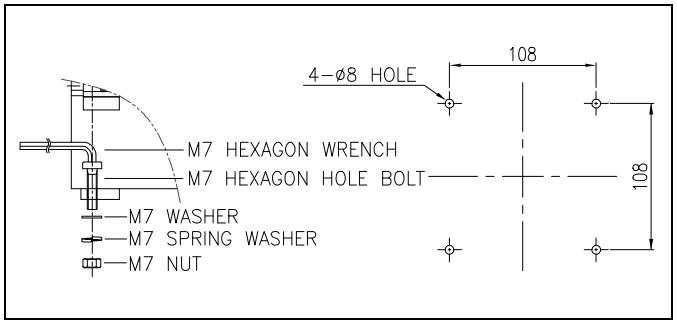

7 사용 시 주의사항

- 본 제품은 방수, 방진형으로 제작되었습니다. 전원선 연결, 보수, 점검 등의 작업을 위해 제품을 해체 조립하실 경우에는 필히 각 부분의 체결볼트를 최대한 조여 기밀성을 유지하십시오.
- 케이블 인입구는 케이블 그랜드를 사용하여 기밀성을 유지하십시오. 케이블 인입구를 밀폐하지 않은 상태로 옥외에 방치 하면 수분이나 먼지 등의 침투로 제품이 손상될 수 있습니다.
- 사용전압이 정격전압보다 심하게 상승하거나 하강하면 제품수명이 단축되거나, 동작불량 등의 문제가 발생합니다. 사용전압을 정격전압의 ±5% 이내의 범위로 맞추십시오.
- 벨이나 몸체에 신나, 벤젠 등의 화학물질이 접촉되면 제품이 손상되거나 변색, 변형 될 수 있으니 주의하십시오.

8 고장 처리

상황	주원인	처리방법
벨의 미동작	결선불량	결선 재확인
	전원 미공급	전원공급 확인