SAOL1

OPERATING MANUAL
LED 저광도 항공장애등
LED Obstruction Light

큐라이트 제품을 구입해 주셔서 감사합니다.
제품을 보다 안전하고 오래 사용할 수 있도록 본 취급설명서를 자세히 읽어보신 후 올바르게 사용해 주시기 바랍니다.

1 제품 특징

- 고휘도 SMD LED을 광원으로 채택하여 최소 50,000시간이 넘는 사용시간이 보장됩니다.
- 내진 구조를 채택하여 진동이나 충격이 심한 환경에 뛰어난 내구성을 가집니다.
- 알루미늄 방열프레임을 채택하여 기존 열에 쉽게 손상되는 LED의 단점을 보완 하였습니다.
- 국제민간항공기구(ICAO)에서 규정한 저광도 항공장애등 규정을 준수하여 제작 되었습니다.
- 중심부 휘도는 최소 10cd 이상 보장됩니다.
- VDC12~VDC50에 이르는 프리볼트를 지원하여 다양한 환경 및 시스템에서도 사용이 가능합니다.
- 재질 : 그로브-PC. 몸체-PC. 방열판-AL. PIPE-SUS304
- 점등형
- 사용온도 : -30°C ~ 50°C
- 보호등급 : IP65

2 제품 사양 및 외형도

- 제품사양

형식	전압	전류	중량	점멸수	색상
SAOL1	VDC12~50	MAX.0.8A	0.92Kg	-(점등형).	적색-R

- 외형도

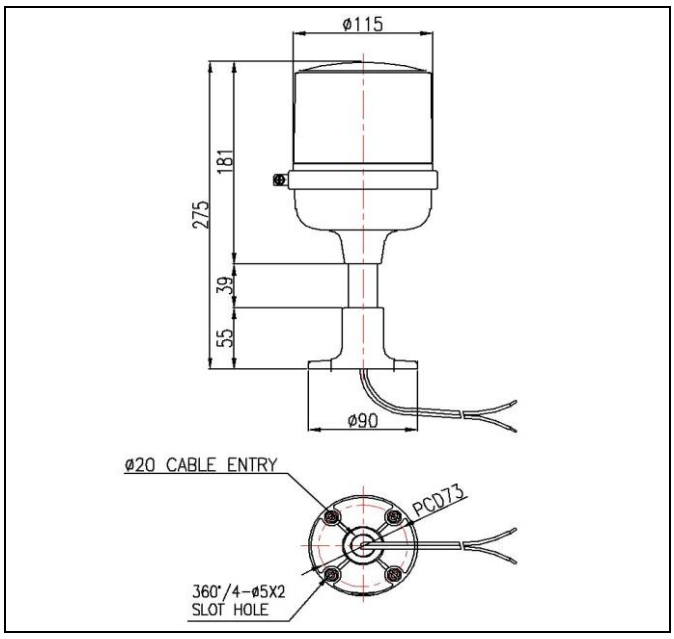

3 제품 구조도

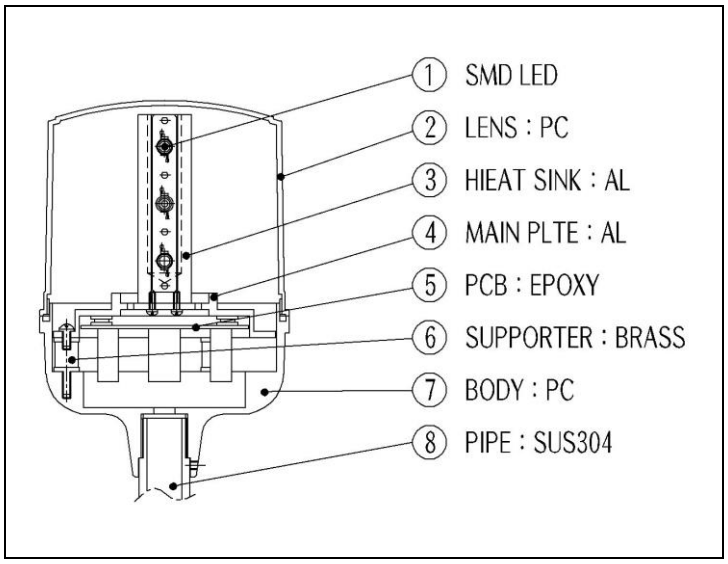

NO	Description	Specification	Part No.
①	SMD LED	5050/2V/60mA	E-CHIP-LED-U56-3REN-04-R-KO
②	LENS	Ø125	Y-0008-PR-CN
③	HEAT SINK	8 각-83mm	Y-1229-83-CN
④	MAIN PLATE	Ø106	Y-1111-1-CN
⑤	PCB	Ø80	S-0228-ULB-CN
⑥	SUPPORTER	5x15	B-0050-B5*15-CN
⑦	BODY	-	Y-1111-10-CN
⑧	PIPE	Ø24x111	Y-2011-KO

4 취부 방법

본 제품은 옥외용 방수, 방진 구조로 제작되었습니다. 가급적 진동이나 충격이 적은 곳에 수직 정방향으로 부착하십시오.
- 제품을 부착하고자 하는 곳에 드릴로 알맞은 취부 구멍을 내십시오. (취부 구멍의 치수는 외형도 참고)
- 별도의 취부 볼트(M5-4EA)를 사용하여 제품을 고정시키십시오.

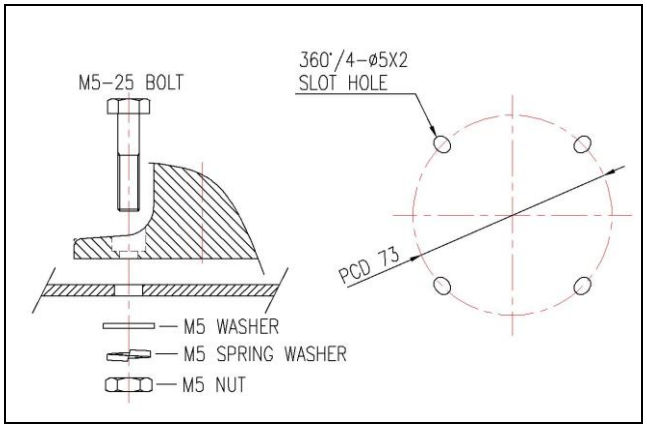

5 결선 방법

본 제품은 UL1015-18AWG (0.75sq) x 2C 전원선이 500mm 인출되어 있습니다.

- 전원선중 흑색선을 -방향, 적색선을 +방향으로 결선하십시오.

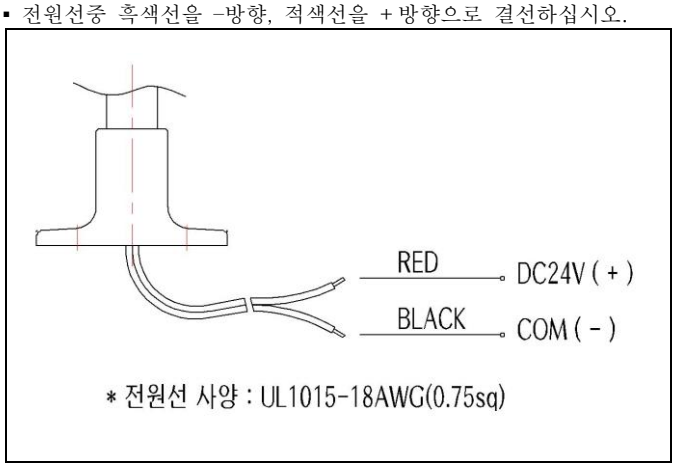

6 Block Diagram

본 제품의 작동원리는 아래의 Block Diagram을 참조하시기 바랍니다.

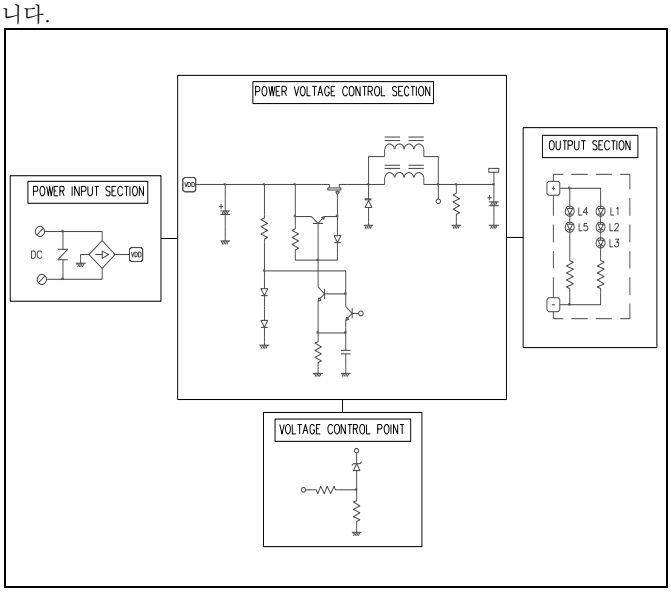

7 사용시 주의 사항

- 사용전압이 정격전압보다 심하게 상승하거나 하강하면 제품수명이 단축되거나, 동작불량 등의 문제가 발생합니다. 사용전압을 정격전압의 ±5% 이내의 범위로 맞추십시오.
- 그로브나 몸체에 신나, 벤젠 등의 화학물질이 접촉되면 제품이 손상 되거나 변색, 변형 될 수 있으니 주의하십시오.
- 제품에 강한 충격을 가하지 마십시오. 부품 파손이나 쇼트의 원인이 됩니다.
- 몸체케이스 밖으로 나오는 선을 강하게 당기지 마십시오. 고장의 원인이 됩니다.

8 고장 처리

상황	주원인	처리방법
LED 신호 빛이 부분적으로 발산되지 않음	LED 부분 손상-정격보다 높은 전압 공급	사용 전압 확인
희미한 점등	정격보다 낮은 전압공급	사용전압 확인
점등. 점멸 동시 불능	결선불량	결선 재확인
	전원 미공급	전원공급 확인