SAOL1 저광도 LED 항공장애등

IP56 -30~+50℃

대형 고층건물, 공항 활주로의 등화 확인

국제 민간항공기구 ICAO인증 획득

SAOL1

공통사양(SAOL1/ SAOL2/ SAOL3/ SAOL4)

- LED 광원 제품으로 수명이 길어(전구의 25배) 전구 광원에서 빈번하게 발생하던 전구 교체 비용 절감
- SAOL2와 SAOL3 모델은 직부형과 Pole 취부형 중 취부 환경에 적합한 구조 선택
- PC 또는 알루미늄 하우징 구조로 내구력 우수
- 하우징 내부에 전원 결선용 단자대 설치(SAOL2/ SAOL3/ SAOL4)
- 주위의 어둠을 감지하는 선스위치 내장 동작 시스템 구성 가능

SAOL1 저광도 LED 항공장애등

- 저광도 A타입 항공장애등은 높이가 지표 또는 수면으로부터 150m 미만인 고정물체에 설치합니다.

형식	저광도 A타입		
광원	고휘도 발광다이오드(LED)		
광색	적색(Red)		
동작 구분	점등형		
정격 전압	DC12V, DC24V, AC110V, AC220V		
소비전력	20W		
몸체색상	흑색(Black)	케이블 인입구	Ø20
재질	그로브-PC, 몸체-PC, 그로브 링-SUS316L, Pole-Al, 브라켓-Al		
보호등급	IP56	사용 주위 온도	-30℃ ~ +50℃
기술인증	ICAO	광도	17cd ±25%

외형도

(단위 : mm)

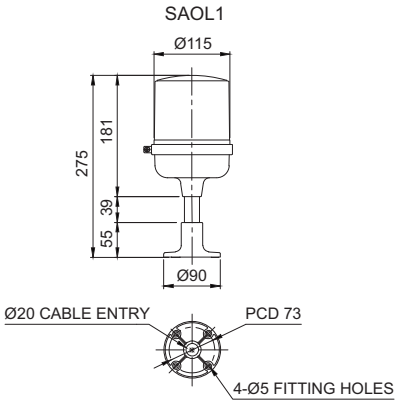

모델선정

SAOL1	-	24	-	R
[형번]		[전압]		[색상]
· SAOL1		· 12-DC12V · 24-DC24V · 110-AC110V · 220-AC220V		● R-적