SANA series

선박/ 중공업용 에어혼

IP56 | -20~+60℃ | HORN | 130dB

SANA200-200~300HZ
SANA400-400~600HZ
SANA700-700~800HZ

공통사양(SANA200/ SANA400/ SANA700)

· 압축된 공기를 동력으로 이용하여, 진동판으로 고음을 발생시키는 고음량 혼(Horn)
· 공기의 사용량이 적고, 수명이 긴 특수 소재 사용
· 소음이 심한 기관실 또는 펌프실의 전화 호출, 비상경보 등에 적합
· 음량 : Max. 130dB at 1m
· 몸체 표준색상 : ●적-R ●흑-BK ●청녹-MUNSELL No.7.5BG 7/2
· 재질 : 혼-PC, 솔레노이드 밸브 박스-ABS
· 공기압(Air Pressure) : 5~7kg/㎠
· 주위 사용 온도 : -20℃ ~ +60℃
· 기술인증 : KIMM
· 보호 등급 : IP56

형식	주파수	음량	인증	중량	전압	전류	색상
SANA200	200~300Hz	Max. 130dB	KIMM	1.19kg	DC24V AC110V AC220V	0.448A	● R-적 ● BK-흑 ● 7.5BG-청녹
SANA400	400~600Hz			1.13kg		0.111A	
SANA700	700~800Hz			1.07kg		0.055A	

SANA200

SANA200 200~300Hz

외형도

(단위 : mm)

SANA200

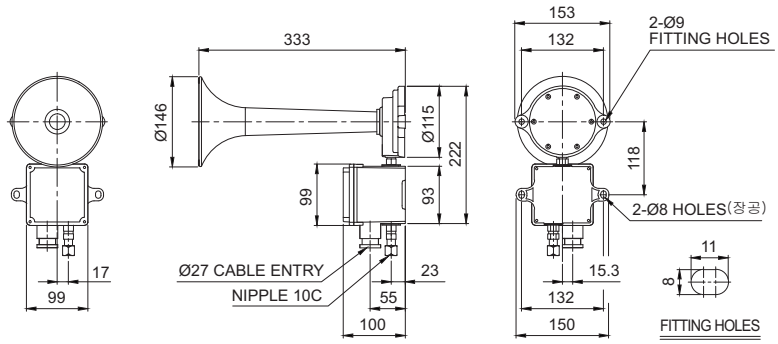

SANA400

SANA400 400~600Hz

외형도

(단위 : mm)

SANA400

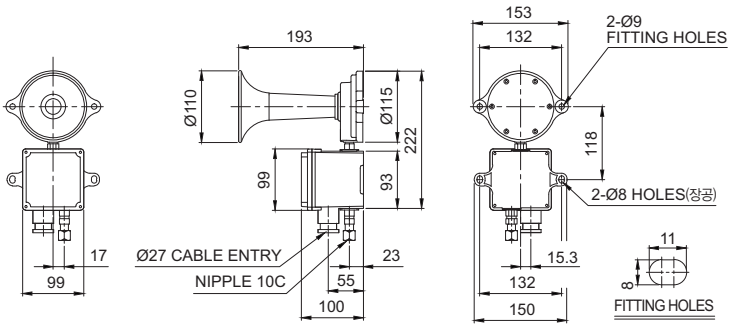

SANA series

선박/ 중공업용 에어혼

IP56 | -20~+60℃ | HORN | 130dB

SANA700

모델선정

SANA200	-	220	-	R
[형번]		[전압]		[색상]

- SANA200
- SANA400
- SANA700

- 24-DC24V
- 110-AC110V
- 220-AC220V

- R-적
- BK-흑
- 7.5BG-청녹

SANA700 700~800Hz

외형도

(단위 : mm)

SANA700

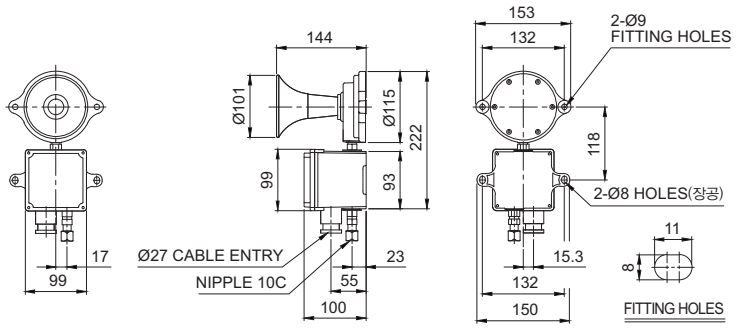

사용자 주문 사양

- 혼과 솔레노이드 박스 분리 설치를 위한 개별 공급
- NON RETURN 밸브, Y필터 장착

NON RETURN 밸브

Y필터

QEB

방폭형 솔레노이드 박스

IP66 | -40~+60℃

QEB

모델선정

QEB	-	24
[형번]		[전압]

- QEB

- 24-DC24V
- 110-AC110V
- 220-AC220V

QEB 방폭형 솔레노이드 박스

- 재질 : 몸체, 커버-Al
- 사용온도 : -40℃ ≤ Tamb ≤ +60℃
- 보호등급 : Ex d ⅡC T6, IP66
- 기술인증 : KIMM
- 사진은 방폭 케이블그랜드가 장착된 제품이며, 방폭 케이블그랜드 장착형은 주문사양으로 공급

외형도

(단위 : mm)
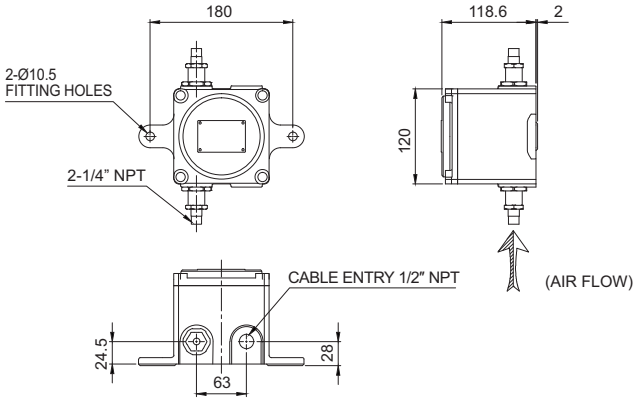
QEB