S80LS

OPERATING MANUAL

중장비용 LED 스트로브 라이트

LED Strobe Light for Heavy Equipment

큐라이트 제품을 구입해 주셔서 감사합니다.

제품을 보다 안전하고 오래 사용할 수 있도록 본 취급설명서를 자세히 읽어보신 후 올바르게 사용해 주시기 바랍니다.

① 제품 특징

▪ 초고휘도 LED렌즈와 반사 구조를 채택하여 주간에도 전구 또는
크세논램프와 같은 강력한 신호를 출력합니다.
▪ 진동과 충격, 먼지와 수분에 강한 내진, 방수형 구조로 제작되었
습니다.
▪ 재질 : 그로브-PC, 몸체-ABS
▪ 점멸수: 60~80/min.
▪ 보호등급 : IP65

② 제품 사양 및 외형도

형식	전압	전류	중량	점멸수	색상
S80LS	DC12V	MAX.0.16A	0.25Kg	60~80/min	적색-R 황색-A 녹색-G 청색-B
	DC24V	MAX.0.08A	0.25Kg		

S80LS

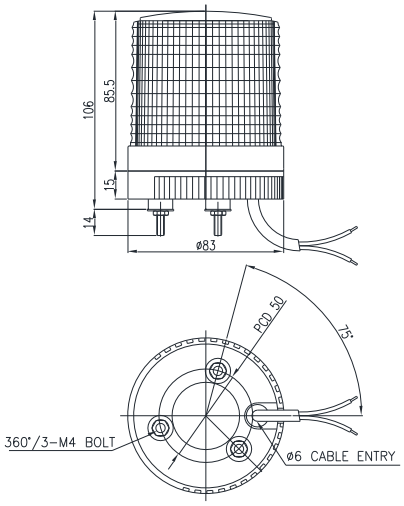

③ 결선 방법

본 제품은 UL2095(0.5sq x 2) 통선 전원선이400mm인출되어 있습니다.
▪ DC 전용 제품이며 흑색선을 (-)극성에 결선하십시오

④ 취부방법

▪ 본 제품은 옥외용 방수, 방진 구조로 제작되었습니다.
▪ 가급적 수분과 분진, 그리고 진동이나 충격이 적은 곳에 수직 정방향으로 부착하십시오.
▪ 제품을 부착하고자 하는 곳에 드릴로 알맞은 취부 구멍을 내십시 오. (취부 구멍의 치수는 외형도 참고)
▪ 제품 밑면의 취부볼트에 장착된 너트(M4-3 EA)를 사용하여 제품을 고정시키십시오

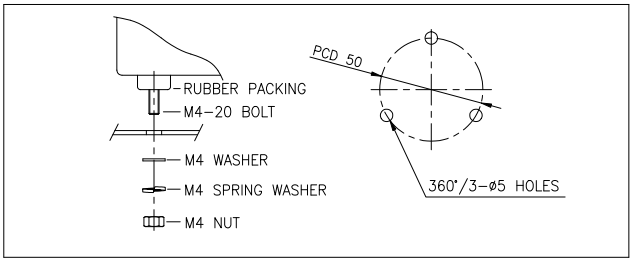

⑤ 사용시 주의 사항

▪ 사용전압이 정격전압보다 심하게 상승하면 LED 수명이 단축되거 나, 동작불량 등의 문제가 발생합니다. 사용전압을 정격전압의 ±5% 이내의 범위로 맞추십시오.
▪ 그로브나 몸체에 신나, 벤젠 등의 화학물질이 접촉되면 제품이 손상 되거나 변색, 변형 될 수 있으니 주의하십시오.
▪ 제품에 강한 충격을 가하지 마십시오. 부품 파손이나 쇼트의 원 인이 됩니다.
▪ 몸체케이스 밖으로 나오는 전선을 강하게 당기지 마십시오. 고장 의 원인이 됩니다.

⑥ 고장 처리

상황	주원인	처리방법
LED 동작불능	LED 손상	LED 교체
	전원 미공급	전원 공급 확인
불규칙한 스트로브 동작	정격보다 낮은 전압 공급	사용 전압 확인