S80 series

외경 80mm LED 점등/점멸 표시등

IP44 -30~+50℃ RoHS

S80LK

S80LK LED 점등/점멸 표시등

- 외경 80㎜의 LED 점등/점멸 표시등
- 제품 하단에 원형 취부대가 부착되어 설치가 편리
- 부저 내장 불가
- 점등-점멸 선택 스위치 내장
- 점멸수 : 60~80/min
- 재질 : 그로브-AS, 몸체-ABS, 반사체-내열성 ABS
- 사용 주위 온도 : -30℃ ~ +50℃
- 보호등급 : IP44
- RoHS 대응

사양

형식	전압	전류	인증	중량	색상
S80LK	DC12V	0.123A	-	0.20㎏	● R-적 ● A-황 ● G-녹 ● B-청
	DC24V	0.094A		0.20㎏	
	AC110V	0.035A		0.37㎏	
	AC220V	0.017A		0.37㎏	

외형도

(단위 : mm)

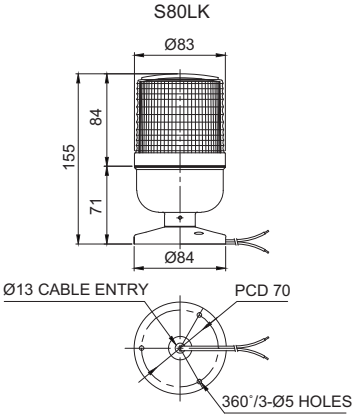

결선정보

- 전원선 인출형, 전선규격 UL1015 AWG18(0.75sq)×2C 400mm
- 본 제품의 전원은 극성 구별없이 사용할 수 있습니다.(무극성)

사용자 주문 사양

- Pole 취부형

표준형	QZ18	SZ18	SL18	QLA18
Steel	PC	Al	Al	PC

※ 취부대 상세 치수는 Page32~37을 참조하십시오.

모델선정

S80LK	-	24	-	R
[형번]		[전압]		[색상]
· S80LK		· 12-DC12V · 24-DC24V · 110-AC110V · 220-AC220V		● R-적 ● A-황 ● G-녹 ● B-청