S80 series

외경 80mm LED 반사경 회전 경고등

IP44 | -20~+50℃ | BUZZER | 90dB | RoHS

S80DR

S80LR

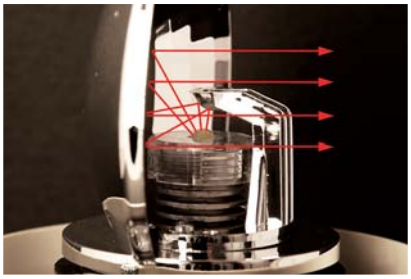

LED 반사경 회전형의 특징

LED 반사경 회전형은 직진성이 강한 LED 빛을 특수 LED 집배광 구조를 통해 상하 좌우의 전 방향으로 강력하게 발산시키는 당사의 독창적인 개발품입니다.(특허등록 제품)

구형번 대체 사양

S80DR은 구형번 S80RLR을 대체하는 사양품으로 외형 치수, 기능, 특징이 동일합니다.

S80DR/ S80LR LED 반사경 회전 경고등

- 외경 80㎜의 소형 LED 반사경 회전 경고등
- 특수 LED 집광구조와 다면 반사경을 이용하여 상하 좌우의 전 방향 시인성이 우수
- 부저 내장 가능 : 음량 Max. 90dB at 1m
- 회전수 : 120~140RPM
- 재질 : 그로브-AS, 몸체-ABS, 반사경-내열성 ABS
- 사용 주위 온도 : -20℃ ~ +50℃
- 보호등급 : IP44
- RoHS 대응

사양

형식	전압	전류	인증	중량	색상
S80DR S80LR	DC12V	0.183A	-	0.23㎏	● R-적 ● A-황 ● G-녹 ● B-청
	DC24V	0.127A		0.23㎏	
	AC110V	0.035A		0.38㎏	
	AC220V	0.017A		0.38㎏	

외형도

(단위 : mm)

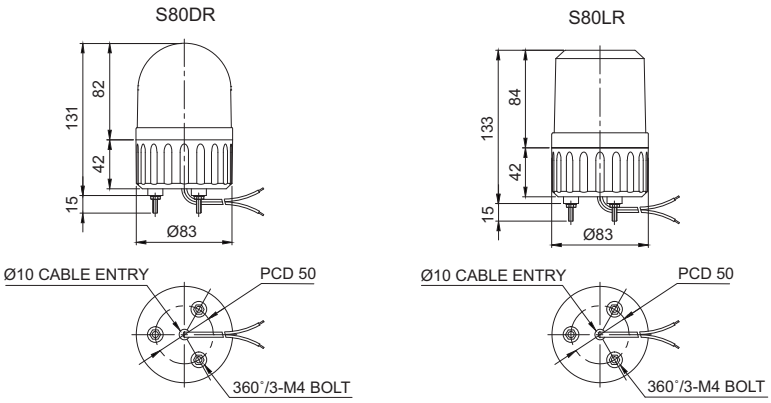

결선정보

- 전원선 인출형, 전선규격 UL1015 AWG18(0.75sq)×2C 400mm
- DC 사양의 경우 흑색선이 (-)극성입니다.

사용자 주문 사양

- 벽면 취부대 : 전원선을 중앙부 또는 벽면으로 인출할 수 있는 구조입니다.

벽면 취부대
TWS80

벽면 취부대
TWA80

모델선정

S80DR	-	BZ	-	220	-	R
[형번]		[부저]		[전압]		[색상]
· S80DR · S80LR		· 무지정 -부저 없는형 · BZ지정 -부저 내장형		· 12-DC12V · 24-DC24V · 110-AC110V · 220-AC220V		● R-적 ● A-황 ● G-녹 ● B-청