# S80 series

외경 80mm LED 반사경 회전 경고등

IP44 | -20~+50℃ | BUZZER | 90dB | RoHS

S80ADR

S80ALR

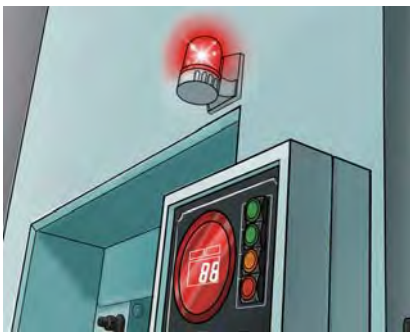

S80A series는 별도의 구조물 없이 간단하게 벽면에 취부할 수 있는 제품입니다.

### 구형번 대체 사양

S80ADR은 구형번 S80ALR을, S80ALR은 구형번 S80AULR을 대체하는 사양품으로 외형 치수, 기능, 특징이 동일합니다.

## S80ADR/ S80ALR LED 반사경 회전 경고등

- 별도의 취부대 없이 벽면에 간단하게 부착할 수 있는 모델
- 측면 취부 브라켓에 단자대가 적용되어 결선이 편리
- 부저 내장 가능 : 음량 Max. 90dB at 1m
- 회전수 : 120~140RPM
- 재질 : 그로브-AS, 몸체-ABS, 반사경-내열성 ABS
- 사용 주위 온도 : -20℃ ~ +50℃
- 보호등급 : IP44
- RoHS 대응

### 사양

| 형식 | 전압 | 전류 | 인증 | 중량 | 색상 |
|---|---|---|---|---|---|
| S80ADR<br>S80ALR | DC12V | 0.183A | - | 0.34kg | ● R-적<br>● A-황<br>● G-녹<br>● B-청 |
| | DC24V | 0.127A | | 0.34kg | |
| | AC110V | 0.035A | | 0.49kg | |
| | AC220V | 0.017A | | 0.49kg | |

### 외형도

(단위 : mm)

S80ADR

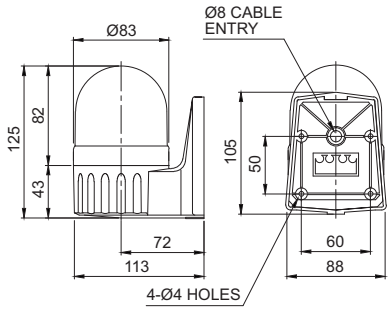


S80ALR

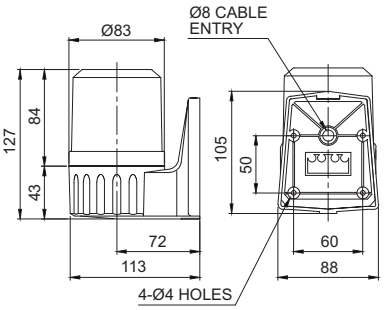


### 결선정보

- 전원 결선 : 단자대 부착형으로 단자대에 전원선을 결선합니다.
- DC 사양의 경우 흑색선이 (-)극성입니다.

### 취부방법

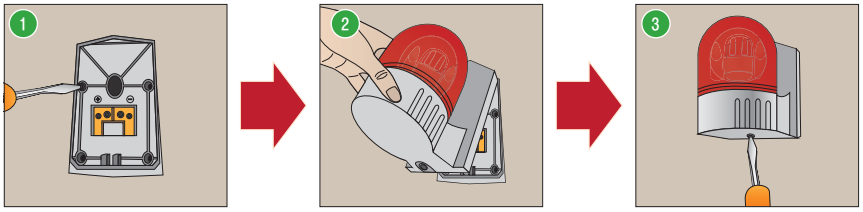

1. 취부면에 고정판을 볼트로 고정하고 단자대에 전원선을 연결합니다.
2. 밑판 위쪽 부분에 있는 고리(Hook)를 고정판에 삽입하여 취부합니다.
3. 경고등의 바닥면 볼트를 고정하면 취부가 완료됩니다.

### 모델선정

| S80ALR | - | BZ | - | 110 | - | R |
|---|---|---|---|---|---|---|
| [형번] | | [부저] | | [전압] | | [색상] |
| · S80ADR<br>· S80ALR | | · 무지정<br>-부저 없는형<br>· BZ지정<br>-부저 내장형 | | · 12-DC12V<br>· 24-DC24V<br>· 110-AC110V<br>· 220-AC220V | | ● R-적<br>● A-황<br>● G-녹<br>● B-청 |