S60ADS

OPERATING MANUAL

부저 내장 크세논램프 스트로브 표시등

Xenon Lamp Strobe Light with Buzzer

큐라이트 제품을 구입해 주셔서 감사합니다.
제품을 보다 안전하고 오래 사용할 수 있도록 본 취급설명서를 자세히 읽어보신 후 올바르게 사용해 주시기 바랍니다.

1 제품 특징

- 소형 경량으로 시각 신호와 청각 신호의 동시전달 및 제어가 가능한 제품입니다.
- 협소한 공간에 설치가 용이하며 최대 100dB의 고음량 신호음이 출력됩니다.
- 강력한 스트로브 신호를 발산하는 제품으로 주위환경이 밝은 장소와 먼 거리 신호 전달용으로 적합합니다.
- 재질 : 그로브-AS, 몸체-ABS
- 점멸수(점멸동작시) : 60~80/min.
- 신호음 음량 : MAX 100dB/m
- 보호등급 : IP54

2 제품 사양 및 외형도

1) S60ADS

- **제품사양**

형식	전압	전류	중량	점멸수	색상
S60ADS	DC12V	0.550A	0.21Kg	60~80/min.	적색-R 황색-A 녹색-G 청색-B
	DC24V	0.266A	0.21Kg		
	AC110V	0.088A	0.20Kg		
	AC220V	0.044A	0.20Kg		

- **S60ADS 외형도**

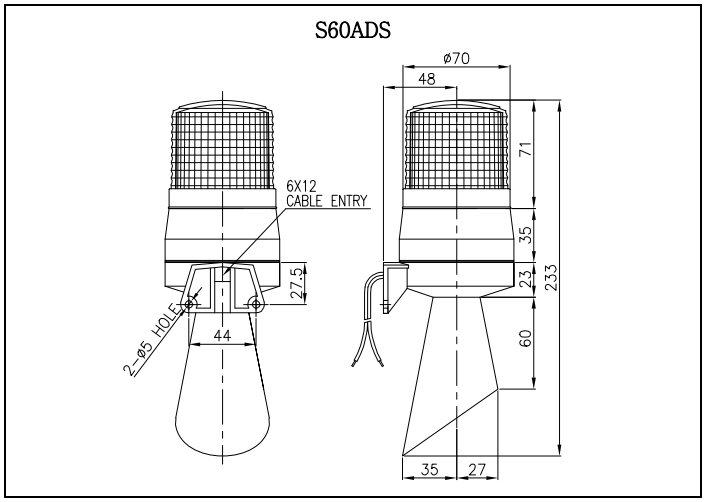

3 결선 방법

제품의 전원선과 신호선은 아래와 같이 전압 사양에 따라 정확하게 결선하여 사용하십시오.

▸ **전원선 및 신호선**

- AC 전원을 사용하는 제품 : UL1007-NO.22(0.3sq) 400mm
- DC 전원을 사용하는 제품 : UL1007-NO.22(0.3sq) 400mm
  흑색선을 (-)극성으로 결선하십시오.

▸ **결선도**

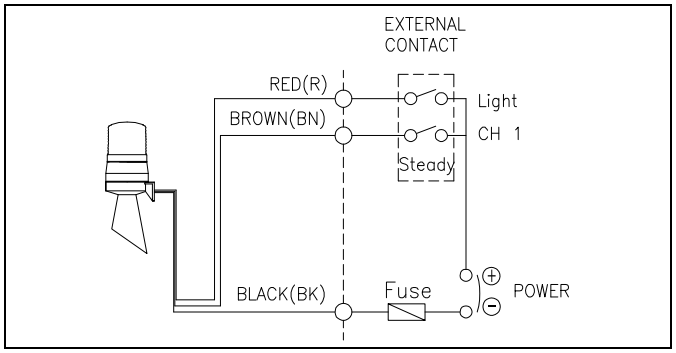

4 취부 방법

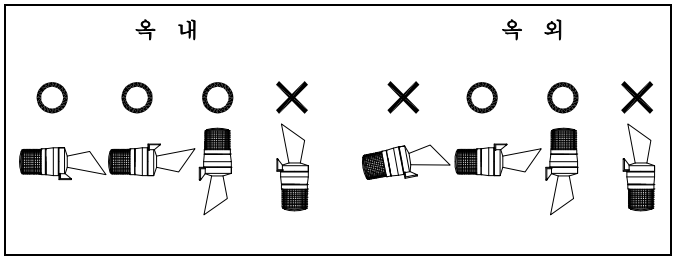

- 본 제품은 옥내용 일반구조로 제작되었습니다.
- 옥외 사용시엔 제한적으로 빗물의 침투가 되지 않도록 설치하여 사용하십시오.
- 가급적 수분과 분진이 적은 곳에 부착하여 사용하십시오.
- 제품을 부착하고자 하는 곳에 맞는 취부 구멍을 내십시오. (취부 홀의 치수는 외형도면 참고)
- 제품과 함께 동봉된 취부 볼트와 너트(M4-2EA)를, 사용하여 전원선과 신호선의 결선작업에 이상이 없음을 확인 한 후 제품을 고정시키십시오.

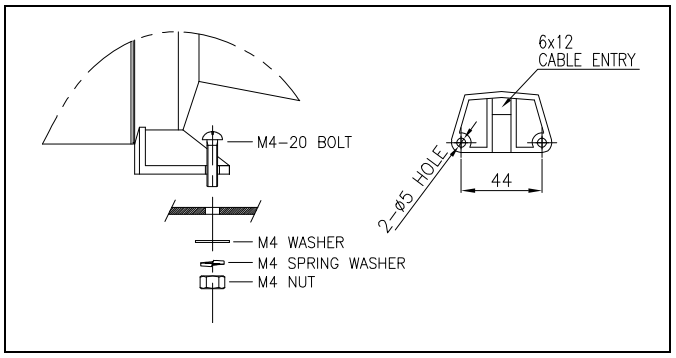

5 사용 시 주의사항

- 사용하지 않는 신호선은 절연테이프 등을 이용해 반드시 절연처리 하십시오. 각 신호선의 쇼트는 고장의 원인이 됩니다.
- 사용전압이 정격전압보다 심하게 상승하거나 하강하면 수명이 단축되거나, 동작불량 등의 문제가 발생합니다. 사용전압을 정격전압의 ±5% 이내의 범위로 맞추십시오.
- 그로브나 몸체에 신나, 벤젠 등의 화학물질이 접촉되면 제품이 손상되거나 변색, 변형 될 수 있으니 주의하십시오.
- 제품에 강한 충격을 가하지 마십시오. 전구의 단선 및 쇼트의 원인이 됩니다.
- 몸체케이스 밖으로 나오는 선을 강하게 당기지 마십시오. 고장의 원인이 됩니다.

6 고장 처리

상황	주원인	처리방법
램프 동작 불능	램프 손상	기판 교체(램프일체형)
	전원 미공급	전원 공급 확인
불규칙한 스트로브 동작	정격보다 낮은 전압 공급	사용 전압 확인
음량 출력 불능	전원 미공급	전원 공급 확인
	음량 불량	본사 및 가까운 대리점에 문의