S60ADH

OPERATING MANUAL

소형 폰

Small Size Phone

큐라이트 제품을 구입해 주셔서 감사합니다.
제품을 보다 안전하고 오래 사용할 수 있도록 본 취급설명서를 자세히 읽어보신 후 올바르게 사용해 주시기 바랍니다.

1 제품 특징

- 소형 경량 ABS 하우징 구조로 협소한 공간에 설치가 용이입니다.
- 혼 공진 구조로 저전력 고음량이 출력되는 부저형 제품입니다.
- 재질 : 몸체-ABS
- 음량(MAX) : 100dB/m
- 보호등급 : IP54

2 제품 사양 및 외형도

1) S60ADH

- **제품사양**

형식	전압	전류	중량	음량(Max)
S60ADH	DC12V	0.083A	0.12Kg	100dB/m
	DC24V	0.042A		
	AC110V	0.016A	0.11Kg	
	AC220V	0.008A		

■ S60ADH 외형도

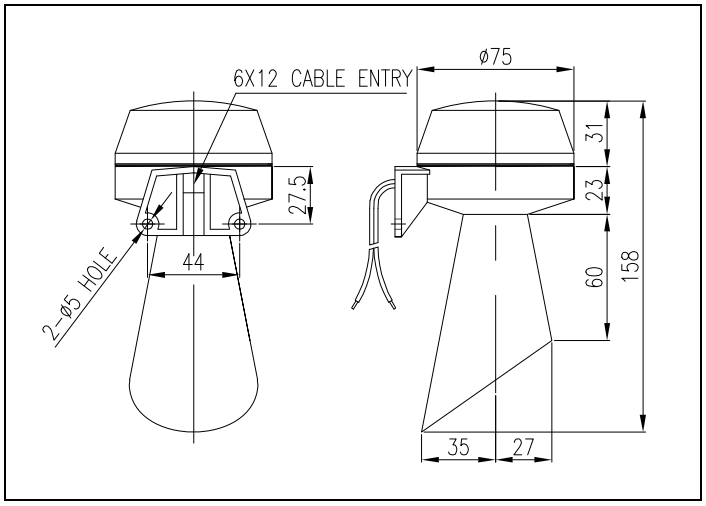

3 결선 방법

제품의 전원선은 아래와 같이 전압 사양에 따라 정확하게 결선하여 사용하십시오.

▸ **전원선**

- AC 전원을 사용하는 제품 :
  전원선 규격 : UL1015-NO.18(0.75sq) X 2C 400mm
  극성에 관계없이 결선하십시오.

- DC 전원을 사용하는 제품 :
  전원선 규격 : UL1015- NO.18(0.75sq) X 2C 400mm
  흑색선을 (-)극성에 결선하십시오.

4 취부 방법

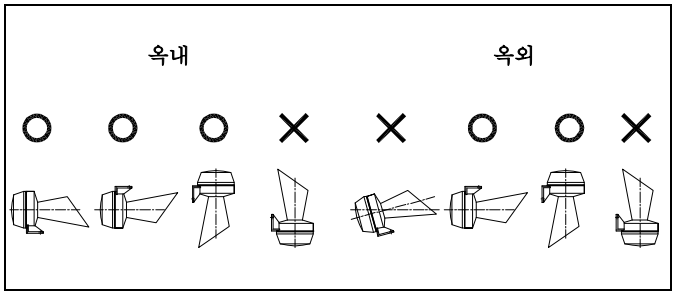

- 본 제품은 옥내용 일반구조로 제작되었습니다. 수직 정방향으로 설치하여 사용하십시오.
- 옥외사용 시엔 제한적으로 빗물의 침투가 적은 곳에 수직 정방향으로 설치하여 사용하십시오.
- 가급적 수분과 분진이 적은 곳에 부착하여 사용하십시오.
- 제품을 부착하고자 하는 곳에 드릴로 알맞은 취부 구멍을 내십시오. (취부 구멍의 치수는 외형도면 참고)
- 제품과 함께 동봉된 취부 볼트와 너트(M4-2EA)를, 사용하여 전원선과 신호선의 결선작업에 이상이 없음을 확인 한 후 제품을 설치하십시오.(제품 설치시에는 취부도면 참조.)

■ S60ADH 취부도

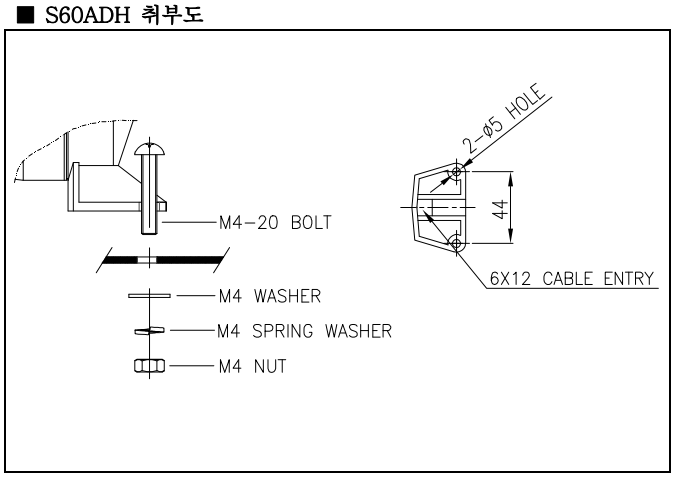

5 사용 시 주의사항

- 사용전압이 정격전압보다 심하게 상승하거나 하강하면 수명이 단축되거나, 동작불량 등의 문제가 발생합니다. 사용전압을 정격전압의 ±5% 이내의 범위로 맞추십시오.
- 그로브나 몸체에 신나, 벤젠 등의 화학물질이 접촉되면 제품이 손상되거나 변색, 변형 될 수 있으니 주의하십시오.
- 제품에 강한 충격을 가하지 마십시오. 전구의 단선 및 쇼트의 원인이 됩니다.
- 몸체케이스 밖으로 나오는 선을 강하게 당기지 마십시오. 고장의 원인이 됩니다.

6 고장 처리

상황	주원인	처리방법
음량 출력 불능	전원 미공급	전원 공급 확인
	피에조 불량	본사 및 가까운 대리점에 문의

제품 사용 방법 및 A/S 문의

㈜큐-라이트 Q-LIGHT CO., LTD.
http://www.qlightkr.com
E-mail : qlightkr@qlightkr.com

서울영업소
Tel) 02-2679-6152(대)
서울시 구로구 신도림동 410-13 안성빌딩 A동 312호

부산영업소/공장
Tel) 055-328-1111(대), 055-328-4061~4063
경상남도 김해시 상동면 우계리 178-1