S60ADB

OPERATING MANUAL

부저 내장 전구 점등/점멸형 표시등

Bulb Steady/Flashing Light with Buzzer

큐라이트 제품을 구입해 주셔서 감사합니다.
제품을 보다 안전하고 오래 사용할 수 있도록 본 취급설명서를 자세히 읽어보신 후 올바르게 사용해 주시기 바랍니다.

1 제품 특징

- 소형 경량으로 시각 신호와 청각 신호의 동시전달 및 제어가 가능한 제품입니다.
- 협소한 공간에 설치가 용이하며 최대 100dB의 고음량 신호음이 출력됩니다.
- 전구 점등/점멸 선택선이 외부로 인출되어 사용조건에 적합한 동작을 선택하실 수 있습니다.
- 산광효과가 우수한 그로브를 채택하여 시인성이 우수합니다.
- 재질 : 그로브-AS, 몸체-ABS
- 점멸수(점멸동작시) : 60~80/min.
- 신호음 음량 : MAX 100dB/m
- 보호등급 : IP54

2 제품 사양 및 외형도

1) S60ADB

- 제품사양

형식	전압	전류	전구			중량	색상
S60ADB	DC12V	1.008A	12V10W	T16x35 15S	9	0.23Kg	적색-R 황색-A 녹색-G 청색-B
	DC24V	0.556A	24V10W		10		
	AC110V	0.127A	110V 10W	T16x35 15S	12	0.22Kg	
	AC220V	0.064A	220V 10W		13		

■ S60ADB 외형도

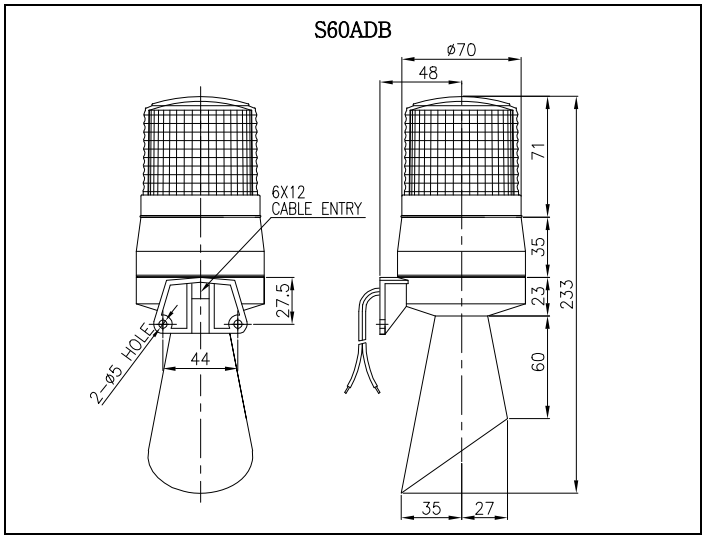

3 결선 방법

본 제품은 UL1015-NO.18(0.75sq)X2C 400mm 전원선과 음색 신호선이 인출됩니다. 아래 결선도를 참고하여 결선하십시오.

전원선
- AC 전원 사용 제품은 전원선 색상에 관계없이 결선하십시오.
- DC 전원을 사용하는 제품은 흑색선을 (-)극성에 결선하십시오.

▸ 신호선 (Light 측 신호선)
- 신호선 규격 : UL1007-NO.22(0.3sq) 400mm

■ S60ADB 결선도

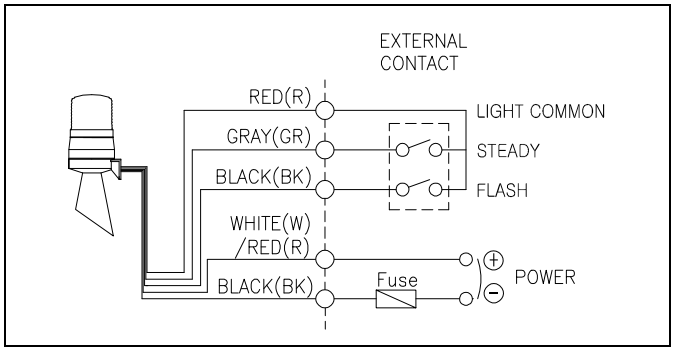

4 취부 방법

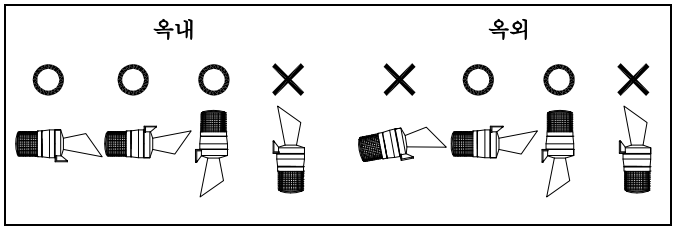

- 본 제품은 옥내용 일반구조로 제작되었습니다. 수직 정방향으로 설치하여개 사용하십시오.
- 옥외 사용시엔 제한적으로 빗물의 침투가 되지 않도록 설치하여 사용하십시오.
- 가급적 수분과 분진이 적은 곳에 부착하여 사용하십시오.
- 제품을 부착하고자 하는 곳에 맞는 취부 구멍을 내십시오. (취부 구멍의 치수는 외형도면 참고)
- 제품은 취부볼트와 너트(M4-2EA)를, 사용하여 전원선과 신호선의 결선작업을 확인 한 후 제품을 고정 시키십시오.

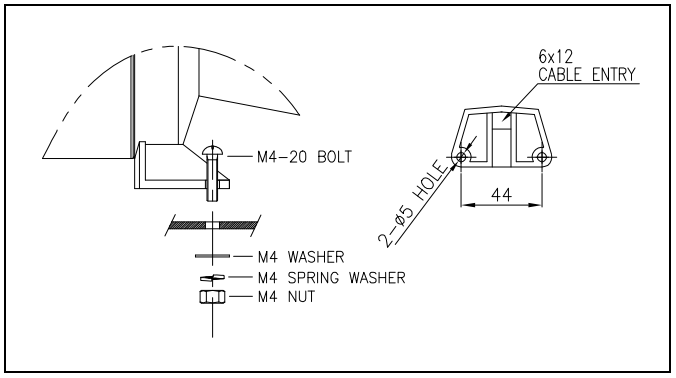

5 전구의 교체

1) 주의 ! 전원차단

필히 전원을 차단하시고 최소 1 분 이상이 지난 후 교체하십시오.

2) 그로브 분리

그로브를 반시계 방향으로 돌려 분리하시고, 조립판에서 관련 부품을 확인 하십시오.

3) 전구 교체

- 교환하고자 하는 전구가 정격전압과 일치하는지 확인하십시오. 정격용량 이상의 전구를 사용하시면 제품수명이 단축되고, 그로브 및 반사경이 손상 되오니 정격용량(W) 또는 그 이하 용량의 전구를 사용하십시오.
- 전구의 분리 : 전구를 약간 눌러 시계 반대방향 돌리면 전구가 소켓으로부터 일정 길이만큼 이탈합니다.
- 전구의 장착 : 전구를 소켓에 넣어 약간 누른 후 시계방향으로 돌리면 소켓에 걸리면서 장착됩니다.

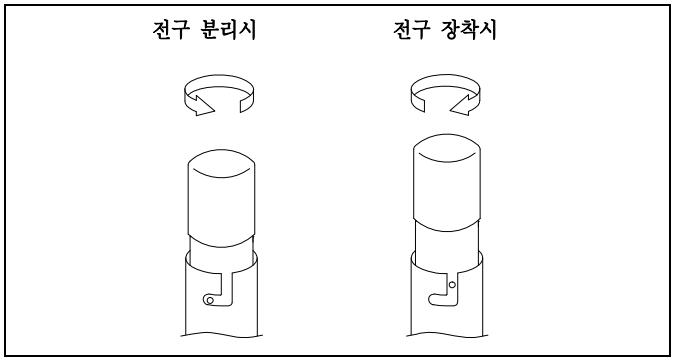

4) 조립은 분리 방법의 역순으로 시행하십시오.

6 사용 시 주의사항(공통)

- 사용하지 않는 신호선은 절연테이프 등을 이용해 반드시 절연처리 하십시오. 각 신호선의 쇼트는 고장의 원인이 됩니다.
- 사용전압이 정격전압보다 심하게 상승하거나 하강하면 수명이 단축되거나, 동작불량 등의 문제가 발생합니다. 사용전압을 정격전압의 ±5% 이내의 범위로 맞추십시오.
- 그로브나 몸체에 신나, 벤젠 등의 화학물질이 접촉되면 제품이 손상되거나 변색, 변형 될 수 있으니 주의하십시오.
- 제품에 강한 충격을 가하지 마십시오. 전구의 단선 및 쇼트의 원인이 됩니다.
- 몸체케이스 밖으로 나오는 선을 강하게 당기지 마십시오. 고장의 원인이 됩니다.

7 고장 처리

상황	주원인	처리방법
점등 불능	전구 단선/풀림	전구 교환/체결
희미한 점등	정격전압보다 낮은 전압공급	사용전압 확인
전구수명이 지나치게 짧음	정격전압보다 높은 전압공급	사용전압확인
전구과열로 렌즈변형	정격용량 이상의 전구사용	정격용량의 전구로 교체
점멸형에서 점등은 되지만 점멸이 불능(점멸형)	잘못된 결선	결선 재확인
음량 출력 불능	전원 미공급	전원 공급 확인
	부저측 불량	본사 및 가까운 대리점에 문의