S60AD series

고음량 부저 내장 표시등

IP54 | -30~+50℃ | BUZZER | 100dB

S60AD series

공통사양(S60ADL/ S60ADS/ S60ADB)

· 외경 60mm 표시등과 고음량 부저가 상하로 결합된 모델
· 원뿔형 음 확산 구조를 통해 강력한 부저음 출력
· 높은 위치의 설치 환경에서 부저음 전달 효과 우수
· 부저 음량 : Max. 100dB at 1m
· 재질 : 그로브-AS, 몸체-ABS, 반사체-내열성 ABS
· 사용 주위 온도 : -30℃ ~ +50℃
· 보호등급 : IP54
· 기술인증 : CE

S60ADL LED 점등/점멸 표시등

· 다층 구조의 LED 반사체를 이용하여 렌즈 전체 면적에서 균일하고 명료한 신호빛 발산
· 점등-점멸 선택 스위치 내장
· 점멸수 : 60~80/min

형식	전압	전류	인증	중량	색상
S60ADL	DC12V	0.166A	CE DC24V 한정	0.17kg	R-적 A-황 G-녹 B-청
	DC24V	0.125A		0.17kg	
	AC110V	0.043A		0.32kg	
	AC220V	0.022A		0.32kg	

S60ADS 크세논램프 스트로브 표시등

· 점멸수 : 60~80/min

형식	전압	전류	인증	중량	색상
S60ADS	DC12V	0.550A	CE DC24V 한정	0.29kg	R-적 A-황 G-녹 B-청
	DC24V	0.266A		0.29kg	
	AC110V	0.088A		0.27kg	
	AC220V	0.044A		0.27kg	

S60ADB 전구 점등/점멸 표시등

· 전압 변동의 영향이 적은 특수 필라멘트 전구 채택
· 점등-점멸 선택 가능
· 점멸수 : 60~80/min

형식	전압	전류	전구			인증	중량	색상
			사양	규격	일련번호			
S60ADB	DC12V	1.008A	12V10W	T16x35 15S	9	CE DC24V 한정	0.19kg	R-적 A-황 G-녹 B-청
	DC24V	0.556A	24V10W	T16x35 15S	10		0.19kg	
	AC110V	0.127A	110V10W	T16x35 15S	12		0.18kg	
	AC220V	0.064A	220V10W	T16x35 15S	13		0.18kg	

S60AD series

고음량 부저 내장 표시등

외형도

(단위 : mm)

S60ADL/ S60ADS/ S60ADB

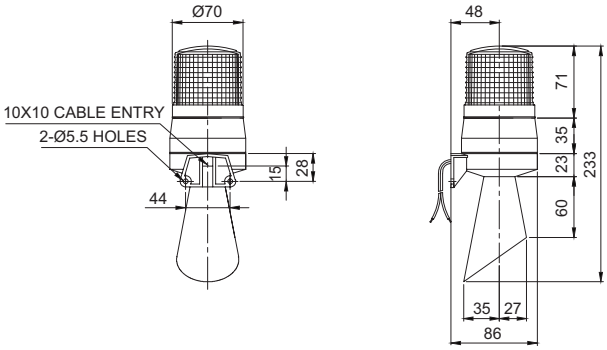

결선도

S60ADB-DC/AC

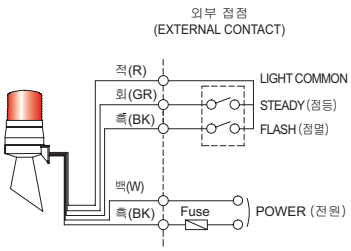

S60ADL/ S60ADS-DC/AC

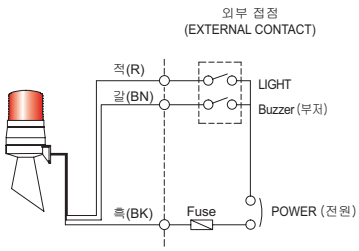

· S60ADB : 전원선 규격 UL1015 AWG18(0.75sq)×2C 400mm
신호선 규격 UL1007 AWG22(0.3sq) 400mm
· S60ADL/ S60ADS : 전선규격 UL1007 AWG22(0.3sq) 400mm
· 본 제품의 전원은 극성 구별없이 사용할 수 있습니다.(무극성)

S60AD 모델은 원뿔형 음 확산구조를 통해 강력한 부저음을 출력합니다.

사용자 주문 사양

· 2음 부저형 : 장음(삐~~삐~~)과 단음(삐~삐~삐~삐)이 모두 출력되는 부저입니다.
· 음량 105dB 강력 부저형 제품(관리형번 : S60AD-HBZ)

모델선정

S60ADL	-	220	-	R
[형번]		[전압]		[색상]
· S60ADL · S60ADS · S60ADB		· 12-DC12V · 24-DC24V · 110-AC110V · 220-AC220V		● R-적 ● A-황 ● G-녹 ● B-청