S180 series

외경 180mm 크세논램프 스트로브 표시등

IP44 | -30~+50℃ | BUZZER | 90dB

S180US/ S180UHS

S180UHS 모델은 초고휘도 크세논램프 내장으로 강력한 섬광을 발산합니다.

S180UHS형 초고휘도 스트로브 표시등

고휘도 크세논램프 3개 내장!
안개, 분진 등이 많은 먼 거리 환경에서도 우수한 시인성 발휘

S180UHS형은 고휘도 크세논램프 3개가 장착된 모델로 먼 거리 시인성을 향상시킨 제품입니다. 안개가 많은 항구나 분진이 많은 제분공장, 철강공장 등에서 높은 성능을 발휘합니다.

공통사양(S180US/ S180UHS)

· 고용량 크세논램프 섬광형으로 야외 원거리 시인성 우수
· 은은한 신호빛이 긴 파장으로 퍼져가는 반투명 렌즈 발광 구조 채택
· 커넥터형 램프 체결 구조로 램프 교체가 편리
· 부저 내장 가능 : 음량 Max. 90dB at 1m
· 재질 : 그로브-ABS, 몸체-ABS
· 점멸수 : 60~80/min(2회 연속 섬광 점멸)
· 사용 주위 온도 : -30℃ ~ +50℃
· 보호등급 : IP44

S180US 크세논램프 스트로브 표시등

형식	전압	전류	전구			인증	중량	색상
			사양	규격	일련번호			
S180US	DC12V	1.277A	280V ~400V	BH0647(G) W형	49	-	0.84kg	● R-적 ● A-황 ● G-녹 ● B-청
	DC24V	0.655A					0.84kg	
	AC110V	0.233A					0.80kg	
	AC220V	0.186A					0.80kg	

S180UHS 고휘도 크세논램프 스트로브 표시등

형식	전압	전류	전구			인증	중량	색상
			사양	규격	일련번호			
S180UHS	DC12V	2.277A	280V ~400V	BH0647(G) W형	49	-	1.18kg	● R-적 ● A-황 ● G-녹 ● B-청
	DC24V	1.055A					1.18kg	
	AC110V	0.711A					1.02kg	
	AC220V	0.422A					1.02kg	

외형도

(단위 : mm)

S180US/ S180UHS

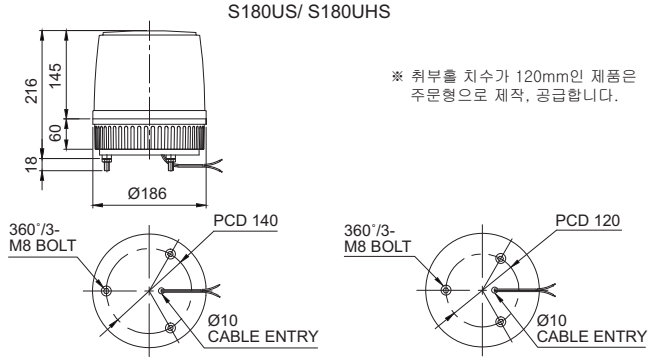

※ 취부홀 치수가 120mm인 제품은 주문형으로 제작, 공급합니다.

결선정보

· 전원선 인출형, 전선규격 UL1015 AWG18(0.75sq)×2C 400mm
· DC 사양의 경우 흑색선이 (-)극성입니다.

사용자 주문 사양

· 2음 부저형 : 장음(삐~~삐~~)과 단음(삐~삐~삐~삐)이 모두 출력되는 부저입니다.
· 취부홀 치수가 120mm인 제품(PCD 120mm 형)

모델선정

S180US	-	BZ	-	220	-	R
[형번]		[부저]		[전압]		[색상]
· S180US · S180UHS		· 무지정 -부저 없는형 · BZ지정 -부저 내장형		· 12-DC12V · 24-DC24V · 110-AC110V · 220-AC220V		● R-적 ● A-황 ● G-녹 ● B-청