S180 series

외경 180mm 전구 반사경 회전 경고등

IP44 -20~+50℃

S180R

S180R-FT

S180형 모델은 양면 반사경 구조로 회전 시 강력한 섬광을 발산합니다.

S180R/ S180R-FT 전구 반사경 회전 경고등

· 스테인리스 스틸 하우징 제품으로 내부식성 및 내구성이 우수
· 35W 대용량 전구와 양면 반사경 사용으로 원거리 신호전달 효과 우수
· S180R-FT형은 취부브라켓 부착형으로 현장 설치가 편리
· 회전수 : 120~140RPM
· 재질 : 그로브-AS, 몸체-SUS, 반사경-PC
· 사용 주위 온도 : -20℃ ~ +50℃
· 보호등급 : IP44

사양

형식	전압	전류	전구			인증	중량	색상
			사양	규격	일련번호			
S180R S180R-FT	DC12V	3.077A	12V35W	RP35 15S	29	-	1.22kg	● R-적 ● A-황 ● G-녹 ● B-청
	DC24V	1.544A	24V35W	RP35 15S	30		1.22kg	
	AC110V	0.388A	12V35W	RP35 15S	29		1.99kg	
	AC220V	0.194A	12V35W	RP35 15S	29		1.99kg	

외형도

(단위 : mm)

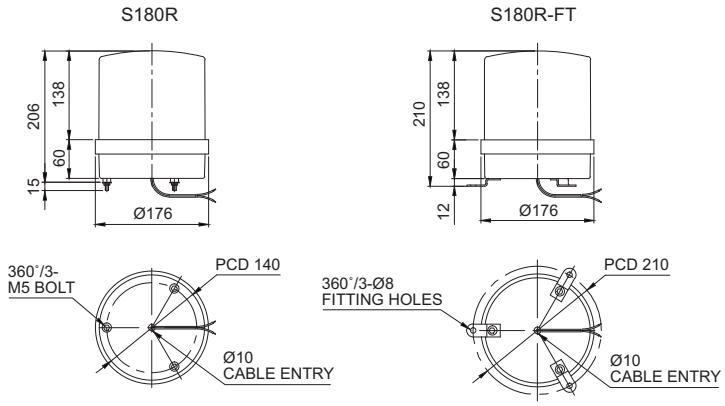

결선정보

· 전원선 인출형, 전선규격 UL1015 AWG18(0.75sq)×2C 400mm
· DC 사양의 경우 흑색선이 (-)극성입니다.

모델선정

S180R-FT	-	24	-	R
[형번]		[전압]		[색상]
· S180R · S180R-FT		· 12-DC12V · 24-DC24V · 110-AC110V · 220-AC220V		● R-적 ● A-황 ● G-녹 ● B-청