S150 series

외경 150mm 대형 경고등/ 표시등

IP44 | -20~+50℃ | BUZZER | 90dB

S150U

S150U-FT

S150ULR

S150ULR-FT

공통사양(S150U/ S150ULR)

· 소음과 마모가 적은 특수 동력 전달 시스템 채택
· ○○○-FT형은 취부브라켓 부착형으로 현장 설치가 편리
· 부저 내장 가능 : 음량 Max. 90dB at 1m
· 회전수 : 120~140RPM
· 재질 : 그로브-PC, 몸체-ABS, 반사경-PC/ 내열성 ABS, 취부브라켓-SUS
· 사용 주위 온도 : -20℃ ~ +50℃
· 보호등급 : IP44

S150U/ S150U-FT 전구 반사경 회전 경고등

· 고용량 전구와 대형 반사경 구조로 원거리 신호 전달용으로 적합

형식	전압	전류	전구			인증	중량	색상
			사양	규격	일련번호			
S150U S150U-FT	DC12V	1.155A	12V15W	G23 15S	17	-	0.65kg	● R-적 ● A-황 ● G-녹 ● B-청
	DC24V	0.766A	24V15W	G23 15S	18		0.65kg	
	AC110V	0.204A	12V15W	G23 15S	17		1.04kg	
	AC220V	0.102A	12V15W	G23 15S	17		1.04kg	

S150ULR/ S150ULR-FT LED 반사경 회전 경고등

· 특수 LED 집광 구조와 다면 반사경을 이용하여 상하좌우의 전 방향 시인성이 우수

형식	전압	전류	인증	중량	색상
S150ULR S150ULR-FT	DC12V	0.422A	-	0.66kg	● R-적 ● A-황 ● G-녹 ● B-청
	DC24V	0.266A		0.66kg	
	AC110V	0.082A		0.85kg	
	AC220V	0.041A		0.85kg	

외형도

(단위 : mm)

S150U/ S150ULR

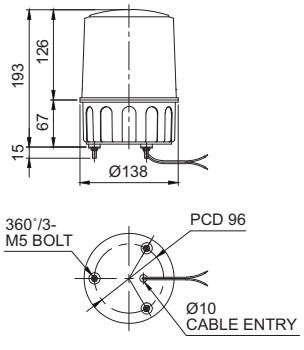

S150U-FT/ S150ULR-FT

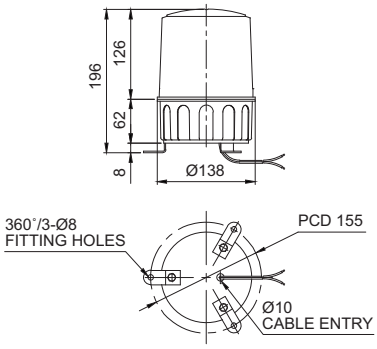

결선정보

· 전원선 인출형, 전선규격 UL1015 AWG18(0.75sq)×2C 400mm
· DC 사양의 경우 흑색선이 (-)극성입니다.

사용자 주문 사양

· 2음 부저형 : 장음(삐~~삐~~)과 단음(삐~삐~삐~삐)이 모두 출력되는 부저입니다.

모델선정

S150U	-	BZ	-	220	-	R
[형번]		[부저]		[전압]		[색상]
· S150U · S150U-FT · S150ULR · S150ULR-FT		· 무지정 -부저 없는형 · BZ지정 -부저 내장형		· 12-DC12V · 24-DC24V · 110-AC110V · 220-AC220V		● R-적 ● A-황 ● G-녹 ● B-청