S125SOLEH-AU

OPERATING MANUAL

태양전지 LED 점멸 표시등

Solar Cell LED Flashing Light

큐라이트 제품을 구입해 주셔서 감사합니다.
제품을 보다 안전하고 오래 사용할 수 있도록 본 취급설명서를 자세히 읽어보신 후 올바르게 사용해 주시기 바랍니다.

① 제품 특징

- 전원과 배선이 필요 없는 태양 전지식 충전형 고휘도 LED 점멸형 제품입니다.
- 주위의 어둠을 자동 감지하는 어둠감지 동작 시스템으로 구성되어 있습니다.
- 사용자의 편의를 위해 전원스위치를 외부에 부착하여 편리성을 향상 시켰습니다.
- 당사의 독창적인 직배광 시스템을 이용하여 신호 빛의 발산 효과가 높습니다.
- 태양 전지판이 외부가 아닌 내부에 일체감 있게 설치 하였습니다. 먼지, 습기 등의 영향으로부터 태양전지를 완벽하게 보호함으로써 충전 효율을 높이고 전지의 수명을 연장합니다.
- 재질 : 그로브-PC, 몸체-PC
- 점멸수 : 40~80/min
- 보호등급 : IP55

② 제품 사양 및 외형도

형식	충전지 전압	충전지 전류	무충전 동작시간	중량	색상
S125SOLEH-AU	3.7V	2.60AH	12Hr	1.2Kg	황색-A

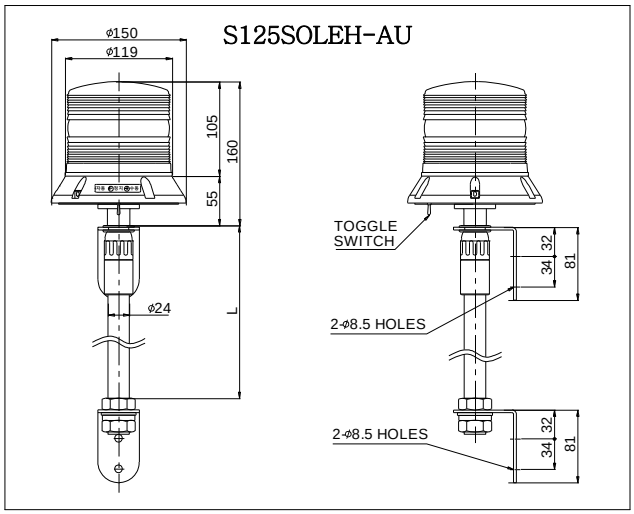

③ 제품 구조도

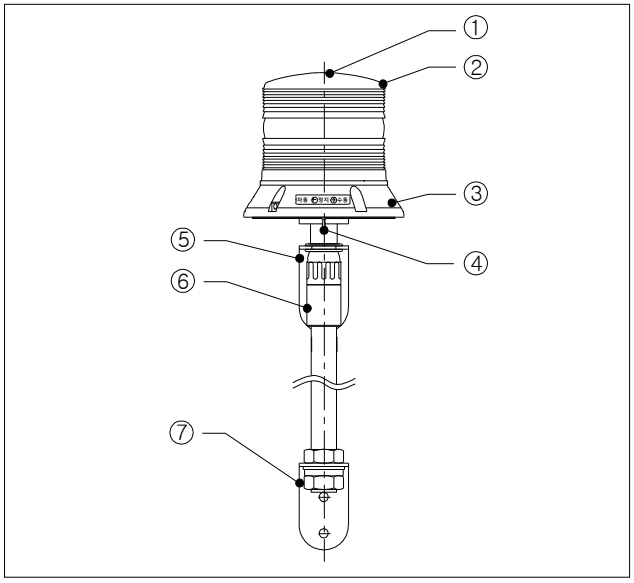

① GLOBE
② SOLAR CELL
③ BODY
④ TOGGLE SWITCH
⑤ 'L' TYPE BRACKET
⑥ SLIDE BRACKET
⑦ 'L' TYPE BRACKET

④ 취부방법

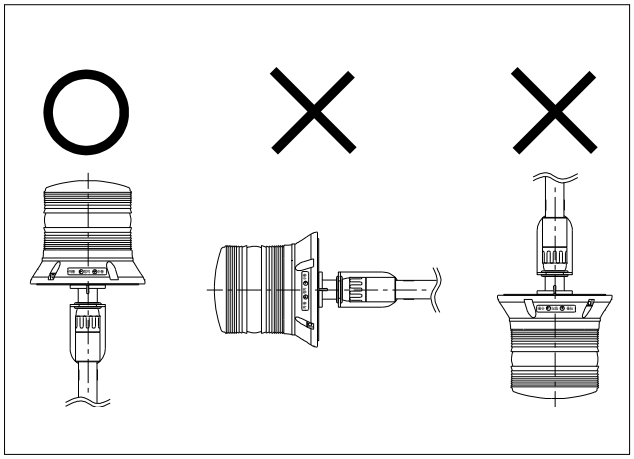

- 본 제품은 옥외용 구조로 제작 되었습니다. 태양 전지판을 태양빛이 잘 투과하는 곳에 설치하여 주십시오.
- 가급적 수분과 분진, 그리고 진동이나 충격이 적은 곳에 부착하십시오.

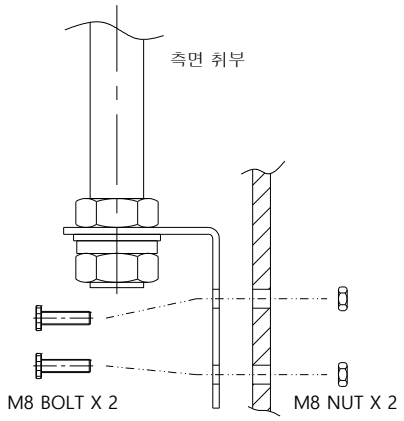

취부면

5 동작 방법

- 본 제품에는 사용자의 편의를 위해 몸체 하단에 전원 스위치가 부착되어 있습니다.
- 다음의 그림과 설명을 잘 읽어 보신 후 사용법에 맞게 조작하시기 바랍니다.

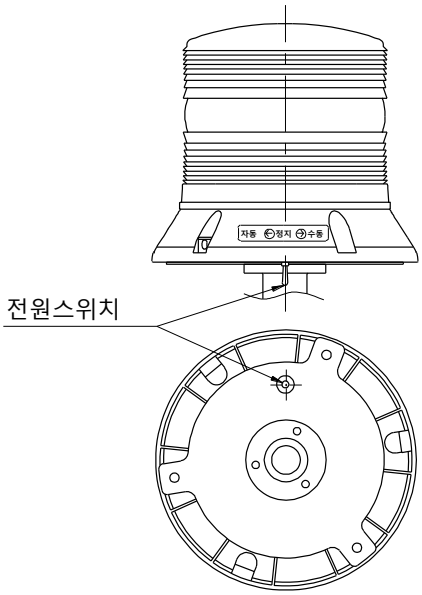

※토글 스위치 작동 선택

토글 스위치를 이용하여 제품을 동작 또는 소등 시킬수 있습니다.

- SWITCH [자동]
  : 밝은 곳에서 소등되고, 어두운 곳에서 점멸 동작 합니다
  (스위치 위치 : 왼쪽)
- SWITCH [수동]
  : 제품 주위의 밝기에 상관없이 점멸 동작 합니다.
  (스위치 위치 : 오른쪽)
- SWITCH [정지]
  : 자동 및 수동의 기능을 정지 합니다.
  (스위치 위치 : 가운데)

6 사용시 주의 사항

- 그로브나 몸체에 신나, 벤젠 등의 화학물질이 접촉되면 제품이 손상되거나 변색, 변형 될 수 있으니 주의하십시오.
- 제품에 강한 충격을 가하지 마십시오. 부품 파손이나 쇼트의 원인이 됩니다.
- 태양 전지판을 태양 빛이 잘 투과하는 곳에 설치하여 주십시오

7 고장 처리

상황	주원인	처리방법
LED 신호 빛이 부분적으로 발산되지 않음	LED 부분 손상	LED 교체
희미한 점멸	정격보다 낮은 전압 공급	충전지 확인
동작 불능	충전지 불량	충전지 교체
	태양 전지판 불량	본사 또는 대리점으로 문의