S125 series

외경 125mm 크세논램프 스트로브 표시등

IP54 | -30~+50℃ | N S MAGNET

S125S

S125SM

안개, 먼지 등이 상존하는 환경에서도 우수한 시인성을 발휘합니다.

사용자 주문 사양

· AC 전압 사양(S125SM)
· 벽면 취부대(S125S)
전원선을 중앙부 또는 벽면으로 인출할 수 있는 구조입니다.

벽면 취부대
SWP125

벽면 취부대
SWM125

공통사양(S125S/ S125SM)

· 외경 125mm의 표준형 크세논램프 스트로브 표시등
· 순간 발광 효율이 높고, 자연광에 가까운 신호빛을 발산하여 옥외 장거리 시인성이 우수
· 커넥터형 램프 체결 구조로 램프 교체가 편리
· 점멸수 : 60~80/min
· 재질 : 그로브-AS, 몸체-ABS
· 사용 주위 온도 : -30℃ ~ +50℃
· 보호등급 : IP54

S125S 크세논램프 스트로브 표시등

· 기술인증 : CE

형식	전압	전류	전구			인증	중량	색상
			사양	규격	일련번호			
S125S	DC12V	1.001A	200V ~550V	EUB0641 -1A(G) U형	48	CE	0.37kg	● R-적 ● A-황 ● G-녹 ● B-청
	DC24V	0.616A					0.37kg	
	AC110V	0.133A				-	0.32kg	
	AC220V	0.106A					0.32kg	

결선정보

· 전원선 인출형, 전선규격 UL1015 AWG18(0.75sq)×2C 400mm
· 본 제품의 전원은 극성 구별없이 사용할 수 있습니다.(무극성)

S125SM 자석 착탈형 크세논램프 스트로브 표시등

형식	전압	전류	전구			인증	중량	색상
			사양	규격	일련번호			
S125SM	DC12V	1.001A	220V ~350V	EUB0641 -1A(G) U형	48	-	0.40kg	● R-적 ● A-황 ● G-녹 ● B-청
	DC24V	0.616A					0.40kg	

결선정보

· 차량 시가플러그 장착, IEC42(0.75sq)×2P 2m

외형도

(단위 : mm)

S125S

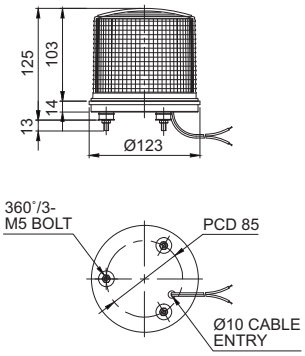

S125SM

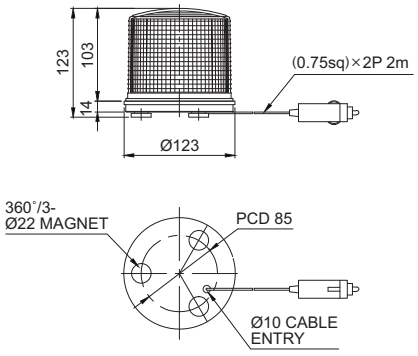

모델선정

S125S	-	220	-	R
[형번]		[전압]		[색상]
· S125S · S125SM		· 12-DC12V · 24-DC24V · 110-AC110V · 220-AC220V		● R-적 ● A-황 ● G-녹 ● B-청