S125 series

외경 125mm 전구 반사경 회전 경고등

IP54 | -20~+50℃ | N S MAGNET | BUZZER | 90dB

S125M

S125M 차량용 전구 반사경 회전 경고등

· 3개의 강력자석이 차량 곡면에 강력하게 흡착되는 구조
· 차량 시가플러그를 통해 전원 공급
· 보호등급 : IP54

형식	전압	전류	전구			인증	중량	색상
			사양	규격	일련번호			
S125M	DC12V	0.966A	12V10W	T16x35 15S	9	–	0.45kg	● R-적 ● A-황 ● G-녹 ● B-청
	DC24V	0.566A	24V10W	T16x35 15S	10		0.45kg	

외형도

(단위 : mm)

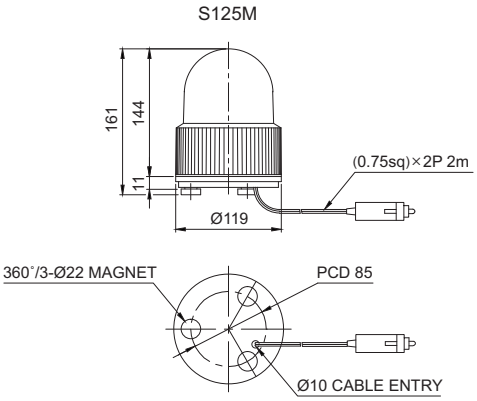

결선정보

· 차량 시가플러그 장착, IEC42(0.75sq)×2P 2m

사용자 주문 사양

· AC 전압 사양

모델선정

S125M	-	BZ	-	24	-	R
[형번]		[부저]		[전압]		[색상]
· S125M		· 무지정 -부저 없는형 · BZ지정 -부저 내장형		· 12-DC12V · 24-DC24V		● R-적 ● A-황 ● G-녹 ● B-청