S100M / S125M

OPERATING MANUAL

자석 착탈식 전구 반사경 회전형 경광등

Bulb Revolving Warning Light with Magnet

큐라이트 제품을 구입해 주셔서 감사합니다.
제품을 보다 안전하고 오래 사용할 수 있도록 본 취급설명서를 자세히 읽어보신 후 올바르게 사용해 주시기 바랍니다.

1 제품 특징

- 특허 취득한 소음과 마모를 극소화한 특수 동력 전달 시스템을 적용 하여 회전 내구력이 우수합니다..
- 진공증착 처리된 반사경을 이용하여 신호 빛의 발산 효과가 높습니다.
- 회전수 : 120~140RPM.(조절 가능)
- 강력한 자석이 차량의 곡면을 따라 자유롭게 착탈됩니다.
- 재질 : 그로브-AS, 몸체-ABS, 반사경-내열성 ABS
- 보호등급 : IP54

2 제품 사양 및 외형도

1) S100M

- 제품 사양

형식	전압	전류	전구			중량	색상
S100M	DC12V	0.966A	12V10W	T16x35 15S	9	0.40Kg	적색-R 황색-A 녹색-G 청색-B
	DC24V	0.566A	24V10W	T16x35 15S	10		

- 외형도

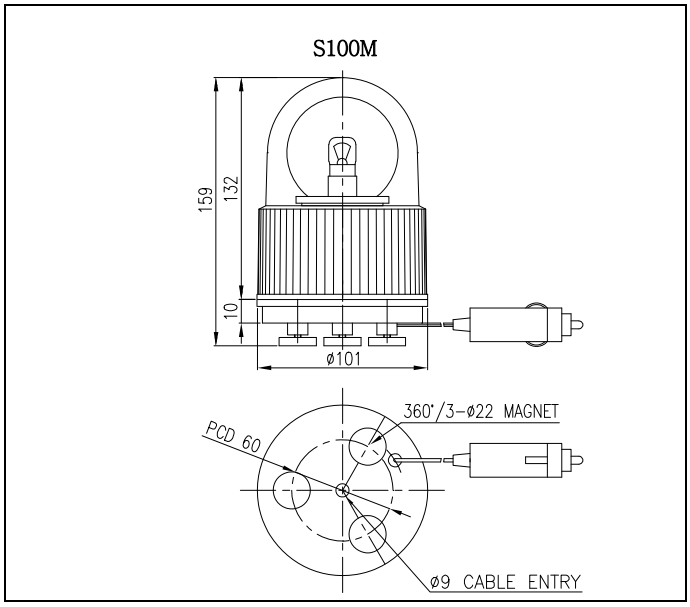

2) S125M

- 제품 사양

형식	전압	전류	전구			중량	색상
S125M	DC12V	0.966A	12V10W	T16x35 15S	9	0.46Kg	적색-R 황색-A 녹색-G 청색-B
	DC24V	0.566A	24V10W	T16x35 15S	10		

- 외형도

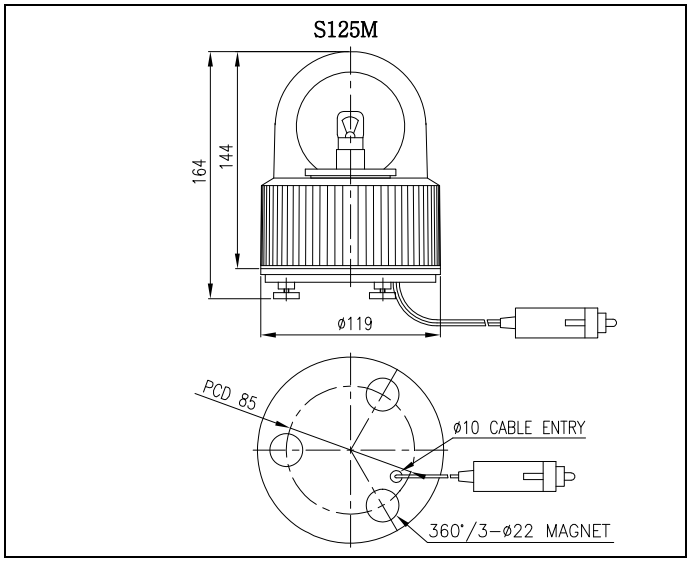

3 결선 방법

- 본 제품은 IEC42(0.75sq)X2P 전선 2000mm 와 차량용 시거 플러그로 구성되어 있습니다.
- 시거플러그를 차량의 시거 잭에 체결하시면 회전등이 동작합니다.

4 취부 방법

본 제품은 하부에 자석이 부착되어 자력이 통하는 곳이면 어디든지 자유롭게 부착하실 수 있습니다. 특히 차량의 지붕에 부착하는 경우 자석이 곡면을 따라 자연스럽게 접촉되어 강한 흡인력을 발휘합니다.

5 전구의 교체

1) ※ 주의! 전원차단

필히 전원을 차단하시고 최소 1 분 이상이 지난 후 교체하십시오.

2) 그로브 분리

그로브를 반시계 방향으로 돌려 분리하시고, 조립판에서 관련 부품을 확인하십시오.

3) 전구교체

- 교환하고자 하는 전구가 정격전압과 일치하는지 확인하십시오. 정격용량 이상의 전구를 사용하시면 제품 수명이 단축되고, 글로브 및 반사경이 손상 되오니 정격용량(W) 또는 그 이하 용량의

전구를 사용하십시오.

- 전구의 분리 : 전구를 지그시 눌러 시계 반대방향 돌리면 전구가 소켓으로부터 일정 길이만큼 이탈합니다.
- 전구의 장착 : 전구를 소켓에 넣어 약간 누른 후 시계방향으로 돌리면 소켓의 홈에 걸리면서 장착됩니다.

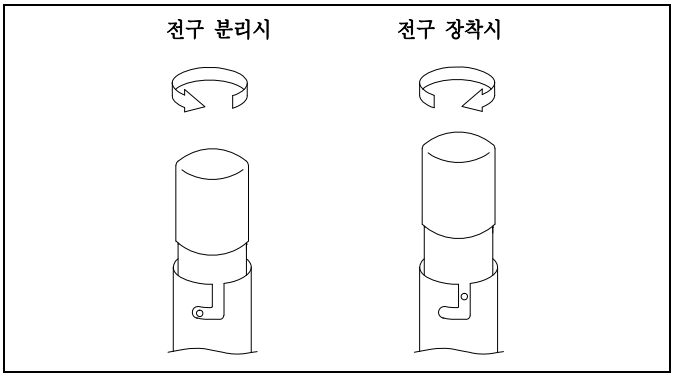

6 사용 시 주의사항

- 사용전압이 정격전압보다 심하게 상승하거나 하강하면 제품 수명이 단축되거나, 동작 불량 등의 문제가 발생합니다. 사용전압을 정격 전압의 ±5% 이내의 범위로 맞추십시오.
- 그로브나 몸체에 신나, 벤젠 등의 화학물질이 접촉되면 제품이 손상되거나 변색, 변형 될 수 있으니 주의하십시오.
- 제품에 강한 충격을 가하지 마십시오. 전구의 단선 및 쇼트의 원인이 됩니다.
- 몸체케이스 밖으로 나오는 전선을 강하게 당기지 마십시오. 고장의 원인이 됩니다.

7 고장 처리

상황	주원인	처리방법
점등불능	전구 단선/풀림	전구 교환/체결
전구수명이 지나치게 짧음	정격보다 높은 전압 공급	사용전압 확인
전구과열로 반사경 및 그로브 소손	정격용량 이상의 전구 사용	정격용량의 전구로 교체
회전불능	모터 고장	본사 또는 대리점에 문의
점등.회전 동시 불량	전원 미공급	전원공급 확인
회전속도 저하	회전속도 조절 잘못	회전속도 조절볼륨 상향 조정