S100DS / S125DS

OPERATING MANUAL

신호음 내장 스트로브 라이트

Strobe Light with Phone

큐라이트 제품을 구입해 주셔서 감사합니다.
제품을 보다 안전하고 오래 사용할 수 있도록 본 취급설명서를 자세히 읽어보신 후 올바르게 사용해 주시기 바랍니다.

1 제품 특징

- 크세논램프 스트로브 표시등에 신호음을 내장한 제품으로 시청각 신호를 동시에 전달할 수 있습니다.
- 연속 점멸수 조절 스위치가 내장되어 2회~4회 까지 원하시는 연속동작을 선택하실 수 있습니다.
- 콘넥터형 램프체결 구조를 채택하여 편리하게 램프를 교체할 수 있습니다.
- 재질 : 그로브-AS. 몸체-ABS
- 음량 : Max. 105dB/m
- 점멸수 : 60~80/min.
- 보호 등급 : IP54

2 제품 사양 및 외형도

▪ 제품 사양

형식	전압	전류	중량	점멸수	색상
S100DS	DC12V	1.331A	0.76Kg	60~80/min.	적색-R 황색-A 녹색-G 청색-B
	DC24V	0.899A	0.76Kg		
	AC110V	0.231A	1.21Kg		
	AC220V	0.155A	1.21Kg		
S125DS	DC12V	1.331A	0.78Kg		
	DC24V	0.899A	0.78Kg		
	AC110V	0.231A	1.23Kg		
	AC220V	0.155A	1.23Kg		

▪ S100DS 외형도

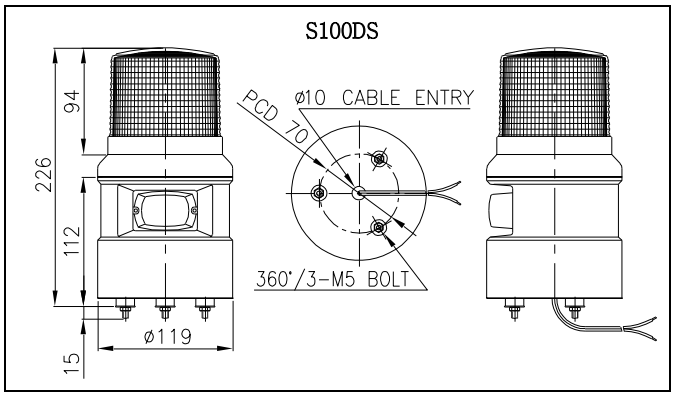

▪ S125DS 외형도

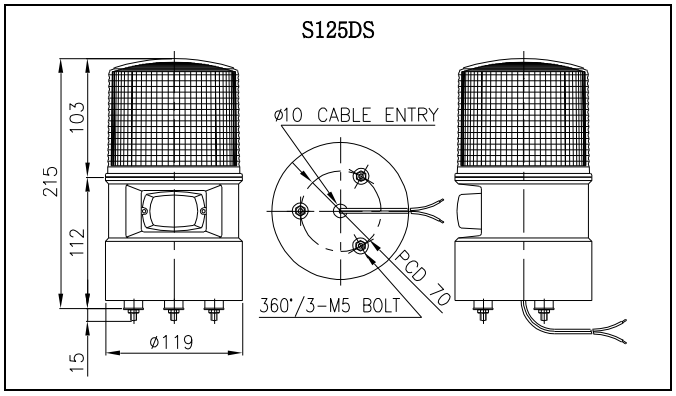

3 음색 사양

구분	주요 내장음	CH	음색	음량(Max)
WS	경고음 5 음	ch1 ch2 ch3 ch4 ch5	화재(火災) A-ANG 音 긴급(緊急) WA-U 音 구급(救急) PI-PO 音 삐익삐익 PI-PI 音 폼럴리시 알람 PI~音	105dB
WM	멜로디 5 음	ch1 ch2 ch3 ch4 ch5	즐거운 나의집 엘리제를 위하여 뻐꾸기 왈츠 피아노 소나타 터키 행진곡	105dB
WA	알람 5 음	ch1 ch2 ch3 ch4 ch5	전령음(뚜루루음) 딩-동 음 전화벨 소리 삐삐삐삐 음 또르릉 음	103dB
WV	음성신호 3 음	ch1 ch2 ch3	음성녹음 재생 3 채널	95dB

4 램프 교체 방법

1) 주의 ! 전원차단

필히 전원을 차단하시고 최소 1 분 이상이 지난 후 교체하십시오.

- 크세논 램프는 동작 시 고열이 발생합니다. 램프가 충분히 식기 전에 접촉하면 화상을 입을 우려가 있으니 주의하십시오.
- 크세논 램프는 고전압으로 동작합니다. 전원을 차단하지 않은 상태에서 조립기판이나 램프에 접촉할 경우 감전 위험이 있습니다.

2) 그로브 분리

그로브를 반시계 방향으로 돌려 분리하신 후, 조립기판에서 관련 부품을 확인하십시오.

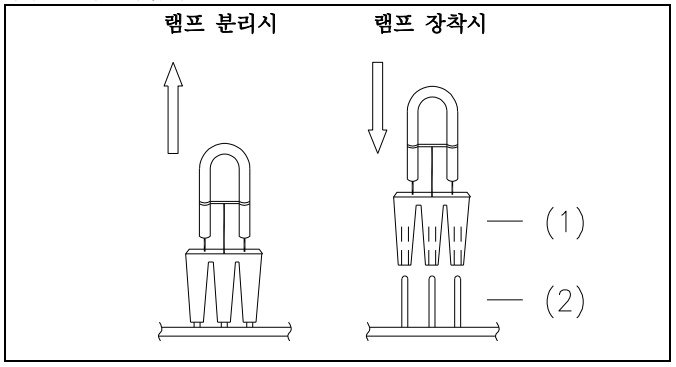

3) 램프 교체

- 당사의 크세논램프는 콘넥터 결합형으로 제작되었습니다. 약간의 힘을 가해 상부로 당기면 램프(1)이 빠지면서 분리됩니다.
- 아래의 그림과 같이 콘넥터 핀(2)의 결합 위치를 확인하면서 램프를 끼워 체결하십시오.

4) 그로브 조립

그로브를 분리 과정의 역순으로 조립하십시오

5 결선 방법

본 제품은 전원선과 음색 신호선이 인출됩니다. 다음 결선도를 참고하여 전원선과 음색선을 결선하십시오.

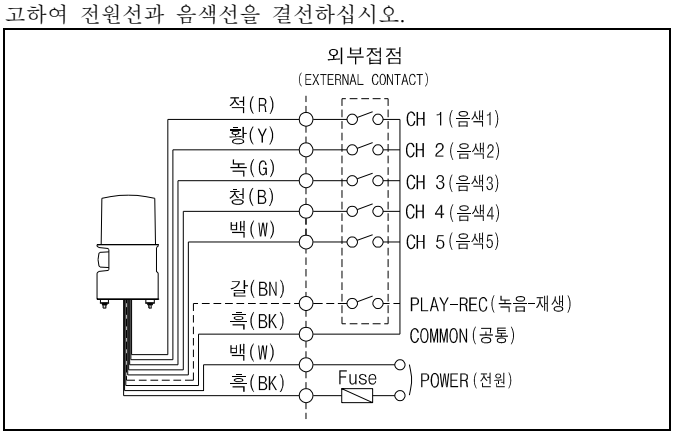

▸ 전원선

- 전원선 규격 : UL1015-NO.18(0.75sq × 2c) 400mm
- AC 전원을 사용하는 제품 : 극성에 관계없이 결선하십시오.
- DC 전원을 사용 하는 제품 : 흑색선을 (-)극성에 결선하십시오.

▸ 신호선

- 신호선 규격 : UL1007-NO.22(0.3sq) 400mm

6 취부 방법

- 본 제품은 옥내용 일반구조로 제작되었습니다. 옥내 사용 시엔 어떠한 방향으로 설치하셔도 좋습니다.
- 옥외사용 시에는 빗물의 침투가 적은 곳에 수직 정방향으로 설치하여 제한적으로 사용하십시오.
- 가급적 수분과 분진, 그리고 진동이나 충격이 적은 곳에 부착하십시오.
- 제품을 부착하고자 하는 곳에 드릴로 알맞은 취부 구멍을 내십시오. (취부 홀의 치수는 아래 도면을 참조하십시오.)
- 제품 밑면의 취부 볼트에 장착된 너트(M5-3EA)를 사용하여 제품을 고정시키십시오.

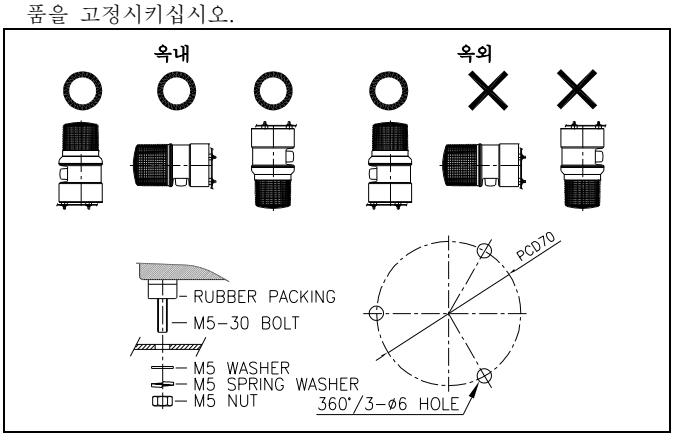

7 사용 시 주의사항

- 사용전압이 정격전압보다 심하게 상승하면 램프 수명이 단축되거나, 동작불량 등의 문제가 발생합니다. 사용전압이 정격전압을 초과하지 않도록 주의하십시오.
- 그로브나 몸체에 신나, 벤젠 등의 화학물질이 접촉되면 제품이 손상되거나 변색, 변형 될 수 있으니 주의하십시오.
- 제품에 강한 충격을 가하거나, 몸체 밖으로 나오는 선을 강하게 당기지 마십시오. 부품 파손이나 쇼트등의 고장의 원인이 됩니다.

8 고장 처리

상황	주원인	처리방법
램프 동작 불능	램프 손상	램프 교체
	램프 콘넥터 풀림	램프 콘넥터 재 체결
	전원 미공급	전원 회로 확인
불규칙한 스트로브 동작	정격보다 낮은 전압 공급	사용 전압 확인
	점멸 스위치의 오 조작	스위치 재확인 조작
2중 음색 출력	음색 신호선 쇼트	결선 재확인
	음색 선택스위치 불량	본사 또는 대리점에 문의
음량 출력 불능	잘못된 결선	결선 재확인
	HORN 불량	본사 또는 대리점에 문의
스트로브, 음량출력 동시 불능	전원 미공급	전원공급 확인
	결선불량	결선 재확인