벽부형 시그널 타워램프

QWT

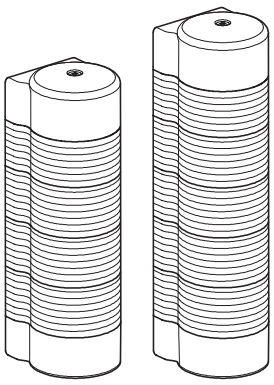

본 취급설명서를 자세히 읽어 보신 후 제품의 기능과 용도에 맞게 사용해 주시기 바랍니다.

⚠ 안전을 위한 경고

지시 사항을 지키지 않으면 사용자가 사망하거나 심각한 중상을 입을 수 있습니다.

1. 전원이 인가된 상태에서 결선을 하거나 점검 보수를 하지 마십시오(감전의 우려가 있습니다).
2. 명기된 보호 등급에서 허용하는 위험 장소나 허용 기준을 초과하는 먼지, 수분이 침투되지 않는 환경에서 사용하십시오(화재, 감전, 부상, 고장, 오동작이 발생할 수 있습니다).
3. 제품을 분해하거나 개조하지 마십시오. 내부 점검이나 수리는 당사로 문의 바랍니다(화재, 감전, 제품 파손의 우려가 있습니다).
4. 전원 전압은 반드시 정격 범위를 지켜 사용하십시오(화재, 감전, 부상의 우려가 있습니다).
5. 인명이나 재산상에 영향이 큰 기기에 사용할 경우에는 반드시 2중으로 안전장치를 부착한 후 사용하십시오(화재, 감전, 인명사고, 재산상의 막대한 손실이 발생할 수 있습니다).

⚠ 올바른 제품 사용을 위한 주의

지시 사항을 지키지 않으면 사용자가 부상을 당하거나 재산상의 손해를 입을 수 있습니다.

1. 제품 주위에 통풍을 방해하는 장애물을 두지 마십시오(발열로 인해 제품이 파손되거나 변형의 우려가 있습니다).
2. 제품에 이상이 발생할 경우 즉시 입력 전원을 차단하십시오(화재, 감전, 제품 파손의 우려가 있습니다).
3. 제품 결선은 결선도를 참조하여 올바르게 결선해 주십시오(오작동, 파손의 우려가 있습니다).
4. 제품 외관에 신나, 벤젠 등의 화학물질이 접촉되지 않도록 하십시오(제품이 손상되거나 변색, 변형될 우려가 있습니다).
5. 제품에 강한 충격을 가하지 마십시오(고장이나 파손의 우려가 있습니다).

모델 구성

QWTL	-	3	-	110/220	-	RAG
[형번]		[단수]		[전압]		[색상]
• QWTL • QWTL－BZ • QWTLF • QWTLF－BZ		• 1－1단 • 2－2단 • 3－3단 • 4－4단 • 5－5단		• 12－DC12V • 24－DC24V • 110/220－AC110V~220V		R－적 A－황 G－녹 B－청 W－백

제품 규격

형번	단수	전압	전류	인증	중량	색상
QWTL 점등형 QWTL－BZ 부저 내장 점등형 QWTLF 점등/점멸형 QWTLF－BZ 부저 내장 점등/점멸형	1	AC/DC12V	0.065A	CE DC 한정 UL DC24V 한정	0.34kg	R－적
		AC/DC24V	0.050A		0.34kg	
		AC110V～220V	Max. 0.025A		0.36kg	
	2	AC/DC12V	0.130A		0.41kg	R－적 G－녹
		AC/DC24V	0.100A		0.41kg	
		AC110V～220V	Max. 0.050A		0.43kg	
	3	AC/DC12V	0.195A		0.48kg	R－적 A－황 G－녹
		AC/DC24V	0.150A		0.48kg	
		AC110V～220V	Max. 0.075A		0.50kg	
	4	AC/DC12V	0.260A		0.55kg	R－적 A－황 G－녹 B－청
		AC/DC24V	0.200A		0.55kg	
		AC110V～220V	Max. 0.100A		0.57kg	
	5	AC/DC12V	0.325A		0.62kg	R－적 A－황 G－녹 B－청 W－백
		AC/DC24V	0.250A		0.62kg	
		AC110V～220V	Max. 0.125A		0.64kg	

※ AC 사양의 사용전압 범위는 AC100V～240V 입니다.

신호선/ 부저선 전류(1단 기준)			
전압	AC/DC12V	AC/DC24V	AC110V～220V
신호선 전류	0.065A	0.050A	Max. 0.025A
부저선 전류	0.034A	0.078A	Max. 0.016A

• 보호등급 : IP54
• 사용온도 : －30℃～+50℃

외형도

(단위 : mm)

QWT

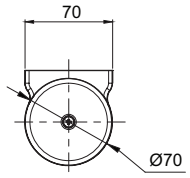

LAYER	L
1	121
2	162
3	203
4	244
5	285

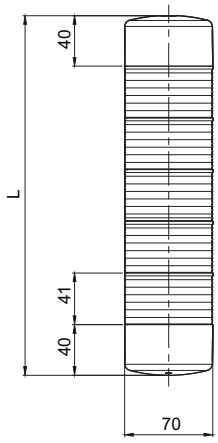

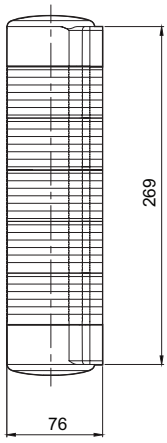

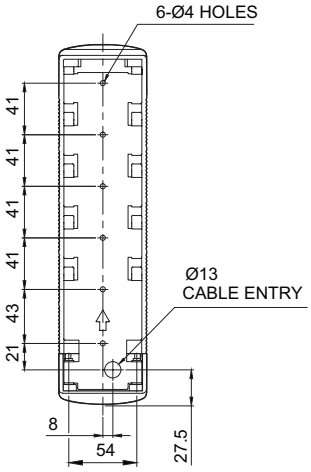

설치 환경과 보호등급

• 본 제품은 보호등급 IP54로 제작된 옥내용 제품입니다.
• 규정된 보호등급의 허용 기준을 초과하는 먼지나 수분이 침투될 경우, 고장이 발생할 수 있으니 규정된 보호등급을 충족시키는 환경에서 사용하시기 바랍니다.

결선도

- QWT series는 외부접점 또는 트랜지스터를 이용하여 결선할 수 있습니다.
- 트랜지스터를 이용하여 결선할 경우에는 사용전압과 제품에 따라 NPN트랜지스터와 PNP트랜지스터를 구분하여, 아래의 결선도에 따라 정확하게 결선하시기 바랍니다.

	외부 접점 이용	트랜지스터 이용
DC 점등형	QWTL-DC 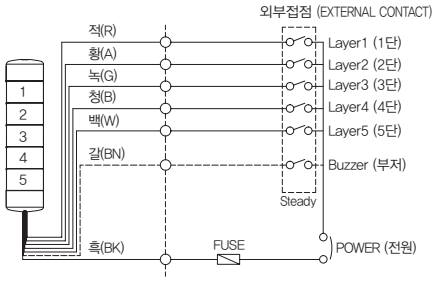	QWTL-DC 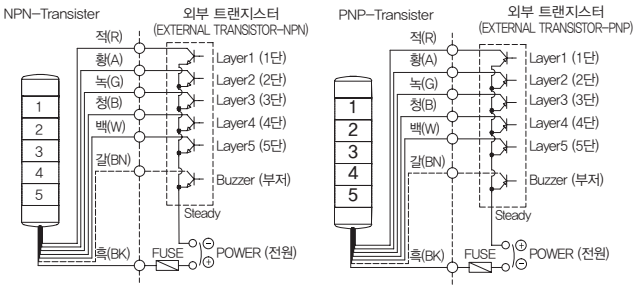
DC 점등/점멸형	QWTLF-DC 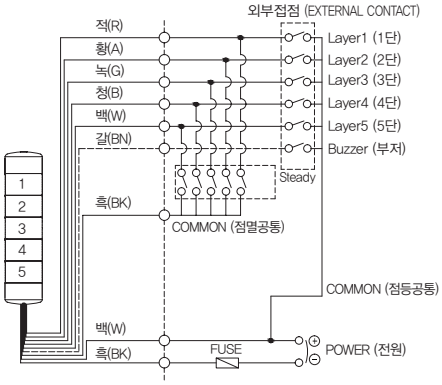	QWTLF-DC 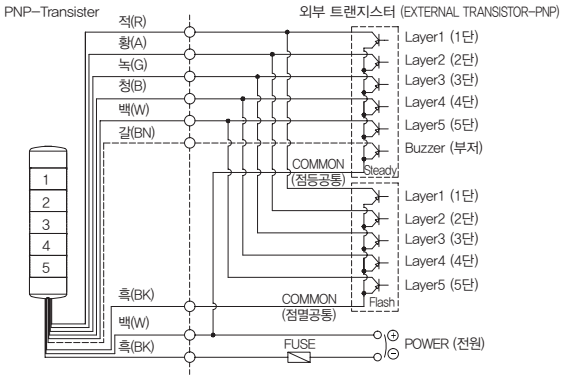
AC 점등형	QWTL-AC 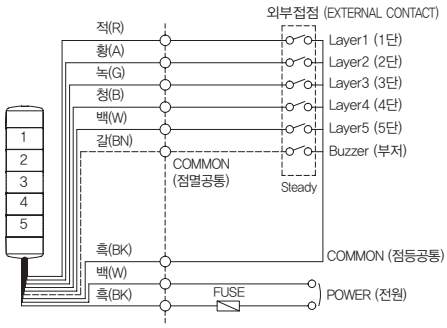	QWTL-AC 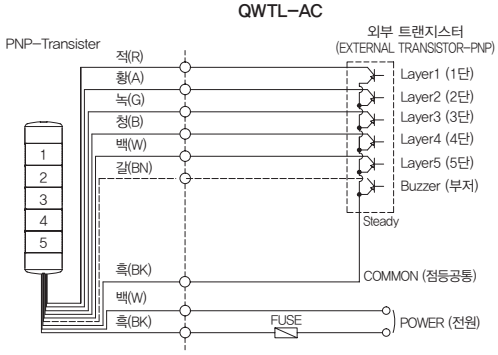
AC 점등/점멸형	QWTLF-AC 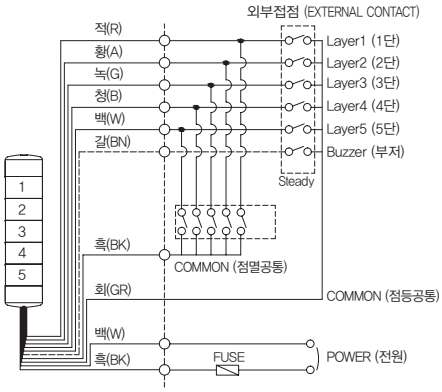	QWTLF-AC 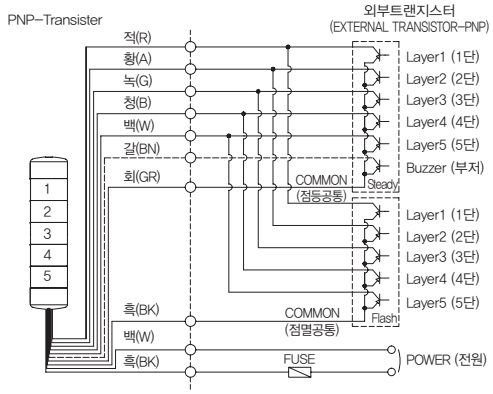

- DC 점등형 제품 : 전원선/ 신호선 규격 - UL1007 AWG22(0.3sq) 400mm
- AC 점등형, AC/DC 점등/점멸형 제품 : 전원선 규격 - UL1015 AWG18(0.75sq) × 2C 400mm
  신호선 규격 - UL1007 AWG22(0.3sq) 400mm
- 본 제품의 전원은 (+) (–) 극성 구별 없이 사용할 수 있습니다.

제품 구성

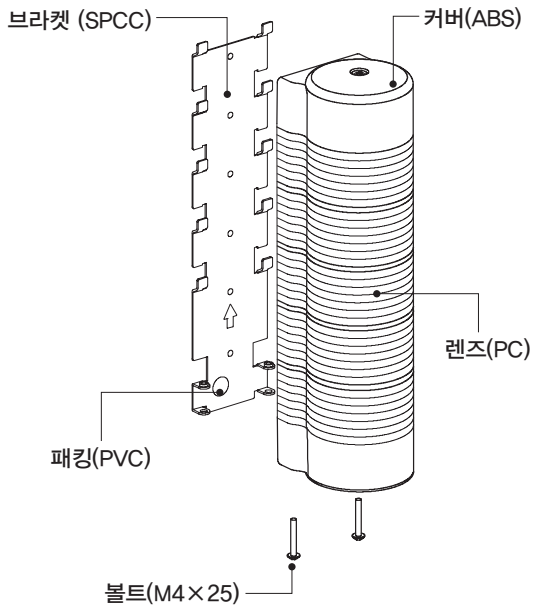

렌즈 교체/ 렌즈 색상 재배열

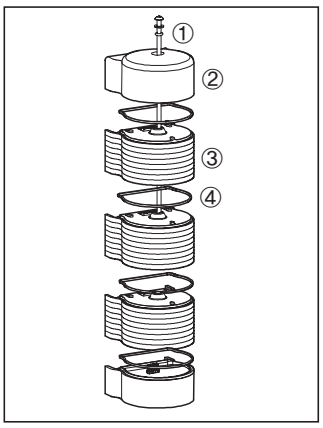

렌즈를 교체하거나 색상 배열을 변경하실 때는 작업 전에 필히 전원을 차단하시고 다음의 순서로 작업하십시오.

1. 커버 분리 : 고정 볼트①을 풀어 커버②를 분리하십시오.
2. 렌즈 분리 : 렌즈③을 상부방향으로 당겨서 필요한 단수만큼 분리합니다.
3. 렌즈를 교체하거나 재배열합니다.
4. 조립 : 렌즈를 해체할 때의 역순으로 조립하되, 각 렌즈의 상단에 끼워진 고무패킹④가 이탈하지 않도록 유의하십시오.

취부방법

- 본 제품은 취부 브라켓을 설치한 후, 브라켓에 제품 본체를 고정하는 구조로 제작되었습니다.
- 구입하신 제품의 단수에 따라 다음의 치수로 취부홀을 가공하십시오.

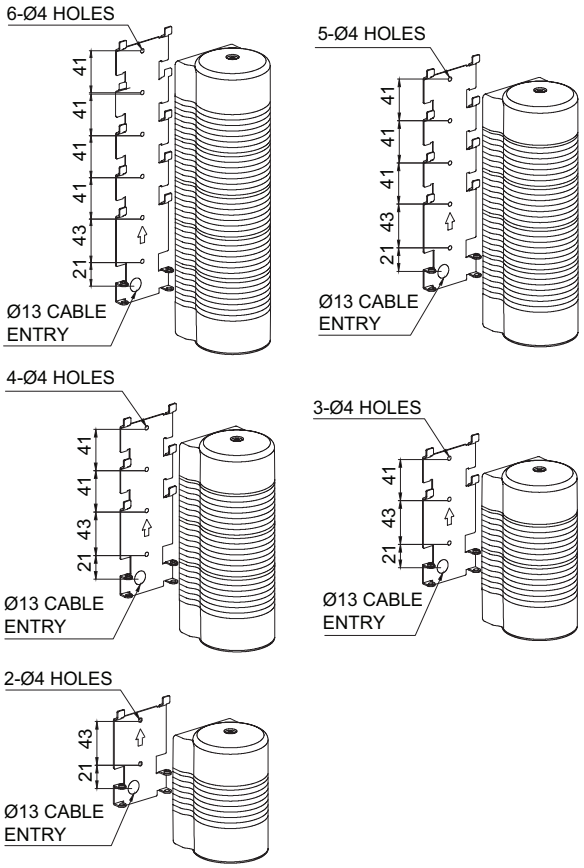

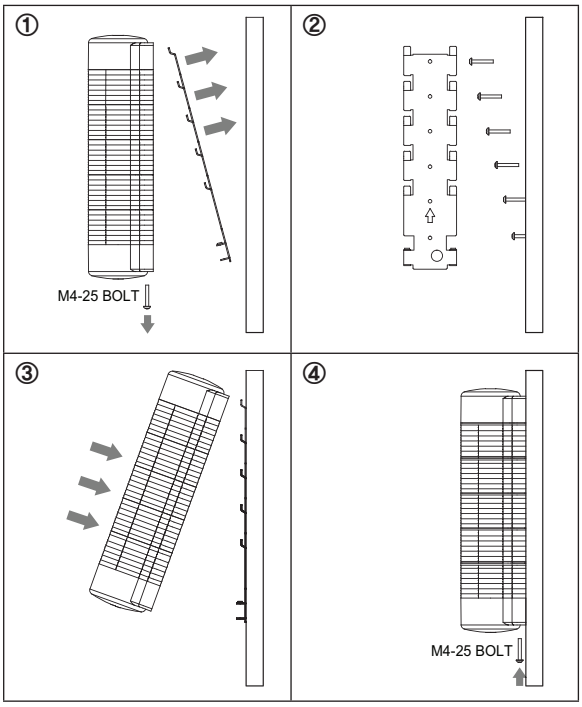

① 제품 하단의 M4볼트 2개를 풀어 브라켓과 본체를 분리합니다.
② 벽면 취부홀에 브라켓을 장착합니다.
③ 브라켓에 본체를 걸어줍니다.
④ 브라켓에 본체를 완전히 밀착시킨 후, 제품 하단부를 M4볼트 2개로 고정합니다.