QWT series

벽부형 LED 점등/점멸 표시등

IP54 | -30~+50℃ | BUZZER | 85dB | NPN | PNP | RoHS

QWT series

취부방법

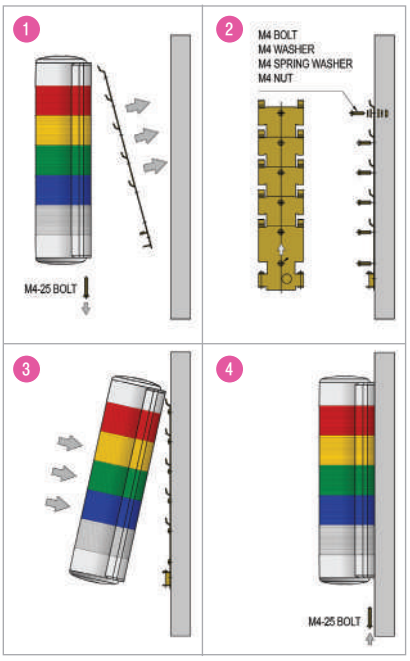

1. 제품 하단의 M4볼트 2개를 풀어 브라켓과 본체를 분리합니다.
2. 벽면 취부홀에 브라켓을 장착합니다.
3. 브라켓에 본체를 걸어줍니다.
4. 브라켓에 본체를 완전히 밀착시킨 후, 제품 하단부를 M4볼트 2개로 고정합니다.

사용자 주문 사양

· 표준 외 색상 조합

QWT 벽부형 LED 점등/점멸 표시등

· 돌출부를 최소화 하여 외부 장애물에 의한 파손 위험을 감소시킨 벽부형 모델
· 정면·측면 시인성을 개선한 원형 렌즈 디자인 채택
· LED 빛을 사용자 시선 방향으로 직접 배광시키는 구조로 시인성이 우수
· 점멸수 : 60~80/min
· 부저 내장 가능 : 음량 Max. 85dB at 1m
· 재질 : 렌즈-PC, 몸체-ABS
· 사용 주위 온도 : -30℃ ~ +50℃
· 보호등급 : IP54
· 기술인증 : CE, UL
· RoHS 대응

형식	단수	전압	전류	인증	중량	색상
QWTL 점등형 QWTL-BZ 부저 내장 점등형 QWTLF 점등/점멸형 QWTLF-BZ 부저 내장 점등/점멸형	1	AC/DC12V AC/DC24V AC110V~220V	0.065A 0.050A Max. 0.025A	CE DC 한정 UL DC24V 한정	0.34kg 0.34kg 0.36kg	● R-적
	2	AC/DC12V AC/DC24V AC110V~220V	0.130A 0.100A Max. 0.050A		0.41kg 0.41kg 0.43kg	● R-적 ● G-녹
	3	AC/DC12V AC/DC24V AC110V~220V	0.195A 0.150A Max. 0.075A		0.48kg 0.48kg 0.50kg	● R-적 ● A-황 ● G-녹
	4	AC/DC12V AC/DC24V AC110V~220V	0.260A 0.200A Max. 0.100A		0.55kg 0.55kg 0.57kg	● R-적 ● A-황 ● G-녹 ● B-청
	5	AC/DC12V AC/DC24V AC110V~220V	0.325A 0.250A Max. 0.125A		0.62kg 0.62kg 0.64kg	● R-적 ● A-황 ● G-녹 ● B-청 ● W-백

※ AC 사양의 사용전압 범위는 AC100V~240V입니다.

신호선/ 부저선 전류(1단 기준)

전압	AC/DC12V	AC/DC24V	AC110V~220V
신호선 전류	0.065A	0.050A	Max. 0.025A
부저선 전류	0.034A	0.078A	Max. 0.016A

외형도

(단위 : mm)

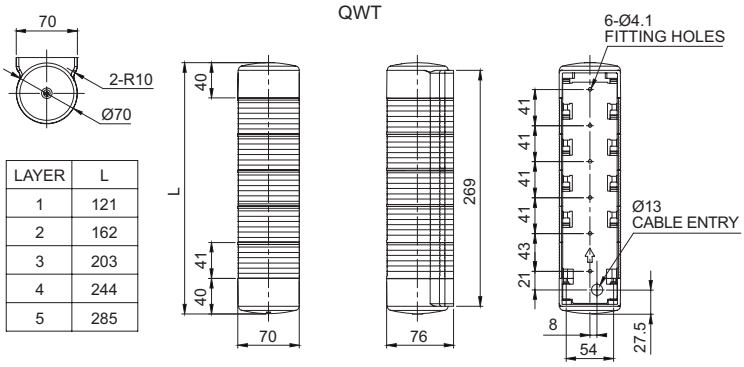

LAYER	L
1	121
2	162
3	203
4	244
5	285

모델선정

QWTL	-	3	-	110/220	-	RAG
[형번]		[단수]		[전압]		[색상]
· QWTL · QWTL-BZ · QWTLF · QWTLF-BZ		· 1-1단 · 2-2단 · 3-3단 · 4-4단 · 5-5단		· 12-DC12V · 24-DC24V · 110/220 -AC110V~220V		● R-적 ● A-황 ● G-녹 ● B-청 ● W-백

결선도

· QWT series는 외부접점과 트랜지스터를 이용하여 결선할 수 있습니다.
· 트랜지스터를 이용하여 결선할 경우에는 사용전압과 제품에 따라 NPN트랜지스터와 PNP트랜지스터를 구분하여 사용하며, 아래의 결선도에 따라 정확하게 결선하시기 바랍니다.
· 본 제품의 전원은 극성 구별없이 사용할 수 있습니다.(무극성)

	외부접점 이용	트랜지스터 이용
DC 점등형	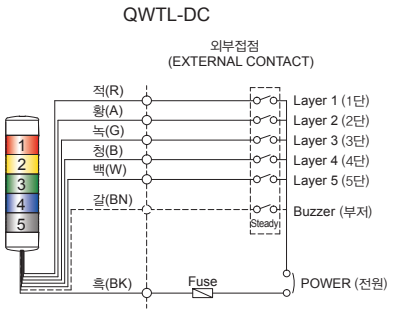	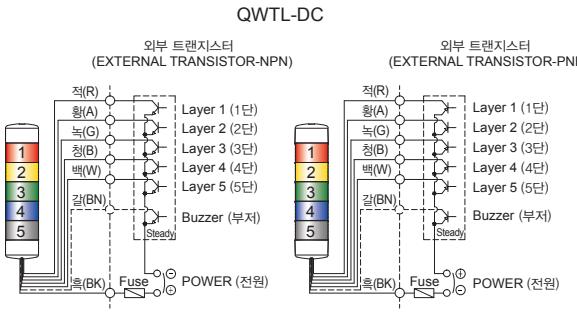
DC 점등/점멸형	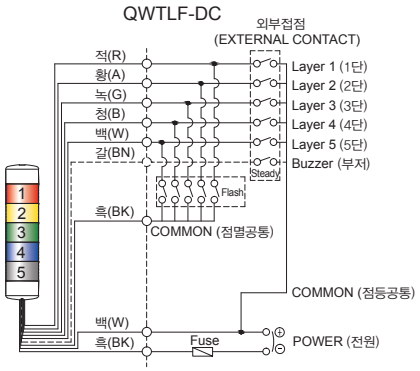	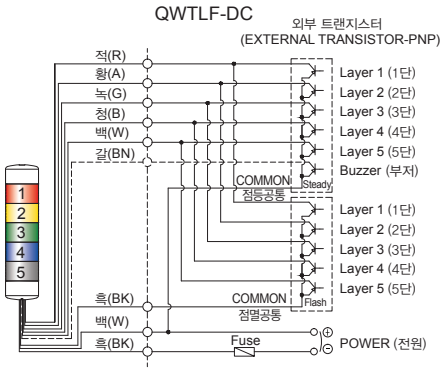
AC 점등형	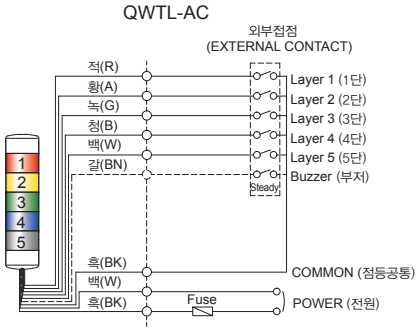	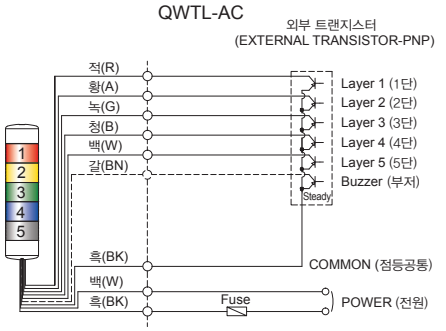
AC 점등/점멸형	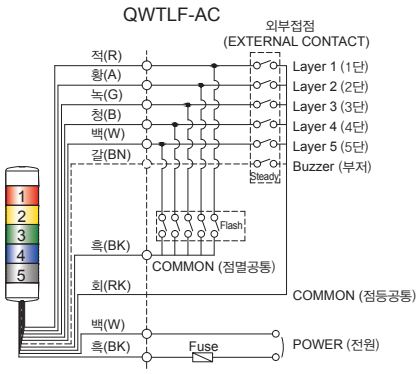	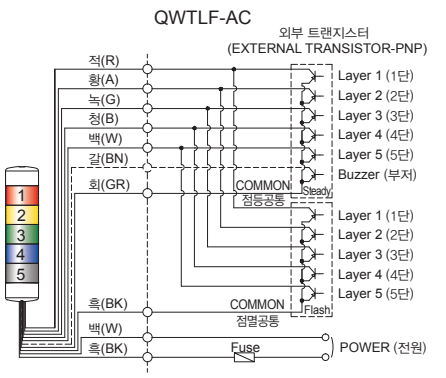

· DC 점등형 제품 : 인출 전원선, 신호선 규격 UL1007 AWG22(0.3sq) 400mm
· AC 점등형, AC/DC 점등/점멸형 제품 : 인출 전원선 규격 UL1015 AWG18(0.75sq)×2C 400mm
인출 신호선 규격 : UL1007 AWG22(0.3sq) 400mm