QWH series

벽부형 특수 경고음 전자 혼

내장음 31음, 외장음(MP3) 30음을 출력하는 벽부형 전자 혼

· Bit 입력 6개 그룹별 5음 선택 출력
· Binary 입력 30음 출력 SD카드(MP3) 겸용

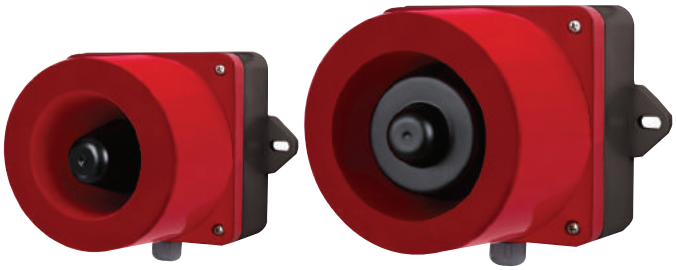

· 음량 선택 및 음량 조절

QWH series는 기기 내부의 조작부를 통해 음색을 선택하고 음량을 조절할 수 있습니다. 또한 SD카드를 이용하여 MP3 등의 음원을 재생할 수 있습니다.

QWH series 분류	
QWH35	기본음 내장형
QWH35SD	MP3(SD Card)형
QWH50	기본음 내장형, 고출력 음량
QWH50SD	MP3(SD Card)형, 고출력 음량

공통사양(QWH35/ QWH35SD/ QWH50/ QWH50SD)

· 다양한 음색을 작업 환경과 조건에 알맞게 배정함으로써 근접한 청각 신호와의 혼선을 방지할 수 있는 모델
· 특수 경고음 31음이 내장된 기본 제품과 외장음(MP3) 제품 중 적합한 형식 선택
· 음색 선택 스위치와 음량조절 볼륨, SD카드를 설치하여 기기 조작이 편리
· SD카드형은 사용자가 직접 음색을 입력하는 방식으로 작업 조건과 목적에 적합한 음색 구성 가능
· 특수경고음이 내장된 기본형 제품과 SD카드(MP3)형 제품은 최대 31음 지원
· Binary 입력 모드와 Bit 입력 모드를 지원(Bit 입력모드는 SD카드형 전용)
* Bit 입력 모드의 경우 SD카드에 저장된 MP3 파일중 1번~5번까지 5가지음 선택 재생
· 보호 등급 IP66 구조로 물이나 먼지가 상존하는 장소에서 밀폐성 우수(옥외 사용 가능)
· 제품 내부에 결선용 단자대 설치
· 케이블 인입구 : PG13.5
· 재질 : 혼-PC, 몸체-ABS
· 사용 주위 온도 : -30℃ ~ +50℃
· 보호등급 : IP66
· 기술인증 : CE
· RoHS 대응

기본음 내장형

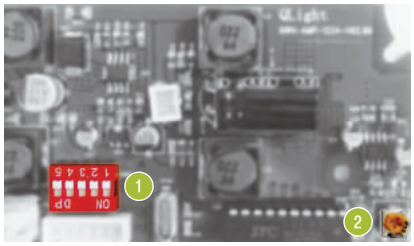

1 채널 선택 스위치
2 음량 조절용 VOLUME

기본음 내장형의 채널 입력방식

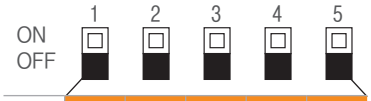

No.	1	2	3	4	5
0	0	0	0	0	0
1	0	0	0	0	1
2	0	0	0	1	0
:	:	:	:	:	:
31	1	1	1	1	1

기본음 내장형 제품은 5채널의 입력 스위치를 이용하여 31가지의 조합으로 선택 재생하는 Binary 입력모드를 지원합니다.

한 개의 스위치로 표현할 수 있는 수는 "0", "1" 두 가지의 수이며, 5개의 스위치를 조합하여 표현할 수 있는 경우의 수는 총 31가지 입니다. 5개의 스위치를 조합하여 하나의 음원을 선택하는 방식을 Binary입력 방식이라 합니다.

SD카드(MP3)형

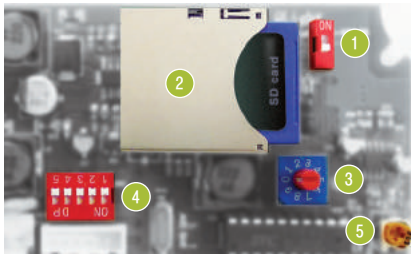

1 SOUND 설정 스위치
2 MP3 저장용 SD카드 슬롯
3 PLAY MODE 설정 스위치
4 채널 선택 스위치
5 음량 조절용 VOLUME

SD카드형 제품 SOUND 선택 방식

SOUND 설정 스위치를 이용하여 내장음 및 외장음(MP3)을 편리하게 선택할 수 있습니다.

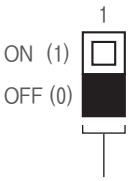

내장음 및 SD카드 선택
0 : 내장음 선택
1 : SD카드 선택

· 내장음 특수 경고음 31음
· 외장음 SD카드(MP3) 지원
· Binary Input : 31Ch
· Bit Input : 5Ch(SD카드 전용)
· SD카드를 이용하여 MP3 파일을 재생할 수 있는 다기능 제품입니다.
· 상세 설정 방법은 Page24 특수 경고음형 제품 설정 방법을 참조하십시오.
· 제품 출고시 내장음 1번 채널이 기본으로 설정되어 있습니다.

QWH series

벽부형 특수 경고음 전자 혼

IP66 | -30~+50℃ | HORN | 115dB | 123dB | SD mp3 | 113dB | 118dB | NPN | RoHS

115dB

QWH35 series

123dB

QWH50 series

음색 선택 방법 및 결선도

· 표준 사양 : 내부 스위치 이용
· 주문 사양 : 외부 접점 이용(LC)

QWH35/ QWH50-DC/AC

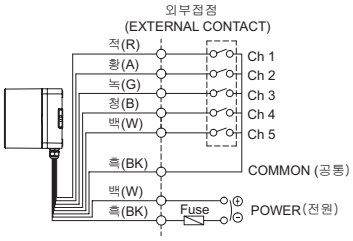

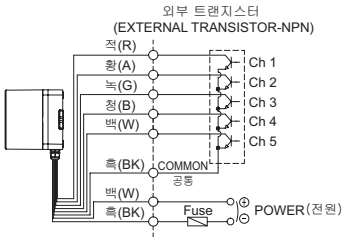

· 채널 선택은 Bit 입력시 5음 선택 재생, Binary 입력시 31음을 선택 재생할 수 있습니다.
· DC 사양의 경우 흑색선이 (-)극성입니다.

※ 채널 입력 설정 방법은 Page24를 참조하십시오.(결선 방법은 채널 선택 스위치와 대체됩니다.)

QWH35 벽부형 특수 경고음 전자 혼, MP3(SD Card) 겸용

형식	전압	전류	음량	입력방식/ 채널수	인증	중량
QWH35	DC12V~24V AC110V~220V	Max. 0.800A Max. 0.290A	· 특수경고음 : 115dB · MP3 음원 : 113dB	Binary Input : 31Ch	CE DC한정	0.9kg
QWH35SD				Bit Input : 5Ch (SD카드 전용) Binary Input : 31Ch		

※ DC 사양의 사용전압 범위는 DC10V~30V입니다.
※ AC 사양의 사용전압 범위는 AC100V~240V입니다.

외형도

(단위 : mm)

QWH35

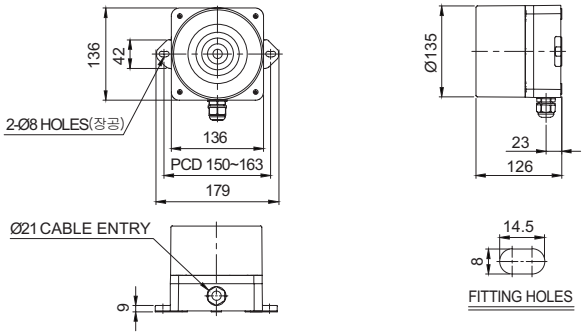

QWH50 벽부형 특수 경고음 전자 혼, MP3(SD Card) 겸용

형식	전압	전류	음량	입력방식/ 채널수	인증	중량
QWH50	DC12V DC24V AC110V~220V	1.800A 1.000A Max. 0.600A	· 특수경고음 : 123dB · MP3 음원 : 118dB	Binary Input : 31Ch	CE DC한정	2.7kg
QWH50SD				Bit Input : 5Ch (SD카드 전용) Binary Input : 31Ch		

※ AC 사양의 사용전압 범위는 AC100V~240V입니다.

외형도

(단위 : mm)

QWH50

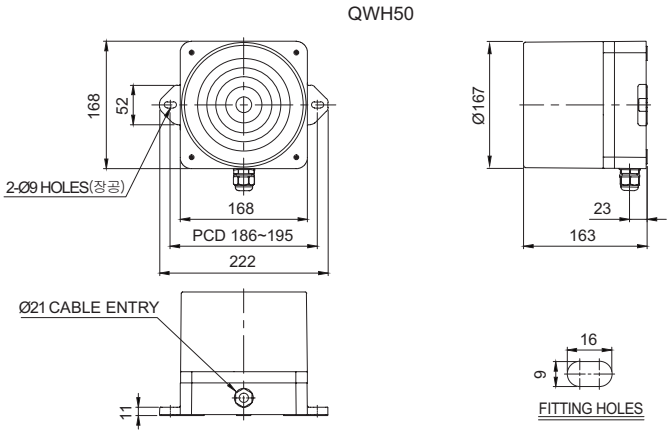

사용자 주문 사양

· 음색선택 신호선 외부 인출형(관리형번 : -LC)

모델선정

QWH50	-	110/220	-	LC
[형번]		[전압]		[음색선택]
· QWH35 · QWH35SD		· 12/24-DC12V~24V · 110/220-AC110V~220V		· 무지정 -내부스위치 선택 · LC지정 -외부접점 선택
· QWH50 · QWH50SD		· 12-DC12V · 24-DC24V · 110/220-AC110V~220V		