QWCD series

신호음 내장 LED 스트로브 표시등

혼 커버를 발광 렌즈로 사용한 신개념 표시등

QWCD series는 혼 커버를 발광부로 이용한 일체형 제품으로 특허 취득 모델입니다.
(특허등록 : 제10-1452447호 발광부를 갖는 혼)

QWCD series 분류	
QWCD35	기본음 내장형
QWCD35SD	MP3(SD Card)형
QWCD50	기본음 내장형, 고출력 음량
QWCD50SD	SD카드(MP3)형, 고출력 음량

- 혼 커버를 발광 렌즈로 사용한 모델로써 제품 외형 크기를 대폭 축소시켰습니다.
- 발광색은 적색, 황색, 녹색, 청색 중 용도에 맞게 선택할 수 있습니다.
- 특수 경고음 31음이 내장된 기본 제품과 외장음(MP3) 제품으로 구성되어 있습니다.
- 자주 발생하는 경고 메시지는 연속 재생기능을 이용하여 메시지를 앞 구간 종료시점 이후부터 다시 재생할 수 있으며, 7가지의 다양한 기능이 있습니다
- 제품 내부에 31음이 내장되어 다양한 특수 경고음을 환경에 맞게 재생할 수 있으며 Binary 입력방식을 지원합니다.
- 외장음은 SD카드에 MP3 파일을 최대 31음까지 저장하여 재생할 수 있습니다.
- PC를 이용하여 음색을 자유롭게 설정하여 사용할 수 있습니다.
- 혼 커버를 폴리카보네이트(PC)재질로 제작하여 내구성과 내기후성이 우수합니다.
- 선박, 중부하용으로 사용할 수 있으며 방수, 방진 구조(IP66)로 옥외 사용도 가능합니다.

기본음 내장형

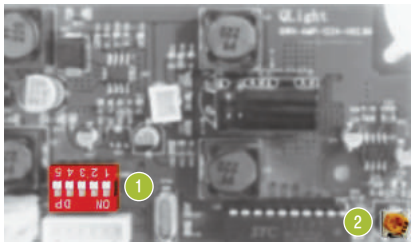

1. 채널 선택 스위치
2. 음량 조절용 VOLUME

기본음 내장형의 채널 입력방식

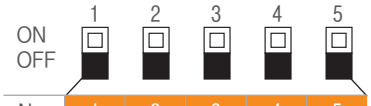

No.	1	2	3	4	5
0	0	0	0	0	0
1	0	0	0	0	1
2	0	0	0	1	0
:	:	:	:	:	:
31	1	1	1	1	1

기본음 내장형 제품은 5채널의 입력 스위치를 이용하여 31가지의 조합으로 선택 재생하는 Binary 입력모드를 지원합니다.

한 개의 스위치로 표현할 수 있는 수는 “0”, “1” 두 가지의 수이며, 5개의 스위치를 조합하여 표현할 수 있는 경우의 수는 총 31가지 입니다. 5개의 스위치를 조합하여 하나의 음원을 선택하는 방식을 Binary 입력 방식이라 합니다.

SD카드(MP3)형

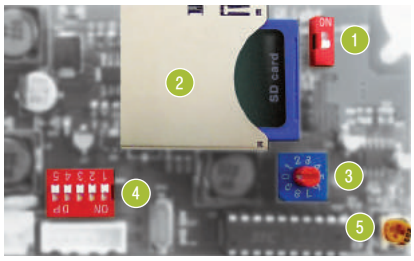

1. SOUND 설정 스위치
2. MP3 저장용 SD카드 슬롯
3. PLAY MODE 설정 스위치
4. 채널 선택 스위치
5. 음량 조절용 VOLUME

SD카드형 제품 SOUND 선택 방식

SOUND 설정 스위치를 이용하여 내장음 및 외장음(MP3)을 편리하게 선택할 수 있습니다.

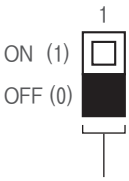

내장음 및 SD카드 선택
0 : 내장음 선택
1 : SD카드 선택

- 내장음 특수 경고음 31음
- 외장음 SD카드(MP3) 지원
- Binary Input : 31Ch
- Bit Input : 5Ch(SD카드 전용)
- SD카드를 이용하여 MP3 파일을 재생할 수 있는 다기능 제품입니다.
- 상세 설정 방법은 Page24 특수 경고음형 제품 설정 방법을 참조하십시오.
- 제품 출고시 내장음 1번 채널이 기본으로 설정되어 있습니다.

QWCD series

신호음 내장 LED 스트로브 표시등

IP66 | -30~+50℃ | HORN 115dB | SD mp3 113dB | NPN | RoHS

- 혼 커버를 표시등 발광부로 이용한 신개념 모델
- 특수 경고음 31음/ SD카드(MP3) 겸용

QWCD35 series

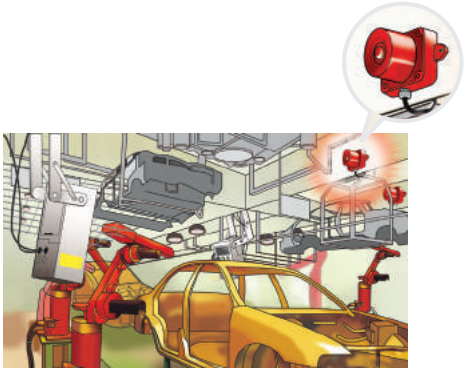

자동차 생산라인에 적용된 QWCD35 모델

공통사양(QWCD35/ QWCD35SD/ QWCD50/ QWCD50SD)

- 음색 선택 스위치와 음량조절 볼륨, SD카드를 설치하여 기기 조작이 편리
- 특수 경고음 기본 31음색이 내장되어 다양한 환경에 적합한 신호음 선택 가능
- SD카드형은 사용자가 직접 MP3 파일을 이용하여 조절 가능
- 기기당 기본 31음 음색이 내장되어 Binary 입력 31Ch 사용 가능
- 보호 등급 IP66 구조로 옥외 및 먼지가 상존하는 장소에서 밀폐성 우수
- 표시등 점멸수 : 60~80/min(점등-점멸 선택 스위치 내장)
- 재질 : 혼-PC, 몸체-ABS
- 사용 주위 온도 : -30℃ ~ +50℃
- 보호등급 : IP66
- 기술인증 : CE, UL
- RoHS 대응

QWCD35 LED 스트로브 표시등 & 전자 혼

형식	전압	전류	내장음 및 음량	인증	중량	색상
QWCD35 기본음 내장형	DC12V~24V	Max. 1.025A	· Bit Input : 5Ch (SD카드 전용) · Binary Input : 31Ch · 경고음: 115dB · MP3음원 : 113dB	CE DC 한정	1.10kg	● R-적 ● A-황 ● G-녹 ● B-청
QWCD35SD MP3형	AC110V~220V	Max. 0.360A		UL DC 한정	1.15kg	

※ DC 사양의 사용전압 범위는 DC10V~30V입니다.
※ AC 사양의 사용전압 범위는 AC100V~240V입니다.

외형도

(단위 : mm)

QWCD35

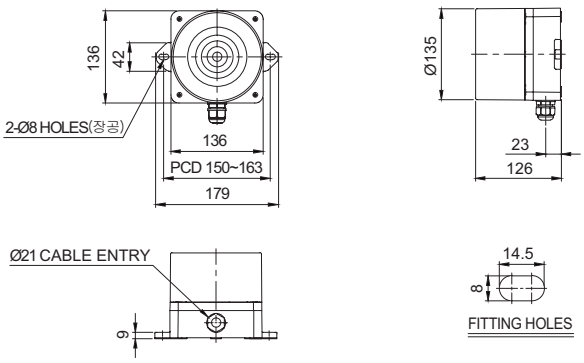

사용자 주문 사양

- 음색선택 신호선 외부 인출형(관리형번 : -LC)

모델선정

QWCD35	-	110/220	-	R	-	LC
[형번]		[전압]		[색상]		[음색선택]
· QWCD35 · QWCD35SD		· 12/24 -DC12V~24V · 110/220 -AC110V~220V		● R-적 ● A-황 ● G-녹 ● B-청		· 무지정 -내부스위치 선택 · LC지정 -외부접점 선택

QWCD series

신호음 내장 LED 스트로브 표시등

IP66 | -30~+50℃ | HORN 123dB | SD mp3 118dB | NPN | RoHS

· 혼 커버를 표시등 발광부로 이용한 신개념 모델

· 특수 경고음 31음/ SD카드(MP3) 겸용

QWCD50 series

QWCD50 LED 스트로브 표시등 & 전자 혼

형식	전압	전류	내장음 및 음량	인증	중량	색상
QWCD50 기본음 내장형 QWCD50SD MP3형	DC12V	2.025A	· Bit Input : 5Ch (SD카드 전용) · Binary Input : 31Ch · 경고음: 123dB · MP3음원 : 118dB	CE DC 한정	2.40kg	● R-적 ● A-황 ● G-녹 ● B-청
	DC24V	1.150A			2.40kg	
	AC110V~220V	Max. 0.600A		UL DC24 한정	2.45kg	

※ AC사양의 사용전압 범위는 AC100V~240V입니다.

외형도

(단위 : mm)

QWCD50

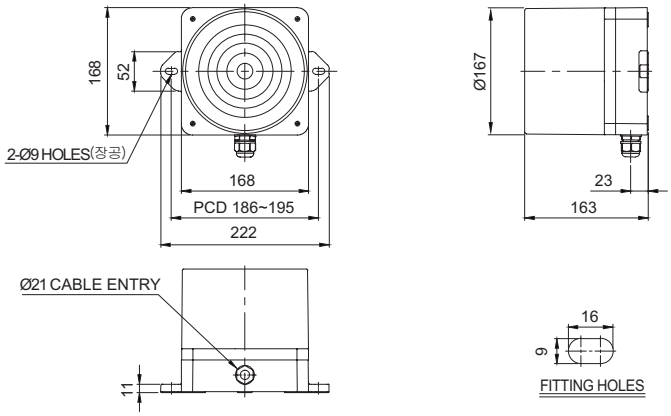

음색 선택 방법 및 결선도

· 표준사양 : 내부 스위치 이용

· 주문사양 : 외부 접점 이용(LC)

QWCD-DC/AC

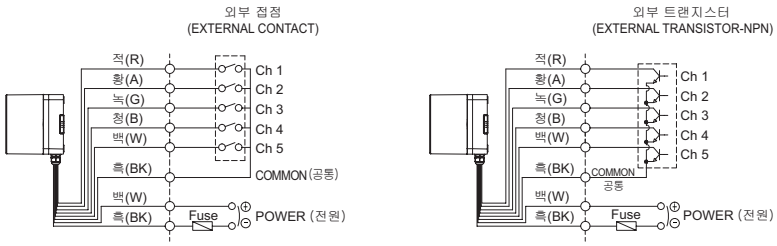

· 외부접점과 트랜지스터를 이용하여 결선할 수 있습니다.

· 트랜지스터를 이용하여 결선할 경우 NPN 트랜지스터를 사용해야 합니다.

· 전원선 : 전선규격 UL1015 AWG18(0.75sq)×2C 400mm

· 신호선 : 전선규격 UL1007 AWG22(0.3sq) 400mm

· DC 사양의 경우 흑색선이 (-)극성입니다.

· 채널 선택은 Bit 입력시 5음 선택 재생, Binary 입력시 31음을 선택 재생할 수 있습니다.

※ 채널 입력 설정 방법은 Page24를 참조하십시오. (결선 방법은 채널 선택 스위치와 대체됩니다.)

사용자 주문 사양

· 음색선택 신호선 외부 인출형(관리형번 : -LC)

모델선정

QWCD50	-	110/220	-	R	-	LC
[형번]		[전압]		[색상]		[음색선택]
· QWCD50 · QWCD50SD		· 12-DC12V · 24-DC24V · 110/220 -AC110V~220V		● R-적 ● A-황 ● G-녹 ● B-청		· 무지정 -내부스위치 선택 · LC지정 -외부접점 선택