QT series

모듈형 다기능 LED 타워램프

QT50L/ QT50ML
QT70L/ QT70ML

타워램프에서 요구되는 모든 기능을 사용자 스스로 조합할 수 있는 신개념 모델

· QT series 타워램프는 표시등과 신호음, 그리고 USB, 이더넷과 같은 제어 장치 일체를 모듈형으로 제작하여, 사용자가 별도의 공구를 이용하지 않고 사용 목적에 적합한 사양을 자유롭게 구성할 수 있도록 설계된 다기능 제품입니다.
· 신호음 외부 선택형을 제외한 모든 모듈은 상, 하 원하는 위치에 자유롭게 배열할 수 있습니다.

· 부저와 신호음 모듈위치 자유롭게 선정
부저 모듈과 신호음 모듈은 당사에서 독창적으로 개발한 표시등과 호환 구조로 제작되었습니다. 따라서 사용자는 자신이 원하는 위치에 모듈을 배치할 수 있습니다. 좌측 사진은 부저 모듈 또는 신호음 모듈을 최상부, 중앙부, 최하단부에 결합한 모습입니다.

· 다양한 LED 동작 선택
표시등은 점등/점멸, 스트로브, 회전 점멸의 독립 모듈을 이용하여 단별로 다른 동작을 구현할 수 있습니다.
예를 들어 정상 동작을 표시하는 녹색 모듈은 점등형으로 선정하고, 위험을 알리는 적색 모듈은 스트로브 또는 회전 점멸 모듈로 선정하여 주의 환기 효과를 배가시킬 수 있습니다.

부저음 1음
부저음 2음

경고음 5음
멜로디 5음
알람 5음

· 부저음과 신호음 15종의 음색 선택
부저음과 각 5음의 음색이 출력되는 3종류의 신호음 모듈 4개를 작업 환경과 용도에 따라 배열할 수 있습니다. 부저 모듈은 주문 사양으로 2음 부저와 고음량 부저를 공급합니다. 부저와 신호음 모듈에 관한 상세 사양은 Page334~336에 소개되어 있습니다.

· 용도와 환경에 알맞은 취부대 선택
8종류의 취부대를 설치 환경에 따라 선택할 수 있습니다.
취부대의 재질은 Steel과 Al, PC 등으로 다양합니다. 각종 취부대에 관한 상세 사양과 치수는 Page34~39에 소개되어 있습니다.

· 모듈 판매
소비자가 필요한 모듈을 구입하여 직접 조립할 수 있습니다.
모듈에 대한 상세 사양과 특징은 Page338~341(QT50), Page348~351(QT70)에 소개되어 있습니다.
모듈 조합에 대한 참고 내용은 조립품 안내 페이지에 수록되어 있습니다.

· 조립 판매
소비자가 요청하는 기능을 당사에서 조립하여 완성품으로 공급합니다.
다양한 형식의 조립 사양은 Page342~347(QT50), Page352~357(QT70)에 소개되어 있습니다.

모듈 세부 사양 QT70L/QT70ML

(단위 : mm)

외형	부품명	모델 No.	공통사양
	QT70L 커버	Q70L-CV	· 재질 : PC · 조립 후 보호등급 : IP65 · 제품치수 : Ø70×15 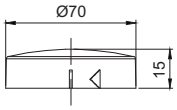

LED 점등형 모듈

(단위 : mm)

외형	부품명	모델 No.	세부사양		공통사양
			전압	전류	
	Q70L-NR 적색 LED 점등 모듈	Q70L-NR-12 Q70L-NR-24 Q70L-NR-110 Q70L-NR-220	DC12V DC24V AC110V AC220V	0.120A 0.060A 0.018A 0.020A	· 재질 : PC · 조립 후 보호등급 : IP65 · 제품치수 : Ø70×65 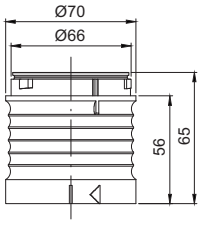
	Q70L-NA 황색 LED 점등 모듈	Q70L-NA-12 Q70L-NA-24 Q70L-NA-110 Q70L-NA-220	DC12V DC24V AC110V AC220V	0.120A 0.060A 0.018A 0.020A	
	Q70L-NG 녹색 LED 점등 모듈	Q70L-NG-12 Q70L-NG-24 Q70L-NG-110 Q70L-NG-220	DC12V DC24V AC110V AC220V	0.120A 0.060A 0.018A 0.020A	
	Q70L-NB 청색 LED 점등 모듈	Q70L-NB-12 Q70L-NB-24 Q70L-NB-110 Q70L-NB-220	DC12V DC24V AC110V AC220V	0.120A 0.060A 0.018A 0.020A	
	Q70L-NC 백색 LED 점등 모듈	Q70L-NC-12 Q70L-NC-24 Q70L-NC-110 Q70L-NC-220	DC12V DC24V AC110V AC220V	0.120A 0.060A 0.018A 0.020A	

LED 점멸형 모듈

(단위 : mm)

외형	부품명	모델 No.	세부사양		공통사양
			전압	전류	
	Q70L-FR 적색 LED 점등/점멸 모듈	Q70L-FR-12 Q70L-FR-24 Q70L-FR-110 Q70L-FR-220	DC12V DC24V AC110V AC220V	0.120A 0.060A 0.018A 0.020A	· 재질 : PC · 조립 후 보호등급 : IP65 · 제품치수 : Ø70×65 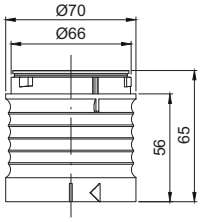
	Q70L-FA 황색 LED 점등/점멸모듈	Q70L-FA-12 Q70L-FA-24 Q70L-FA-110 Q70L-FA-220	DC12V DC24V AC110V AC220V	0.120A 0.060A 0.018A 0.020A	
	Q70L-FG 녹색 LED 점등/점멸 모듈	Q70L-FG-12 Q70L-FG-24 Q70L-FG-110 Q70L-FG-220	DC12V DC24V AC110V AC220V	0.120A 0.060A 0.018A 0.020A	

QT70 series 모듈형 다기능 LED 타워램프

(단위 : mm)

외형	부품명	모델 No.	세부사양		공통사양
			전압	전류	
	Q70L-FB 청색 LED 점등/점멸 모듈	Q70L-FB-12 Q70L-FB-24 Q70L-FB-110 Q70L-FB-220	DC12V DC24V AC110V AC220V	0.120A 0.060A 0.018A 0.020A	· 재질 : PC · 조립 후 보호등급 : IP65 · 제품치수 : Ø70×65 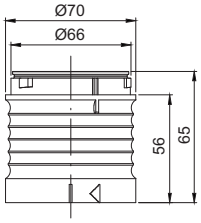
	Q70L-FC 백색 LED 점등/점멸 모듈	Q70L-FC-12 Q70L-FC-24 Q70L-FC-110 Q70L-FC-220	DC12V DC24V AC110V AC220V	0.120A 0.060A 0.018A 0.020A	

LED 스트로브 모듈

(단위 : mm)

외형	부품명	모델 No.	세부사양		공통사양
			전압	전류	
	Q70L-SR 적색 LED 스트로브 모듈	Q70L-SR-12 Q70L-SR-24	DC12V DC24V	0.140A 0.160A	· 재질 : PC · 조립 후 보호등급 : IP65 · 제품치수 : Ø70×65 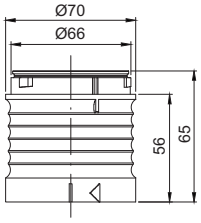
	Q70L-SA 황색 LED 스트로브 모듈	Q70L-SA-12 Q70L-SA-24	DC12V DC24V	0.140A 0.160A	
	Q70L-SG 녹색 LED 스트로브 모듈	Q70L-SG-12 Q70L-SG-24	DC12V DC24V	0.140A 0.160A	
	Q70L-SB 청색 LED 스트로브 모듈	Q70L-SB-12 Q70L-SB-24	DC12V DC24V	0.140A 0.160A	
	Q70L-SC 백색 LED 스트로브 모듈	Q70L-SC-12 Q70L-SC-24	DC12V DC24V	0.140A 0.160A	

LED 회전 점멸 모듈

(단위 : mm)

외형	부품명	모델 No.	세부사양		공통사양
			전압	전류	
	Q70L-RR 적색 LED 회전 점멸 모듈	Q70L-RR-12 Q70L-RR-24	DC12V DC24V	0.060A 0.070A	· 재질 : PC · 조립 후 보호등급 : IP65 · 제품치수 : Ø70×65 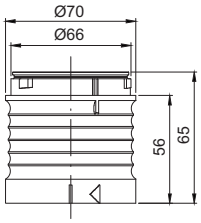
	Q70L-RA 황색 LED 회전 점멸 모듈	Q70L-RA-12 Q70L-RA-24	DC12V DC24V	0.060A 0.070A	

QT70 series 모듈형 다기능 LED 타워램프

(단위 : mm)

외형	부품명	모델 No.	세부사양		공통사양
			전압	전류	
	Q70L-RG 녹색 LED 회전 점멸 모듈	Q70L-RG-12 Q70L-RG-24	DC12V DC24V	0.060A 0.070A	· 재질 : PC · 조립 후 보호등급 : IP65 · 제품치수 : Ø70×65 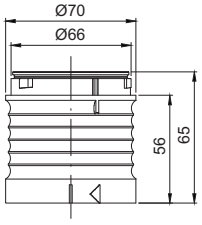
	Q70L-RB 청색 LED 회전 점멸 모듈	Q70L-RB-12 Q70L-RB-24	DC12V DC24V	0.060A 0.070A	
	Q70L-RC 백색 LED 회전 점멸 모듈	Q70L-RC-12 Q70L-RC-24	DC12V DC24V	0.060A 0.070A	

부저 모듈

(단위 : mm)

외형	부품명	모델 No.	세부사양		공통사양
			전압	전류	
	Q70L-BZ 부저 모듈	Q70L-BZ-12 Q70L-BZ-24 Q70L-BZ-110 Q70L-BZ-220	DC12V DC24V AC110V AC220V	0.015A 0.028A 0.021A 0.038A	· 재질 : PC · 조립 후 보호등급 : IP54 · 제품치수 : Ø70×65 · 음량 : Max. 90dB 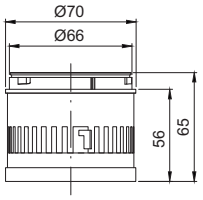
	Q70L-BZS 사이렌음 부저 모듈	Q70L-BZS-12 Q70L-BZS-24 Q70L-BZS-110 Q70L-BZS-220	DC12V DC24V AC110V AC220V	0.240A 0.150A 0.018A 0.009A	

신호음 모듈

(단위 : mm)

외형	부품명	모델 No.	세부사양		공통사양
			전압	전류	
	Q70L-WS 경고음 모듈	Q70L-WS-12 Q70L-WS-24	DC12V DC24V	0.250A 0.170A	· 재질 : PC · 조립 후 보호등급 : IP54 · 제품치수 : Ø70×59 · 음량 : Max. 85dB 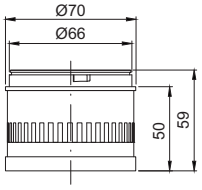
	Q70L-WM 멜로디 모듈	Q70L-WM-12 Q70L-WM-24	DC12V DC24V	0.280A 0.190A	
	Q70L-WA 알람 모듈	Q70L-WA-12 Q70L-WA-24	DC12V DC24V	0.280A 0.200A	

QT70 series 모듈형 다기능 LED 타워램프

USB 모듈(신호음 내장)

(단위 : mm)

외형	부품명	모델 No.	세부사양		공통사양
			전압	전류	
	Q70L-USB-WS 경고음 모듈 (USB Type)	Q70L-USB-WS-12 Q70L-USB-WS-24	USB 5V	0.500A	· 재질 : PC · 조립 후 보호등급 : IP54 · 제품치수 : Ø70×59 · 음량 : Max. 85dB 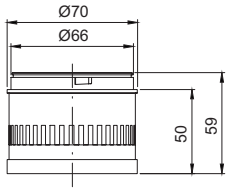
	Q70L-USB-WM 멜로디 모듈 (USB Type)	Q70L-USB-WM-12 Q70L-USB-WM-24	USB 5V	0.500A	
	Q70L-USB-WA 알람 모듈 (USB Type)	Q70L-USB-WA-12 Q70L-USB-WA-24	USB 5V	0.500A	

이더넷 모듈(신호음 내장)

(단위 : mm)

외형	부품명	모델 No.	세부사양		공통사양
			전압	전류	
	Q70L-ETN-WS 경고음 모듈 (이더넷 Type)	Q70L-ETN-WS-12 Q70L-ETN-WS-24	DC12V DC24V	0.250A 0.172A	· 재질 : PC · 조립 후 보호등급 : IP54 · 제품치수 : Ø70×59 · 음량 : Max. 85dB 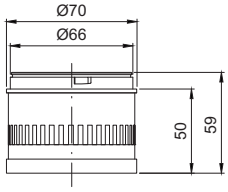
	Q70L-ETN-WM 멜로디 모듈 (이더넷 Type)	Q70L-ETN-WM-12 Q70L-ETN-WM-24	DC12V DC24V	0.283A 0.194A	
	Q70L-ETN-WA 알람 모듈 (이더넷 Type)	Q70L-ETN-WA-12 Q70L-ETN-WA-24	DC12V DC24V	0.288A 0.200A	

기본 모듈

(단위 : mm)

외형	부품명	모델 No.	공통사양
	기본 모듈	Q70L-BS	· 재질 : PC · 조립 후 보호등급 : IP65 · 제품치수 : Ø70×36 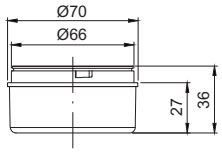
	신호음 내장 모듈	Q70L-W-BS	
	특수제어 모듈	Q70L-특수제어-BS	

취부 모듈

(단위 : mm)

외형	부품명	모델 No.	재질	외형도
	벽부형 취부대	TWS80	Steel	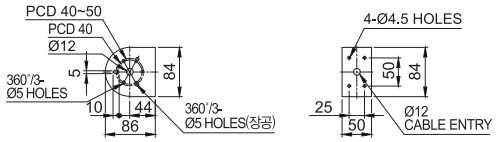
	벽부형 취부대	TWA80	PC	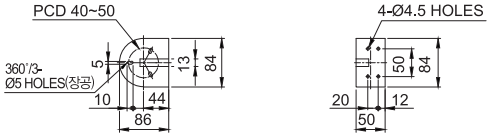
	Pole 모듈	Q70L-PB	PC	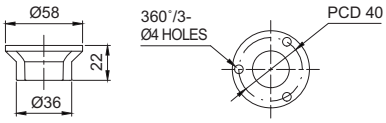

QT70L

외경 70mm 모듈형 다기능 LED 타워램프

IP65 | -30~+50℃ | NPN | PNP

QT70L

베이지 색상 제품

베이지 색상 제품은 주문 사양입니다.

외형도 (단위 : mm)

QT70L

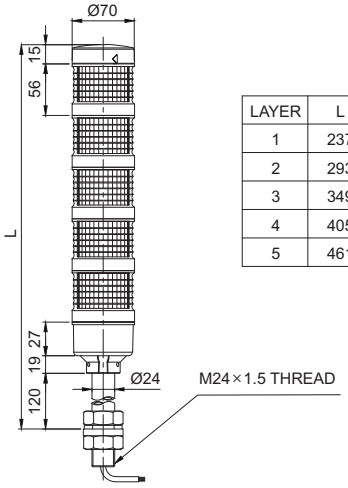

LAYER	L
1	237
2	293
3	349
4	405
5	461

사용자 주문 사양

- 표준치수 이외의 Pole 길이 제품
- 베이지 색상 제품
- LED 스트로브 제품(관리형번 : QT70LS)
- 회전 점멸 제품(관리형번 : QT70LR)

QT70L Ø70mm 모듈형 LED 타워램프, Pole 취부형

표시등 모듈, 기본 모듈, Pole 모듈로 구성된 모델

사양

형식	단수	전압	전류	인증	중량	색상
QT70L QT70LF	1	DC12V DC24V AC110V AC220V	0.120A 0.060A 0.018A 0.020A	CE DC24V 한정	0.41kg 0.41kg 0.42kg 0.42kg	● R-적
	2	DC12V DC24V AC110V AC220V	0.240A 0.120A 0.036A 0.040A		0.48kg 0.48kg 0.49kg 0.49kg	● R-적 ● G-녹
	3	DC12V DC24V AC110V AC220V	0.360A 0.180A 0.054A 0.060A		0.55kg 0.55kg 0.56kg 0.56kg	● R-적 ● A-황 ● G-녹
	4	DC12V DC24V AC110V AC220V	0.480A 0.240A 0.072A 0.080A		0.63kg 0.63kg 0.64kg 0.64kg	● R-적 ● A-황 ● G-녹 ● B-청
	5	DC12V DC24V AC110V AC220V	0.600A 0.300A 0.090A 0.100A		0.71kg 0.71kg 0.72kg 0.72kg	● R-적 ● A-황 ● G-녹 ● B-청 ● W-백

QT70L 점등 모듈 + 기본 모듈(BS)
QT70LF 점등/점멸 모듈 + Pole 모듈(PB)

※ 각 모듈별 상세 사양은 Page348~351을 참조하십시오.

결선정보

· LED광원 타워램프는 외부접점과 트랜지스터를 이용하여 결선할 수 있습니다.

※ 상세 결선도는 Page358을 참조하십시오.

취부대

표준형	LB24	LW24	QZ24	SZ24	QL24	SL24	QLA24
Steel	Steel	PC	PC	Al	PC	Al	PC

※취부대 상세 치수는 Page34~39를 참조하십시오.

모델선정

QT70L	-	3	-	24	-	RAG	-	QZ24
[형번]		[단수]		[전압]		[색상]		[취부대]
· QT70L · QT70LF		· 1-1단 · 2-2단 · 3-3단 · 4-4단 · 5-5단		· 12-DC12V · 24-DC24V · 110-AC110V · 220-AC220V		● R-적 ● A-황 ● G-녹 ● B-청 ● W-백		· 무지정 -표준형 · 지정 -LB24 -LW24 -QZ24 -SZ24 -QL24 -SL24 -QLA24

QT70L-BZ

외경 70mm 부저 내장 모듈형 다기능 LED 타워램프

IP54 | -30~+50℃ | BUZZER | 90dB | NPN | PNP

QT70L-BZ

베이지 색상 제품

베이지 색상 제품은 주문 사양입니다.

외형도 (단위 : mm)

QT70L-BZ

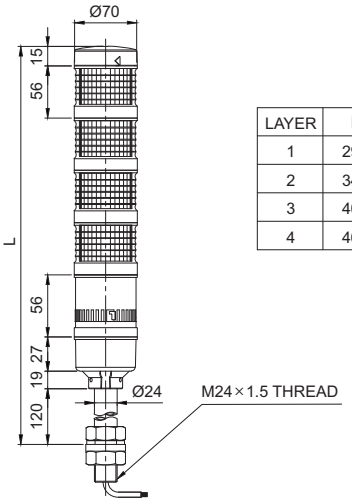

LAYER	L
1	293
2	349
3	405
4	461

사용자 주문 사양

- 표준치수 이외의 Pole 길이 제품
- 베이지 색상 제품
- LED 스트로브 제품(관리형번 : QT70LS-BZ)
- 회전 점멸 제품(관리형번 : QT70LR-BZ)

QT70L-BZ Ø70mm 부저 내장 모듈형 LED 타워램프, Pole 취부형

표시등 모듈, 기본 모듈, 부저 모듈, Pole 모듈로 구성된 모델

사양

형식	단수	전압	전류	인증	중량	색상
QT70L-BZ QT70LF-BZ (Max. 90dB)	1	DC12V DC24V AC110V AC220V	0.135A 0.088A 0.039A 0.058A	CE DC24V 한정	0.50kg 0.50kg 0.51kg 0.51kg	● R-적
	2	DC12V DC24V AC110V AC220V	0.255A 0.148A 0.057A 0.078A		0.58kg 0.88kg 0.59kg 0.59kg	● R-적 ● G-녹
	3	DC12V DC24V AC110V AC220V	0.375A 0.208A 0.075A 0.098A		0.65kg 0.65kg 0.66kg 0.66kg	● R-적 ● A-황 ● G-녹
	4	DC12V DC24V AC110V AC220V	0.495A 0.268A 0.093A 0.118A		0.73kg 0.73kg 0.74kg 0.74kg	● R-적 ● A-황 ● G-녹 ● B-청

QT70L 점등 모듈 + 기본 모듈(BS) + Pole 모듈(PB) + 부저 모듈(BZ)

QT70LF 점등/점멸 모듈

※ 각 모듈별 상세 사양은 Page348~351을 참조하십시오.

결선정보

· LED광원 타워램프는 외부접점과 트랜지스터를 이용하여 결선할 수 있습니다.

※ 상세 결선도는 Page358을 참조하십시오.

취부대

표준형	LB24	LW24	QZ24	SZ24	QL24	SL24	QLA24
Steel	Steel	PC	PC	Al	PC	Al	PC

※취부대 상세 치수는 Page34~39를 참조하십시오.

모델선정

QT70L-BZ	-	3	-	24	-	RAG	-	QZ24
[형번]		[단수]		[전압]		[색상]		[취부대]
· QT70L-BZ · QT70LF-BZ		· 1-1단 · 2-2단 · 3-3단 · 4-4단		· 12-DC12V · 24-DC24V · 110-AC110V · 220-AC220V		● R-적 ● A-황 ● G-녹 ● B-청		· 무지정 -표준형 · 지정 -LB24 -LW24 -QZ24 -SZ24 -QL24 -SL24 -QLA24

QT70L-W

외경 70mm 신호음 내장 모듈형 다기능 LED 타워램프

IP54 | -30~+50℃ | SPK | 85dB | NPN

QT70L-W

베이지 색상 제품

베이지 색상 제품은 주문 사양입니다.

외형도

(단위 : mm)

QT70L-W

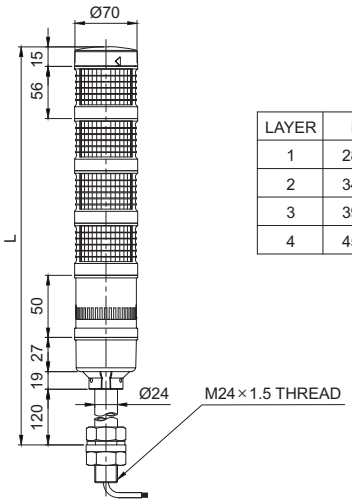

LAYER	L
1	287
2	343
3	399
4	455

사용자 주문 사양

· 표준치수 이외의 Pole 길이 제품
· 베이지 색상 제품
· LED 스트로브 제품(관리형번 : QT70LS-W)
· 회전 점멸 제품(관리형번 : QT70LR-W)

QT70L-W Ø70mm 신호음 내장 모듈형 LED 타워램프, Pole 취부형

표시등 모듈, 기본 모듈, 신호음 모듈, Pole 모듈로 구성된 모델

사양

형식	단수	내장음	전압	전류	인증	중량	색상
QT70L-WS QT70L-WM QT70L-WA QT70LF-WS QT70LF-WM QT70LF-WA	1	WS-경고음 5음 WM-멜로디 5음 WA-알람 5음 (Max. 85dB)	DC12V	0.400A	-	0.62kg	● R-적
			DC24V	0.260A		0.62kg	
	2		DC12V	0.520A		0.69kg	● R-적 ● G-녹
			DC24V	0.320A		0.69kg	
	3		DC12V	0.640A		0.76kg	● R-적 ● A-황 ● G-녹
			DC24V	0.380A		0.76kg	
	4		DC12V	0.760A		0.84kg	● R-적 ● A-황 ● G-녹 ● B-청
			DC24V	0.440A		0.84kg	

QT70L 점등 모듈
QT70LF 점등/점멸 모듈
+ 기본 모듈(BS) + Pole 모듈(PB)
+ 신호음 모듈
WS 경고음
WM 멜로디
WA 알람

※ 각 모듈별 상세 사양은 Page348~351을 참조하십시오.
※ 음색 상세 사양은 Page24를 참조하십시오.

결선정보

· LED광원 타워램프는 외부접점과 트랜지스터를 이용하여 결선할 수 있습니다.

※ 상세 결선도는 Page358을 참조하십시오.

취부대

표준형	LB24	LW24	QZ24	SZ24	QL24	SL24	QLA24
Steel	Steel	PC	PC	Al	PC	Al	PC

※취부대 상세 치수는 Page34~39를 참조하십시오.

모델선정

QT70L-WA	-	3	-	24	-	RAG	-	QZ24
[형번]		[단수]		[전압]		[색상]		[취부대]
· QT70L-WS · QT70L-WM · QT70L-WA · QT70LF-WS · QT70LF-WM · QT70LF-WA		· 1-1단 · 2-2단 · 3-3단 · 4-4단		· 12-DC12V · 24-DC24V		● R-적 ● A-황 ● G-녹 ● B-청		· 무지정 -표준형 · 지정 -LB24 -LW24 -QZ24 -SZ24 -QL24 -SL24 -QLA24

QT70ML

외경 70mm 모듈형 다기능 LED 타워램프

IP65 | -30~+50℃ | NPN | PNP

QT70ML

베이지 색상 제품

베이지 색상 제품은 주문 사양입니다.

QT70ML Ø70mm 모듈형 LED 타워램프, 직부형

표시등 모듈과 기본 모듈로 구성된 모델

사양

형식	단수	전압	전류	인증	중량	색상
QT70ML QT70MLF	1	DC12V DC24V AC110V AC220V	0.120A 0.060A 0.018A 0.020A	CE DC24V 한정	0.17kg 0.17kg 0.18kg 0.18kg	● R-적
	2	DC12V DC24V AC110V AC220V	0.240A 0.120A 0.036A 0.040A		0.25kg 0.25kg 0.26kg 0.26kg	● R-적 ● G-녹
	3	DC12V DC24V AC110V AC220V	0.360A 0.180A 0.054A 0.060A		0.32kg 0.32kg 0.33kg 0.33kg	● R-적 ● A-황 ● G-녹
	4	DC12V DC24V AC110V AC220V	0.480A 0.240A 0.072A 0.080A		0.40kg 0.40kg 0.41kg 0.41kg	● R-적 ● A-황 ● G-녹 ● B-청
	5	DC12V DC24V AC110V AC220V	0.600A 0.300A 0.090A 0.100A		0.47kg 0.47kg 0.48kg 0.48kg	● R-적 ● A-황 ● G-녹 ● B-청 ● W-백

QT70L 점등 모듈
QT70LF 점등/점멸 모듈
+ 기본 모듈(BS)

※ 각 모듈별 상세 사양은 Page348~351을 참조하십시오.

외형도 (단위 : mm)

QT70ML

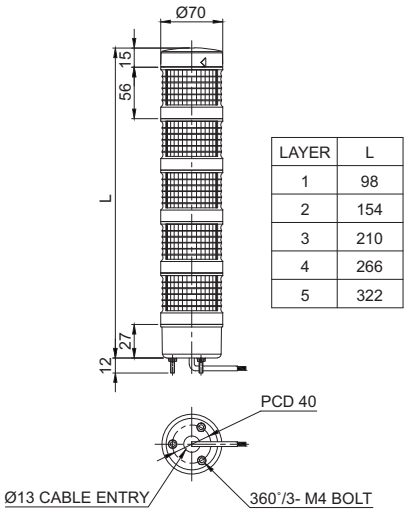

LAYER	L
1	98
2	154
3	210
4	266
5	322

결선정보

· LED광원 타워램프는 외부접점과 트랜지스터를 이용하여 결선할 수 있습니다.

※ 상세 결선도는 Page358을 참조하십시오.

사용자 주문 사양

· 베이지 색상 제품
· LED 스트로브 제품(관리형번 : QT70MLS)
· 회전 점멸 제품(관리형번 : QT70MLR)
· 벽면 취부대 : 전원선을 중앙부 또는 벽면으로 인출할 수 있는 구조입니다.

벽면 취부대
TWS80

벽면 취부대
TWA80

모델선정

QT70ML	-	3	-	220	-	RAG
[형번]		[단수]		[전압]		[색상]
· QT70ML · QT70MLF		· 1-1단 · 2-2단 · 3-3단 · 4-4단 · 5-5단		· 12-DC12V · 24-DC24V · 110-AC110V · 220-AC220V		● R-적 ● A-황 ● G-녹 ● B-청 ● W-백

QT70ML-BZ

외경 70mm 부저 내장 모듈형 다기능 LED 타워램프

IP54 | -30~+50℃ | BUZZER | 90dB | NPN | PNP

QT70ML-BZ

베이지 색상 제품

베이지 색상 제품은 주문 사양입니다.

외형도

(단위 : mm)

QT70ML-BZ

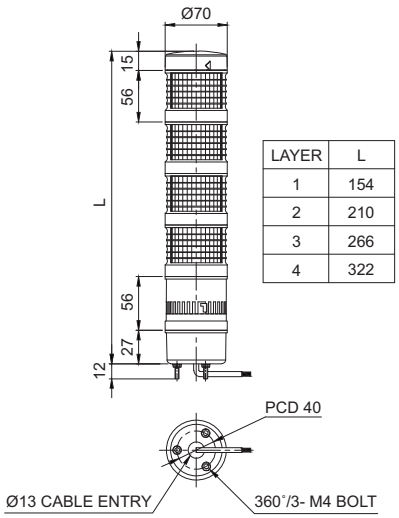

LAYER	L
1	154
2	210
3	266
4	322

QT70ML-BZ Ø70mm 부저 내장 모듈형 LED 타워램프, 직부형

표시등 모듈, 기본 모듈, 부저 모듈로 구성된 모델

사양

형식	단수	전압	전류	인증	중량	색상
QT70ML-BZ QT70MLF-BZ (Max. 90dB)	1	DC12V DC24V AC110V AC220V	0.135A 0.088A 0.039A 0.058A	CE DC24V 한정	0.26kg 0.26kg 0.27kg 0.27kg	● R-적
	2	DC12V DC24V AC110V AC220V	0.265A 0.148A 0.057A 0.078A		0.34kg 0.34kg 0.35kg 0.35kg	● R-적 ● G-녹
	3	DC12V DC24V AC110V AC220V	0.375A 0.208A 0.075A 0.098A		0.42kg 0.42kg 0.43kg 0.43kg	● R-적 ● A-황 ● G-녹
	4	DC12V DC24V AC110V AC220V	0.495A 0.268A 0.093A 0.118A		0.49kg 0.49kg 0.50kg 0.50kg	● R-적 ● A-황 ● G-녹 ● B-청

QT70L 점등 모듈 / QT70LF 점등/점멸 모듈 + 기본 모듈(BS) + 부저 모듈(BZ)

※ 각 모듈별 상세 사양은 Page348~351을 참조하십시오.

결선정보

· LED광원 타워램프는 외부접점과 트랜지스터를 이용하여 결선할 수 있습니다.

※ 상세 결선도는 Page358을 참조하십시오.

사용자 주문 사양

· 베이지 색상 제품
· LED 스트로브 제품(관리형번 : QT70MLS-BZ)
· 회전 점멸 제품(관리형번 : QT70MLR-BZ)
· 벽면 취부대 : 전원선을 중앙부 또는 벽면으로 인출할 수 있는 구조입니다.

벽면 취부대
TWS80

벽면 취부대
TWA80

모델선정

QT70ML-BZ	-	3	-	220	-	RAG
[형번]		[단수]		[전압]		[색상]
· QT70ML-BZ · QT70MLF-BZ		· 1-1단 · 2-2단 · 3-3단 · 4-4단		· 12-DC12V · 24-DC24V · 110-AC110V · 220-AC220V		● R-적 ● A-황 ● G-녹 ● B-청

QT70ML-W

외경 70mm 신호음 내장 모듈형 다기능 LED 타워램프

IP54 | -30~+50℃ | SPK | 85dB | NPN

QT70ML-W

베이지 색상 제품

베이지 색상 제품은 주문 사양입니다.

QT70ML-W Ø70mm 신호 내장 모듈형 LED 타워램프, 직부형

표시등 모듈, 기본 모듈, 신호음 모듈로 구성된 모델

사양

형식	단수	내장음	전압	전류	인증	중량	색상
QT70ML-WS QT70ML-WM QT70ML-WA QT70MLF-WS QT70MLF-WM QT70MLF-WA	1	WS-경고음 5음 WM-멜로디 5음 WA-알람 5음 (Max. 85dB)	DC12V	0.400A	-	0.37kg	● R-적
			DC24V	0.260A		0.37kg	
	2		DC12V	0.520A		0.44kg	● R-적 ● G-녹
			DC24V	0.320A		0.44kg	
	3		DC12V	0.640A		0.54kg	● R-적 ● A-황 ● G-녹
			DC24V	0.380A		0.54kg	
	4		DC12V	0.760A		0.59kg	● R-적 ● A-황 ● G-녹 ● B-청
			DC24V	0.440A		0.59kg	

QT70L 점등 모듈
QT70LF 점등/점멸 모듈
+ 기본 모듈(BS) +
신호음 모듈
WS 경고음
WM 멜로디
WA 알람

※ 각 모듈별 상세 사양은 Page348~351을 참조하십시오.
※ 음색 상세 사양은 Page24를 참조하십시오.

외형도 (단위 : mm)

QT70ML-W

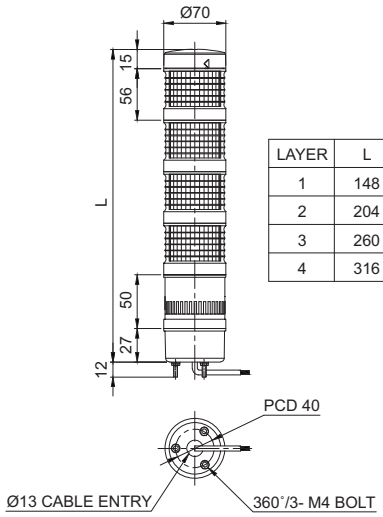

LAYER	L
1	148
2	204
3	260
4	316

결선정보

· LED광원 타워램프는 외부접점과 트랜지스터를 이용하여 결선할 수 있습니다.

※ 상세 결선도는 Page358을 참조하십시오.

사용자 주문 사양

· 베이지 색상 제품
· LED 스트로브 제품(관리형번 : QT70MLS-W)
· 회전 점멸 제품(관리형번 : QT70MLR-W)
· 벽면 취부대 : 전원선을 중앙부 또는 벽면으로 인출할 수 있는 구조입니다.

벽면 취부대
TWS80

벽면 취부대
TWA80

모델선정

QT70ML-WA	-	3	-	24	-	RAG
[형번]		[단수]		[전압]		[색상]
· QT70ML-WS · QT70ML-WM · QT70ML-WA · QT70MLF-WS · QT70MLF-WM · QT70MLF-WA		· 1-1단 · 2-2단 · 3-3단 · 4-4단		· 12-DC12V · 24-DC24V		● R-적 ● A-황 ● G-녹 ● B-청

결선도

· QT series 모듈형 LED 타워램프는 외부접점과 트랜지스터를 이용하여 결선할 수 있습니다.
· 아래의 내용에 따라 정확하게 결선하여 사용하시기 바랍니다.

적용제품	외부접점	적용제품	트랜지스터
DC/ AC 일반형 QT50ML QT50MLF QT50MLS QT50MLR QT50L QT50LF QT50LS QT50LR QT70ML QT70MLF QT70MLS QT70MLR QT70L QT70LF QT70LS QT70LR	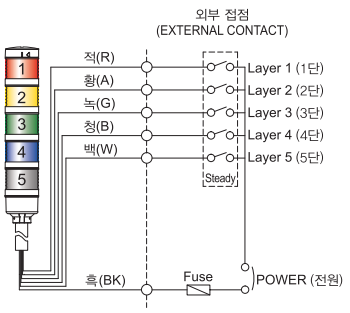	DC/ AC 일반형 QT50ML QT50MLF QT50MLS QT50MLR QT50L QT50LF QT50LS QT50LR QT70ML QT70MLF QT70MLS QT70MLR QT70L QT70LF QT70LS QT70LR	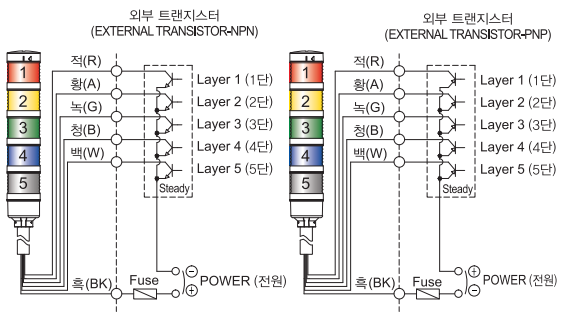
DC/ AC 부저형 QT50ML-BZ QT50MLF-BZ QT50MLS-BZ QT50MLR-BZ QT50L-BZ QT50LF-BZ QT50LS-BZ QT50LR-BZ QT70ML-BZ QT70MLF-BZ QT70MLS-BZ QT70MLR-BZ QT70L-BZ QT70LF-BZ QT70LS-BZ QT70LR-BZ	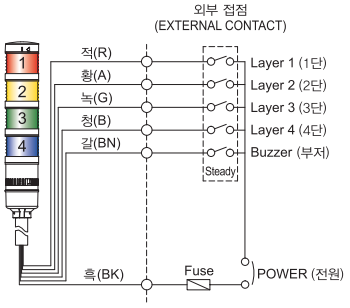	DC/ AC 부저형 QT50ML-BZ QT50MLF-BZ QT50MLS-BZ QT50MLR-BZ QT50L-BZ QT50LF-BZ QT50LS-BZ QT50LR-BZ QT70ML-BZ QT70MLF-BZ QT70MLS-BZ QT70MLR-BZ QT70L-BZ QT70LF-BZ QT70LS-BZ QT70LR-BZ	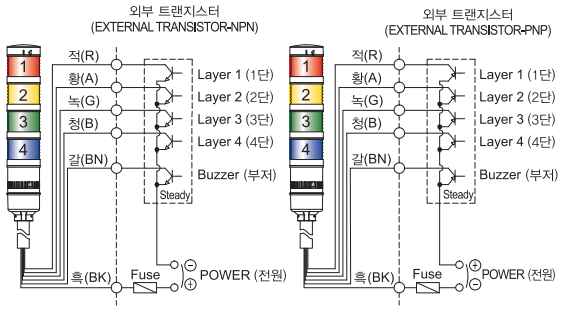
DC/AC 신호음 내장형 QT50ML QT50MLF QT50MLS QT50MLR QT50L QT50LF QT50LS QT50LR QT70ML QT70MLF QT70MLS QT70MLR QT70L QT70LF QT70LS QT70LR	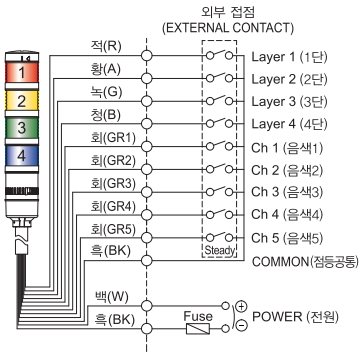 · QT□□(M)L – WS/ WM/ WA형 포함 · QT□□(M)LF – WS/ WM/ WA형 포함 · QT□□(M)LS – WS/ WM/ WA형 포함 · QT□□(M)LR – WS/ WM/ WA형 포함 · QT□□L – 렌즈외경 50(50mm) : QT50(M)L 70(70mm) : QT70(M)L	DC/AC 신호음 내장형 외부접점 QT50ML QT50MLF QT50MLS QT50MLR QT50L QT50LF QT50LS QT50LR QT70ML QT70MLF QT70MLS QT70MLR QT70L QT70LF QT70LS QT70LR	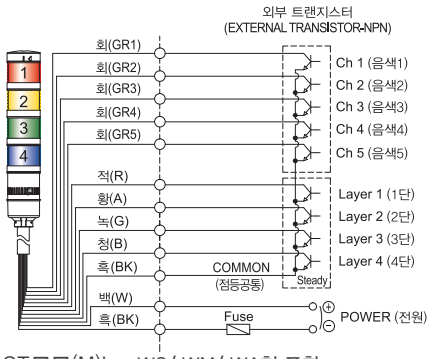 · QT□□(M)L – WS/ WM/ WA형 포함 · QT□□(M)LF – WS/ WM/ WA형 포함 · QT□□(M)LS – WS/ WM/ WA형 포함 · QT□□(M)LR – WS/ WM/ WA형 포함 · QT□□L – 렌즈외경 50(50mm) : QT50(M)L 70(70mm) : QT70(M)L
DC/AC 신호음내장형 내부스위치선택 QT50ML QT50MLF QT50MLS QT50MLR QT50L QT50LF QT50LS QT50LR QT70ML QT70MLF QT70MLS QT70MLR QT70L QT70LF QT70LS QT70LR	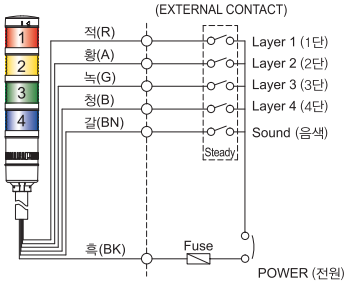 · QT□□(M)L – WS/ WM/ WA형 포함 · QT□□(M)LF – WS/ WM/ WA형 포함 · QT□□(M)LS – WS/ WM/ WA형 포함 · QT□□(M)LR – WS/ WM/ WA형 포함 · QT□□L – 렌즈외경 50(50mm) : QT50(M)L 70(70mm) : QT70(M)L	DC/AC 신호음내장형 내부스위치선택 QT50ML QT50MLF QT50MLS QT50MLR QT50L QT50LF QT50LS QT50LR QT70ML QT70MLF QT70MLS QT70MLR QT70L QT70LF QT70LS QT70LR	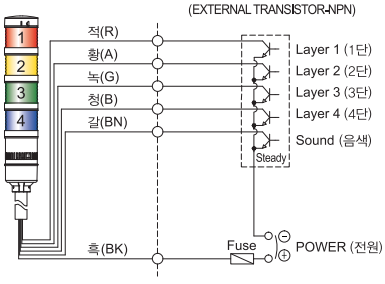 · QT□□(M)L – WS/ WM/ WA형 포함 · QT□□(M)LF – WS/ WM/ WA형 포함 · QT□□(M)LS – WS/ WM/ WA형 포함 · QT□□(M)LR – WS/ WM/ WA형 포함 · QT□□L – 렌즈외경 50(50mm) : QT50(M)L 70(70mm) : QT70(M)L