QMFL300 – Ex

사용 설명서

방폭형 LED 작업등

큐라이트 제품을 구입해 주셔서 감사합니다.
제품을 보다 안전하고 오래 사용할 수 있도록 본 취급설명서를 자세히 읽어보신 후 올바르게 사용해 주시기 바랍니다.

① 제품 특징

- SMD Type LED를 광원으로 적용하여 유지 비용이 저렴하며, 기존 형광등보다 수명이 길고 진동에 강합니다.
- 내부 방열판의 구조와 좌우 커버가 알루미늄 다이캐스팅 재질로 되어 있어 내부에서 발생된 열이 외부로 방출이 원활한 구조입니다.
- IP67 보호 구조로 되어 있어 절삭유나 분진이 많은 환경에서 안정 되게 사용이 가능합니다.

② 주의 사항

1. 방폭 접합부는 본사(큐라이트)가 제공하는 구조적인 조건을 만족 하여야 합니다.(케이블 엔트리)
2. 제품을 임의적으로 개조 또는 수리할 수 없습니다.
3. 본 제품에 적용되는 T6 온도등급은 주변온도 –40℃ and +60℃ 에서 제품에 정격 전압을 인가하여 사용 할 수 있는 온도등급 입니다.
4. CABLE GLAND는 소비자 적용품으로 필히 국내 안전 인증품을 사용하시고, 사용 주변 온도 등급 T6를 만족 하여야 합니다
5. 사용되는 케이블 그랜드는 반드시 방폭형이며, IP67의 보호등급을 만족하여야 합니다.

제품을 보다 안전하고 오래 사용할 수 있도록 다음 주의 사항에 따라 사용하시기 바랍니다.

1. 제품 설치 전 제품의 구조와 관련된 사항을 필히 확인 후에 제품 을 설치 하시기 바랍니다.
2. 제품의 포장 또는 제품에 부착된 라벨의 주의 사항을 필히 준수 하시기 바랍니다.
3. 제품의 설치, 유지, 보수는 반드시 방폭 관련 전문가 또는 관련 교육을 받은 사람이 작업 하며, 작업 시 관련규정 과 주의 사항을 필히 준수 하시기 바랍니다.
4. 안전을 위해서는 고온 또는 고압의 환경을 피하여 제품을 설치 및 동작 시켜야 합니다.
5. 일반적인 안전 수칙에 따라 제품 설치 시 열이 많이 발생하는 장소는 피하여 설치 하시기 바랍니다.
6. 화학 약품이 위치한 장소에 설치 시 반드시 두가지 이상의 화학물질이 섞여 있는지를 확인 하십시오
   안전한 사용을 위해서는 화학물질의 성분 및 제품의 사용설명서를 확인 후 제품을 설치 하십시오.
7. 사용전압이 정격전압보다 심하게 상승하거나 하강하면 제품수명이 단축되거나, 동작불량 등의 문제가 발생합니다. 사용전압을 정격 전압의 ±5% 이내의 범위로 맞추십시오.
8. 그로브나 몸체에 신나, 벤젠 등의 화학물질이 접촉되면 제품이 손상 되거나 변색, 변형 될 수 있으니 주의하십시오.
9. 케이블 인입구는 방폭형 케이블 그랜드를 사용하여 기밀성을 유지 하십시오. 케이블 인입구를 밀폐하지 않은 상태로 옥외에 방치하면 수분이나 먼지 등의 침투로 제품이 손상될 수 있습니다.
10. 제품에 강한 충격을 가하지 마십시오. 전구 손상이나 쇼트의 원인 이 됩니다
11. 제품에서 인출되는 리드와이어를 강하게 당기지 마십시오. 고장의 원인이 됩니다.

③ 제품 사진

④ 명판

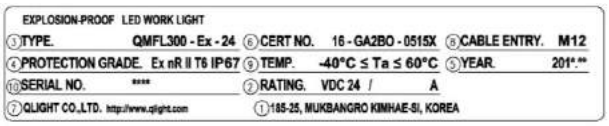

① 주소

② 정격 전압 및 소비 전류

③ 제품 형식

④ 방폭 및 보호 등급
1. Ex nR : 비점화 방폭의 통기 제한
2. II : 방폭 적용 그룹
3. T6 : 최고 표면 온도 등급, T6 is 85℃.
4. IP67 : 방수 방진 등급

⑤ 제조일

⑥ 인증 번호

⑦ 홈페이지 주소

⑧ CABLE ENTRY 사양

⑨ 적용 가능 외부 온도 : -40℃≤Ta≤60℃

⑩ 시리얼 번호

⑤ 주의 스티커

WARNING

1. DO NOT OPEN, MAINTAIN OR SERVICE IN AREA WHERE AN EXPLOSIVE ATMOSPHERE MAY BE PRESENT.
2. TIGHTEN ALL SCREWS AND CABLE GLANDS PROPERLY.
3. AFTER DE-ENERGIZING, DELAY 5 MINUTES BEFORE OPENING.
4. DO NOT OPEN WHEN ENERGIZED.
5. POTENTIAL ELECTROSTATIC CHARGING HAZARD -SEE INSTRUCTIONS

본 제품은 방폭 제품으로 제품 분해를 금지 함

⑥ 제품의 특징

- 렌즈 색상 : 반투명
- 조명색 : 주광색
- 색온도 : 6,000~7,000K
- 조도 : 260Lux
- 절연저항 : Min. 100MΩ(500V DC mega ohm meter)
- 내전압 : DC,500V AC, 60Hz, 1 minute
- 동작온도 : -40℃ ~ +60℃
- 방수성능 : IP67/ IP69K
- 재질 : 몸체–Al, 측면커버-Al, 렌즈-화학강화유리, 브라켓-SPC-1

⑦ 제품 사양

구분 \ 모델	QMFL-300-Ex-24
전압	DC24V
전류	MAX. 0.410A
조도	260Lux at 1M
색상	백색 – COOL WHITE

⑧ 제품 외형 및 접지

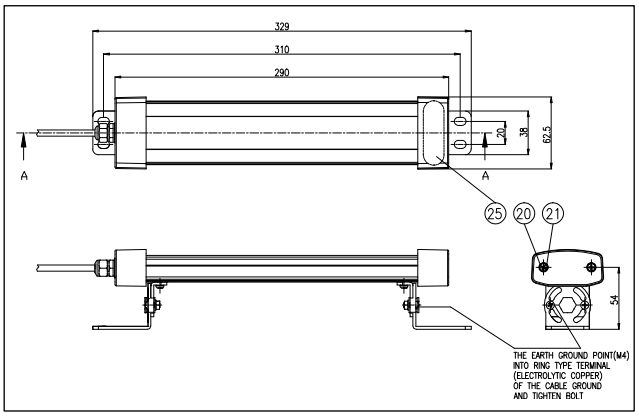

- 표기부에 M4볼트를 분해한 후 접지 하십시오.
- 접지선 체결 시에는 몸체 연결부에 O형 터미널(내경 Ø4.2)를 사용 하십시오.
- O형 터미널의 재질을 C5212(동일성능의 도체)를 사용 하십시오.
- 접지선의 굵기는 4mm이상을 사용 하십시오.
- 제품의 공통선(-선)은 필히 접지 하여 사용 하십시오.

⑨ 결선 방법

- 본 제품은 Dura & Flex-F VU 0.5sq X 2C (내유성 케이블) 전선이 인출되어 있습니다.
- DC 전원 제품도 브릿지 회로가 내장되어 있으므로 극성에 관계 없이 결선하여 사용이 가능 합니다.

⑩ 취부 방법

- 본 제품의 취부홀 표준 Spec.은 아래와 같습니다. 제품을 부착 하고자 하는 곳에 드릴로 알맞은 취부 구멍을 내어 부착 하십시오.

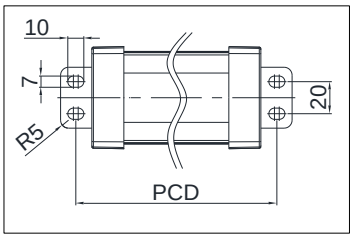

모델	PCD
QMFL-300-Ex-24	310mm

- 제품 고정시에는 취부 볼트 M6 – 4EA를 사용하여 제품을 고정 시키면 됩니다

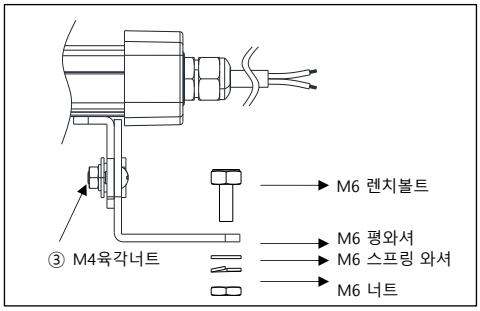

- 제품 설치 후 몸체의 각도 (시각신호 전달 각도)를 조정 하실 때는 ①번을 완전히 풀어 제거한 후 ②번을 스패너로 고정 하고 ③번을 살짝 풀면 하부 브라켓이 원하는 각도로 회전할 수 있습니다. 풀어 제거한 ①번을 원하는 각도 레일에 넣어 잠그세요.

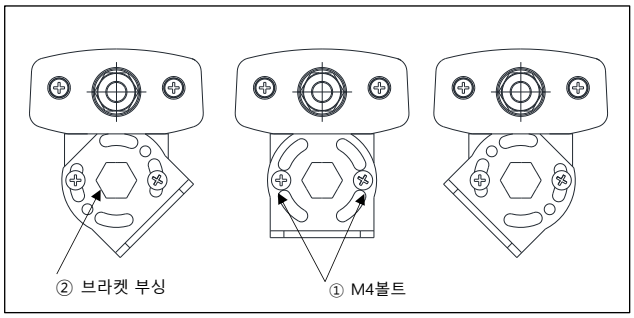

11 고장 처리

상 황	원 인	처리 방법
LED가 점멸 현상이 발생	정격전압보다 높은 전압이 인가되어 LED CHIP의 온도 상승	정격 전압 확인
희미한 점등	정격전압 보다 낮은 전압이 인가됨	정격 전압 확인
점등 불량	결선 불량	결선 재 확인
	전원 미 공급	전원 공급 재 확인