QMFL-300-Ex-24

비점화 방폭형 LED 작업등

IP67 IP69K -40~+60℃

QMFL-300-Ex-24 비점화 방폭형 LED 작업등

- 방수/ 방진/ 내유형 비점화 방폭형 LED 조명등/ 작업등
- 특수 본딩과 에폭시 밀폐 구조로 내유성이 우수
- 몸체에 알루미늄과 투광부에 화학강화유리를 사용하여 내구성 향상 및 위험지역(방폭 Zone)에서 안정성 유지
- nR등급의 방폭형 제품으로 Zone2에서 사용 가능
- 재질 : 몸체-Al, 측면커버-Al, 렌즈-화학강화유리, 브라켓-SPC1
- 기술인증 : KC(KGS), NEPSI
- 보호등급 : Ex nR II T6/ Ex nR II C T6 Gc, IP67/ IP69K
- 사용 주위 온도 : -40℃ ≤ Tamb ≤ +60℃

사양

광학 특성 사양		
Model		QMFL-300-Ex-24
렌즈색상		반투명
조명색(기본)		주광색
색온도(기본)		6,000~7,000K
총광속	DC	510lm
조도(at 1m)	DC	260Lux
일반 사양		
정격전압		DC24V
동작전압 범위		DC21.5V~26.5V
소비전류		0.410A
소비전력		10W
절연저항		Min. 100MΩ(500V DC mega ohm meter)
내력전압		DC : 500V AC, 60Hz, 1 minute
동작온도		-40℃ ~ +60℃
방수성능		IP67/ IP69K
본체 재질		몸체-Al, 측면커버-Al, 렌즈-화학강화유리, 브라켓-SPC1
인증		KCs Ex NEPSI
중량(approx.)		0.79kg

외형도

(단위 : mm)

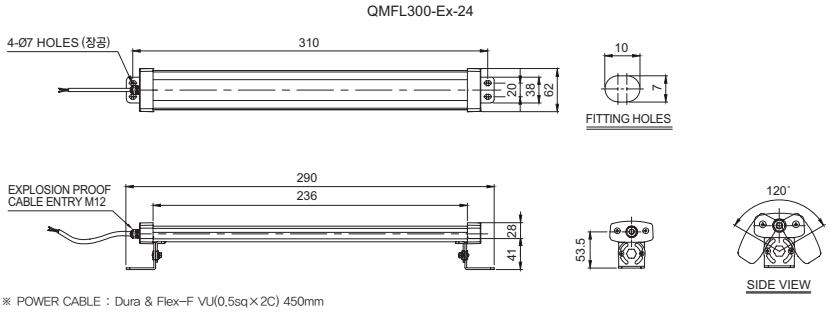

※ POWER CABLE : Dura & Flex-F VU(0.5sq×2C) 450mm

모델선정

QMFL	-	300	-	Ex	-	24
[형번]		[제품길이]		[방폭]		[전압]
· QMFL : 눈부심 방지형		· 300 : 290mm		· Ex : 비점화 방폭		· 24-DC24V

방폭형 LED 작업등 사용시 주의 사항

· 방폭 접합부는 당사가 제공하는 구조적인 조건을 만족해야 하므로 제품을 임의로 분해, 조립, 개조 또는 수리해서는 안됩니다.