내압방폭형 LED 조명등

QLEX-SLM-250

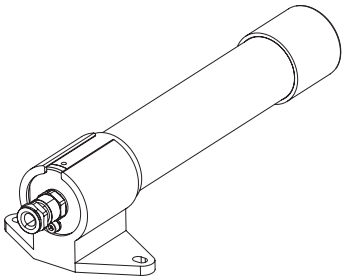

IP66 IP67 -40~+60℃

본 취급설명서를 자세히 읽어 보신 후 제품의 기능과 용도에 맞게 사용해 주시기 바랍니다.

⚠ 방폭 제품 사용을 위한 주의

안전한 사용을 위해서는 다음사항에 주의 하여 사용 하십시오.

1. 방폭 제품은 방폭 규정에 따라 관리되어야 하므로, 제품을 임의로 분해, 조립, 개조 또는 수리해서는 안됩니다.
2. 본 제품에 적용되는 온도 등급은 표기된 주변온도에서 제품에 정격 전압을 인가하여 사용 할 수 있는 온도 입니다.
3. 사용되는 케이블 그랜드는 해당 방폭등급, 온도등급을 만족하는 제품을 사용 하십시오.
4. 제품 설치 전 제품의 구조와 관련된 사항을 필히 확인 후에 제품을 설치 하시고, 제품의 포장 또는 제품에 부착된 라벨의 주의 사항을 필히 준수 하시기 바랍니다.
5. 제품의 설치, 유지, 보수는 반드시 방폭 관련 전문가, 또는 관련 교육을 받은 사람이 작업 하며, 작업 시 관련 규정과 주의 사항을 필히 준수 하시기 바랍니다.
6. 안전을 위해서는 고온 또는 고압의 환경을 피하여 제품을 설치 및 동작 시켜야 합니다.
7. 일반적인 안전 수칙에 따라 제품 설치시 열이 많이 발생하는 장소는 피하여 설치 하십시오.
8. 화학 약품이 위치한 장소에 설치시, 반드시 두가지 이상의 화학물질이 섞여 있는지를 확인 하십시오. 안전한 사용을 위해서는 화학물질의 성분 및 제품의 사용 설명서를 확인 후 제품을 설치 하십시오.
9. 제품 설치시 정전기 발생에 주의하시오.
   정전기 방지용 악세서리를 이용하여 정전기를 제거하거나, 정전기 방지 장갑을 착용한 후 제품을 취급하시오.

⚠ 안전을 위한 경고

지시 사항을 지키지 않으면 사용자가 사망하거나 심각한 중상을 입을 수 있습니다.

1. 전원이 인가된 상태에서 결선을 하거나 점검 보수를 하지 마십시오(감전의 우려가 있습니다).
2. 명기된 보호 등급에서 허용하는 위험 장소나 허용 기준을 초과하는 먼지, 수분이 침투되지 않는 환경에서 사용하십시오(화재, 감전, 부상, 고장, 오동작이 발생할 수 있습니다).
3. 제품을 분해하거나 개조하지 마십시오. 내부 점검이나 수리는 당사로 문의 바랍니다(화재, 감전, 제품 파손의 우려가 있습니다).
4. 전원 전압은 반드시 정격 범위를 지켜 사용하십시오(화재, 감전, 부상의 우려가 있습니다).
5. 인명이나 재산상에 영향이 큰 기기에 사용할 경우에는 반드시 2중으로 안전장치를 부착한 후 사용하십시오(화재, 감전, 인명사고, 재산상의 막대한 손실이 발생할 수 있습니다).

⚠ 올바른 제품 사용을 위한 주의

지시 사항을 지키지 않으면 사용자가 부상을 당하거나 재산상의 손해를 입을 수 있습니다.

1. 제품 주위에 통풍을 방해하는 장애물을 두지 마십시오(발열로 인해 제품이 파손되거나 변형의 우려가 있습니다).
2. 제품에 이상이 발생할 경우 즉시 입력 전원을 차단하십시오(화재, 감전, 제품 파손의 우려가 있습니다).
3. 제품 결선은 결선도를 참조하여 올바르게 결선해 주십시오(오작동, 파손의 우려가 있습니다).
4. 제품에 강한 충격을 가하지 마십시오(고장이나 파손의 우려가 있습니다).
5. 그로브 튜브는 PC(POLYCARBONATE)로 제작되어 신나, 벤젠, 솔벤트 등의 휘발성이 강한 액체를 사용해서 청소하지 마십시오. 튜브표면의 심한 스크래치나 흐릿한 튜브는 반드시 제조사를 통해서 교체 되어야 합니다.

모델 구성

QLEX-SLM	-	250	-	24
[형번]		[제품길이]		[전압]
• QLEX-SLM		• 250-250mm		• 24-DC24V

제품 규격

■ 방폭 특성 사양

형번	QLEX-SLM-250
인가전압	DC 21.6V ~26.4V
방폭 마킹	Ex d II C T6
사용가능 외부온도	–40°C ≤ Ta ≤ 60°C
방폭 그룹/ 구역	II C

방폭지역의 구분(Gas)	Zone 1	일반적인 상태에서의 간헐적 위험 분위기(Gas)
	Zone 2	비정상적 상태에서의 위험 분위기(Gas)
방폭그룹의 분류(Gas)	GROUP II A	Acetone, Petrol, Methanol, Propane, Toluene
	GROUP II B	Ethylene, City gas
	GROUP II C	Hydrogen, Acetylene, Carbon sulphide
최고 표면온도와 온도 등급	T1	450°C
	T2	300°C
	T3	200°C
	T4	135°C
	T5	100°C
	T6	85°C
방폭지역의 구분(Dust)	Zone 21	일반적인 상태에서의 간헐적 위험 분위기(Dust)
	Zone 22	비정상적 상태에서의 위험 분위기(Dust)
방폭그룹의 분류(Dust)	GROUP II A	인화성 섬유(0.5mm이상)
	GROUP II B	비전도성 먼지
	GROUP II C	전도성 먼지

■ 광학 특성/ 일반 사양

광학 특성 사양	
형번	QLEX-SLM-250
렌즈색상	투명/ 반투명
조명색(기본)	주광색
색온도(기본)	5,000~6,000K
총광속	-
조도(at 1m)	260Lux
일반 사양	
형번	QLEX-SLM-250
정격전압	DC24V
동작전압 범위	DC 21.6V ~26.4V
소비전류	0.37A
소비전력	8.8W
절연저항	Min. 100MΩ(500V DC mega ohm meter)
내력전압	DC : 500V AC, 60Hz, 1 minute
보호등급	IP66/ 67
본체 재질	측면커버 : Al, 렌즈 : PC, 브라켓 : Al
인증	
중량(approx.)	0.5Kg

외형도

(단위 : mm)

QLEX-SLM-250

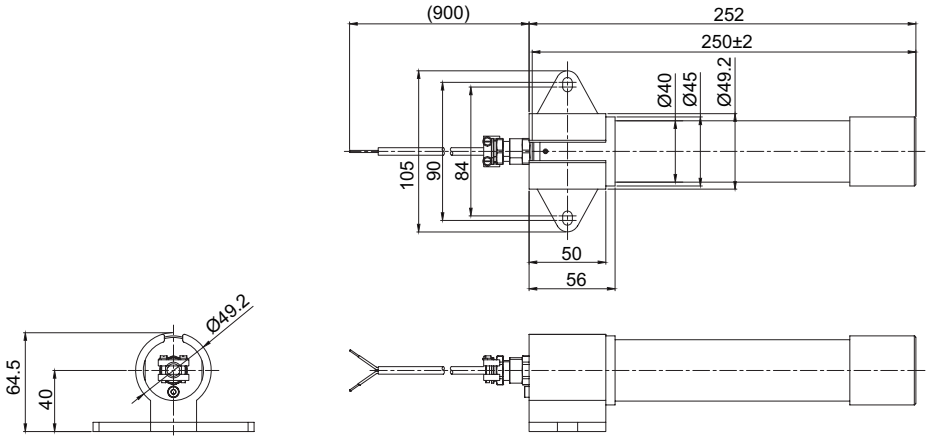

제품 접지

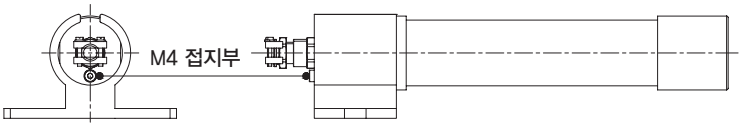

- 표기부에 M4볼트를 사용하여 접지하십시오.
- 접지선 체결 시에는 O형 터미널(내경Ø5.2)을 사용하십시오.
- 접지선의 굵기는 4mm 이상을 사용하십시오.
- 제품의 공통선(– 선)은 필히 접지하여 사용하십시오.

결선도

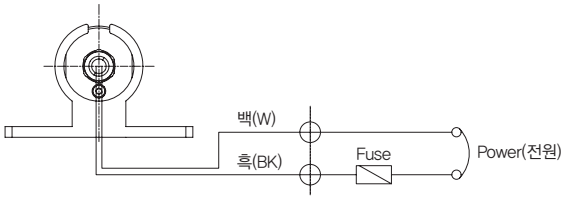

- 전원선 규격 Dura & Flex-F VU(0.5sq) x 2C 5m
- 본 제품의 DC전원은 (+) (–) 극성 구별 없이 사용할 수 있습니다.

제품 구성/ 브라켓 고정방법

■ 제품 구성

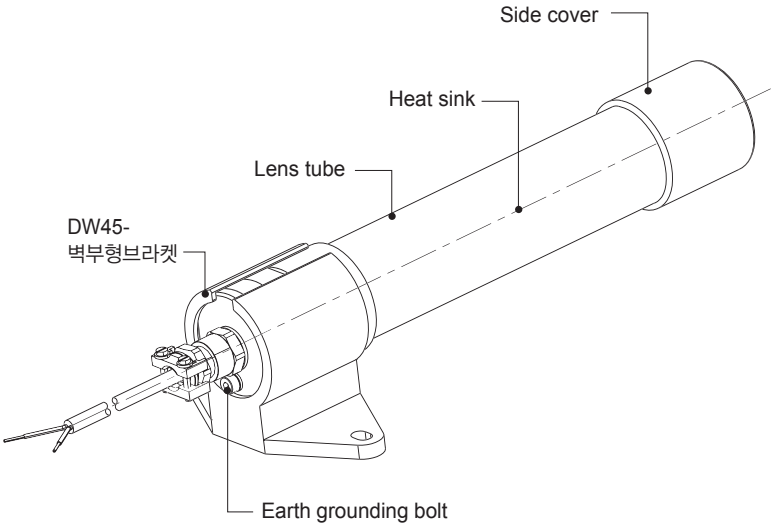

■ 브라켓 고정방법

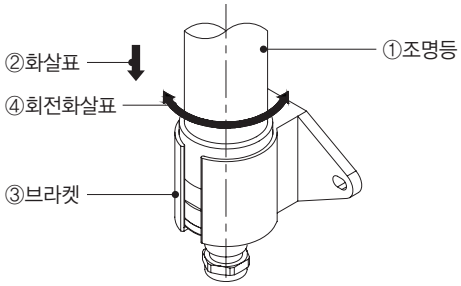

- 먼저 제품을 설치 위치에 놓고 브라켓을 고정 하십시오. (상, 하 또는 좌, 우)
- 조명등 ①을 잡고 브라켓③에 화살표② 방향으로 삽입하고 회전화살표 ④와 같이 렌즈를 비추고자 하는 곳으로 위치 시키십시요.

취부 방법/ 취부홀 규격

■ 취부방법

- 먼저 취부면에 제품 취부 볼트 규격에 맞는 탭이나 홀을 가공하십시오.
- 본 제품에 형성된 취부홀의 규격은 직경 6.5mm입니다.
- 탭을 가공한 경우에는 제품의 취부홀을 관통해 볼트를 체결하십시오.
- 홀을 가공한 경우에는 볼트를 제품에 관통시켜 가공홀에 끼운 후 취부면 반대쪽에서 너트를 체결하십시오.
  (볼트에 너트 체결 시 평와셔와 스프링 와셔를 추가하여 설치 하십시오.)

■ 취부홀 규격

- 제품을 취부할 위치에 취부홀을 가공 하십시오.
  취부홀의 규격은 다음과 같습니다.

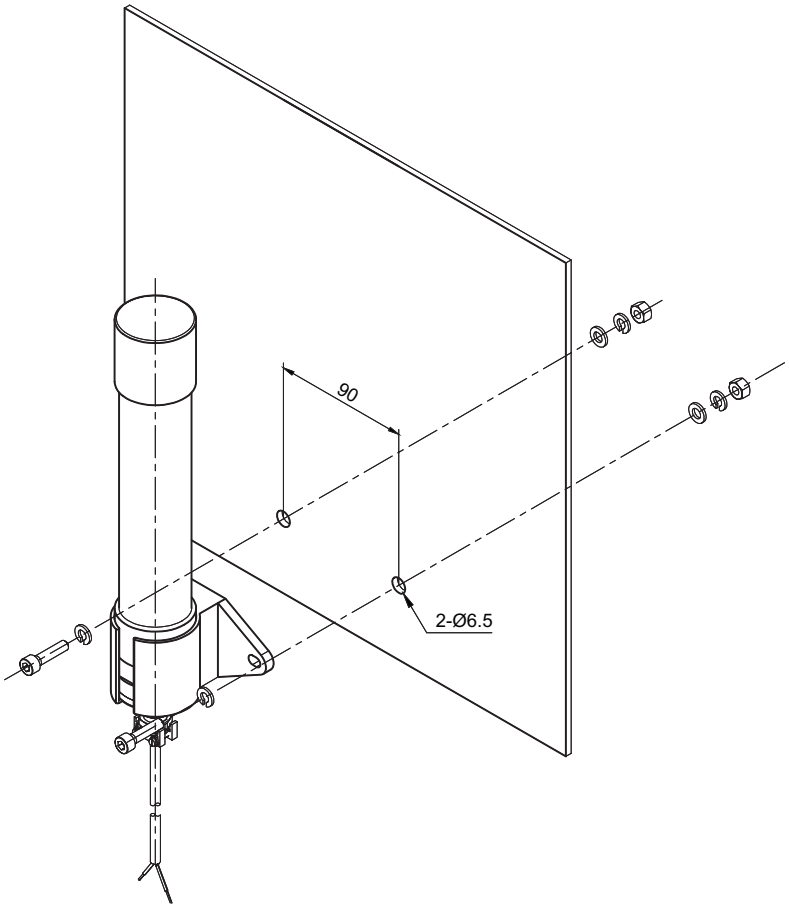

설치 환경과 보호등급

- 본 제품은 내압 방폭형 구조로 제작되었습니다.
- 규정된 방폭 등급을 충족시키는 환경에서 사용하시기 바랍니다.

부록(기술인증 현황)

• 엄격한 품질기준과 기술표준을 바탕으로 개발된 큐라이트 제품들은 국내는 물론 전 세계의 유수기관으로부터 품질과 기술의 우수성을 인정 받고 있습니다.

ISO 국제표준화기구

큐라이트 품질보증 체계가 ISO 9001:2008, KS Q ISO 9001:2009의 품질 경영 SYSTEM 기준에 부합됨을 인증 받았습니다.

IECEx 국제방폭인증

국제방폭인증(IECEx)은 방폭전기기기에 대한 국제적인 상호 인증 제도입니다. 큐라이트의 방폭제품이 국제 규격에 따라 제조, 관리되고 있음을 인증 받았습니다.

ATEX 유럽방폭인증

잠재적 폭발위험 환경여건에서 사용하기 위하여 설계단계에서부터 제조, 판매에 이르기까지 ATEX 지침 94/ 9/ EC와 CE 마킹 지침을 준수하고 있습니다.

NEPSI 중국방폭인증

잠재적 폭발위험 환경여건에서 사용하기 위하여 생산방법, 설계 표준 등이 중국 국가방폭 표준규격 (Chinese Standard–GB3836/ GB12476) 을 만족한다는 인증을 받았습니다.

KGS 한국가스안전공사

안전인증대상 기계 · 기구의 안전성능과 당사의 기술능력 및 생산체계가 안전인증기준에 부합된다는 인증을 받았습니다.

KOSHA 한국산업안전공단

안전인증대상 기계 · 기구의 안전성능과 당사의 기술능력 및 생산체계가 안전인증기준에 부합된다는 인증을 받았습니다.

ABS 미국선급협회

미국 선급 협회로부터 기계적 · 구조적 적합성 및 품질 보증 체계에 대해 인증 받았습니다.

LR 영국선급협회

영국 선급 협회로부터 기계적 · 구조적 적합성 및 품질 보증 체계에 대해 인증 받았습니다.

CCS 중국선급협회

중국 선급 협회로부터 기계적 · 구조적 적합성 및 품질 보증 체계에 대해 인증 받았습니다.

RMRS 러시아선급협회

러시아 선급 협회로부터 기계적 · 구조적 적합성 및 품질 보증 체계에 대해 인증 받았습니다.

KR 대한민국선급협회

한국 선급 협회로부터 기계적 · 구조적 적합성 및 품질 보증 체계에 대해 인증 받았습니다.

CE 유럽연합

화재, 감전 등으로 인한 안전 사고를 방지하기 위한, 유럽 통합 인증을 받았습니다.

UL 미국보험협회

소비용품의 안정성을 확보하고 소비자를 보호하기 위해 운영되는 미국 UL 인증을 받았습니다.

KC 안전인증

화재, 감전 등의 위험으로 인한 안전사고를 방지하기 위하여 안전인증기관으로부터 인증 받은 제품만을 생산하여 판매하고 있습니다.

CCC 중국 강제인증 제도

중국내의 안전보장, 사기행위 방지, 환경보호 등을 목적으로 정한 중국강제인증을 받았습니다.

ICAO 국제 민간 항공 기구

국제민간항공기구(ICAO, FAA)에서 규정한 관련 기준을 만족합니다.

E-mark EU 자동차분야 형식승인

유럽 시장(EEA: European Economic Area)에 제품을 판매하기 전에 형식승인을 받아야 하는 강제검사중 자동차분야 인증을 받았습니다.

RoHS 유해물질 제한 지침

전기전자 제품 폐기물 처분과 이에 대한 재활용 과정에서, 환경오염 문제를 야기할 수 있는 유해물질의 사용 제한 관련규정을 준수하고 있습니다.