내압방폭형 LED 조명등

QLEX

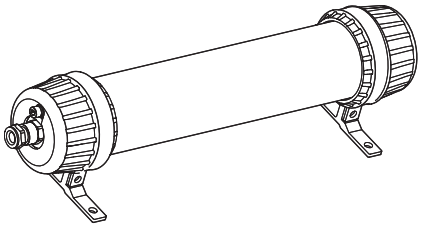

본 취급설명서를 자세히 읽어 보신 후 제품의 기능과 용도에 맞게 사용해 주시기 바랍니다.

⚠ 방폭 제품 사용을 위한 주의

안전한 사용을 위해서는 다음사항에 주의 하여 사용 하십시오.

1. 방폭 제품은 방폭 규정에 따라 관리되어야 하므로, 제품을 임의로 분해, 조립, 개조 또는 수리해서는 안됩니다.
2. 본 제품에 적용되는 온도 등급은 표기된 주변온도에서 제품에 정격 전압을 인가하여 사용 할 수 있는 온도 입니다.
3. 사용되는 케이블 그랜드는 해당 방폭등급, 온도등급을 만족하는 제품을 사용 하십시오.
4. 사용하지 않는 케이블 엔트리는 반드시 해당 방폭등급, 온도등급을 만족하는 제품을 사용하여 메움처리 하십시오.
5. 제품 설치 전 제품의 구조와 관련된 사항을 필히 확인 후에 제품을 설치 하시고, 제품의 포장 또는 제품에 부착된 라벨의 주의 사항을 필히 준수 하시기 바랍니다.
6. 제품의 설치, 유지, 보수는 반드시 방폭 관련 전문가, 또는 관련 교육을 받은 사람이 작업 하며, 작업 시 관련 규정과 주의 사항을 필히 준수 하시기 바랍니다.
7. 안전을 위해서는 고온 또는 고압의 환경을 피하여 제품을 설치 및 동작 시켜야 합니다.
8. 일반적인 안전 수칙에 따라 제품 설치시 열이 많이 발생하는 장소는 피하여 설치 하십시오.
9. 화학 약품이 위치한 장소에 설치시, 반드시 두가지 이상의 화학물질이 섞여 있는지를 확인 하십시오. 안전한 사용을 위해서는 화학물질의 성분 및 제품의 사용 설명서를 확인 후 제품을 설치 하십시오.

⚠ 안전을 위한 경고

지시 사항을 지키지 않으면 사용자가 사망하거나 심각한 중상을 입을 수 있습니다.

1. 전원이 인가된 상태에서 결선을 하거나 점검 보수를 하지 마십시오(감전의 우려가 있습니다).
2. 명기된 보호 등급에서 허용하는 위험 장소나 허용 기준을 초과하는 먼지, 수분이 침투되지 않는 환경에서 사용하십시오(화재, 감전, 부상, 고장, 오동작이 발생할 수 있습니다).
3. 제품을 분해하거나 개조하지 마십시오. 내부 점검이나 수리는 당사로 문의 바랍니다(화재, 감전, 제품 파손의 우려가 있습니다).
4. 전원 전압은 반드시 정격 범위를 지켜 사용하십시오(화재, 감전, 부상의 우려가 있습니다).
5. 인명이나 재산상에 영향이 큰 기기에 사용할 경우에는 반드시 2중으로 안전장치를 부착한 후 사용하십시오(화재, 감전, 인명사고, 재산상의 막대한 손실이 발생할 수 있습니다).

⚠ 올바른 제품 사용을 위한 주의

지시 사항을 지키지 않으면 사용자가 부상을 당하거나 재산상의 손해를 입을 수 있습니다.

1. 제품 주위에 통풍을 방해하는 장애물을 두지 마십시오(발열로 인해 제품이 파손되거나 변형의 우려가 있습니다).
2. 제품에 이상이 발생할 경우 즉시 입력 전원을 차단하십시오(화재, 감전, 제품 파손의 우려가 있습니다).
3. 제품 결선은 결선도를 참조하여 올바르게 결선해 주십시오(오작동, 파손의 우려가 있습니다).
4. 제품 외관에 신나, 벤젠 등의 화학물질이 접촉되지 않도록 하십시오(제품이 손상되거나 변색, 변형될 우려가 있습니다).
5. 제품에 강한 충격을 가하지 마십시오(고장이나 파손의 우려가 있습니다).

모델 구성

QLEX	-	350	-	24
[형번]		[제품길이]		[전압]
• QLEX		• 350-350mm		• 24-DC24V

제품 규격

■ 방폭 특성 사양

형번	QLEX-350
인가전압	DC 21.5V ~26.5V
방폭 마킹	Ex d II C T6
사용가능 외부온도	–40°C ≤ Ta ≤ 60°C
인증번호	-
방폭 그룹/ 구역	II C

방폭지역의 구분(Gas)	Zone 1	일반적인 상태에서의 간헐적 위험 분위기(Gas)
	Zone 2	비정상적 상태에서의 위험 분위기(Gas)
방폭그룹의 분류(Gas)	GROUP II A	Acetone, Petrol, Methanol, Propane, Toluene
	GROUP II B	Ethylene, City gas
	GROUP II C	Hydrogen, Acetylene, Carbon sulphide
최고 표면온도와 온도 등급	T1	450°C
	T2	300°C
	T3	200°C
	T4	135°C
	T5	100°C
	T6	85°C
방폭지역의 구분(Dust)	Zone 21	일반적인 상태에서의 간헐적 위험 분위기(Dust)
	Zone 22	비정상적 상태에서의 위험 분위기(Dust)
방폭그룹의 분류(Dust)	GROUP II A	인화성 섬유(0.5mm이상)
	GROUP II B	비전도성 먼지
	GROUP II C	전도성 먼지

■ 광학 특성/ 일반 사양

광학 특성 사양	
형번	QLEX-350
렌즈색상	투명/ 반투명
조명색(기본)	주광색
색온도(기본)	5,000~6,000K
총광속	-
조도(at 1m)	250Lux

일반 사양	
형번	QLEX-350
정격전압	24V
동작전압 범위	DC21.5V~26.5V
소비전류	0.36A
소비전력	8.6W
절연저항	Min. 100MΩ(500V DC mega ohm meter)
내력전압	DC : 500V AC, 60Hz, 1 minute
보호등급	IP66/ 67
본체 재질	측면커버 : Al, 렌즈 : PC, SIDE COVER OUT : NBR, 브라켓 : Al
인증	
중량(approx.)	1.12Kg

외형도

(단위 : mm)

QLEX-350

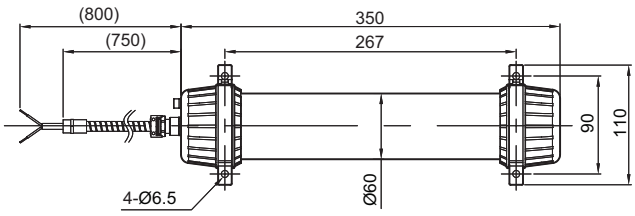

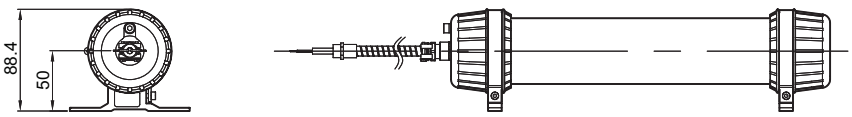

제품 접지

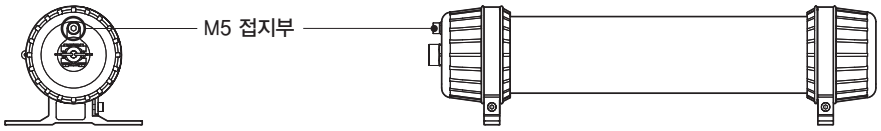

- 표기부에 M5볼트를 사용하여 접지하십시오.
- 접지선 체결 시에는 O형 터미널(내경 Ø5.2)을 사용하십시오
- 접지선의 굵기는 4mm 이상을 사용하십시오.
- 제품의 공통선(– 선)은 필히 접지하여 사용하십시오.

결선도

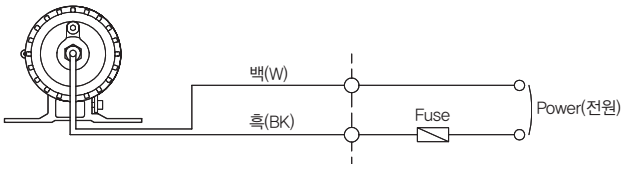

- 전원선 규격 - Dura & Flex-F VU(0.5sq) x 2C 550mm
- 본 제품의 DC전원은 (+) (–) 극성 구별 없이 사용할 수 있습니다.

제품 구성/ 브라켓 고정방법

■ 제품 구성

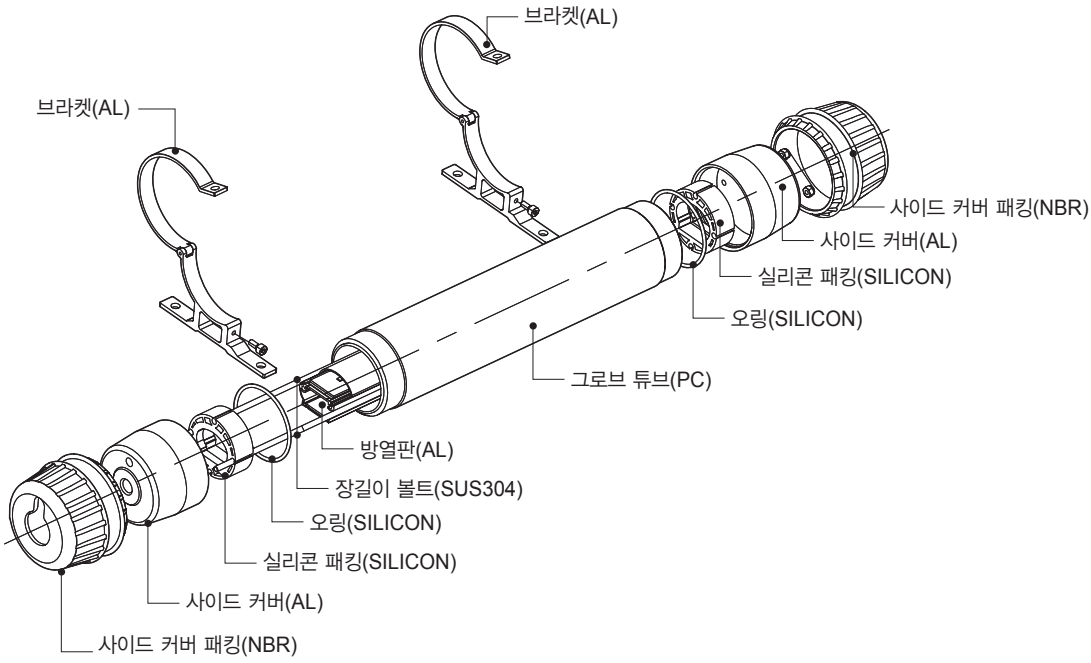

■ 브라켓 고정방법

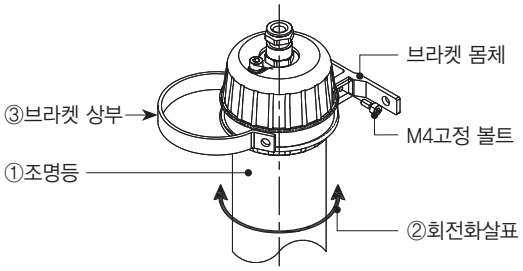

- 먼저 제품을 설치 위치에 놓고 브라켓을 고정 하십시오(상, 하 또는 좌, 우).
- 조명등 ①을 잡고 회전 화살표 ②와 같이 렌즈를 비추고자 하는 곳으로 위치 시키십시오.
- ③과 같이 브라켓 상부를 화살표 방향으로 눌러 제품을 고정 하십시오 (브라켓 2개).
- 동봉된 고정볼트(M4)로 브라켓을 체결하십시오.

취부 방법/ 취부홀 규격

■ 취부방법

- 먼저 취부면에 제품 취부 볼트 규격에 맞는 탭이나 홀을 가공하십시오.
- 본 제품에 형성된 취부홀의 규격은 직경 6.5mm(홀)입니다.
- 탭을 가공한 경우에는 제품의 취부홀을 관통해 볼트를 체결하십시오.
- 홀을 가공한 경우에는 볼트를 제품에 관통시켜 가공홀에 끼운 후 취부면 반대쪽에서 너트를 체결하십시오.
  (볼트에 너트 체결 시 평와셔와 스프링 와셔를 추가하여 설치 하십시오.)

■ 취부홀 규격

- 제품을 취부할 위치에 취부홀을 가공 하십시오.
  취부홀의 규격은 다음과 같습니다.

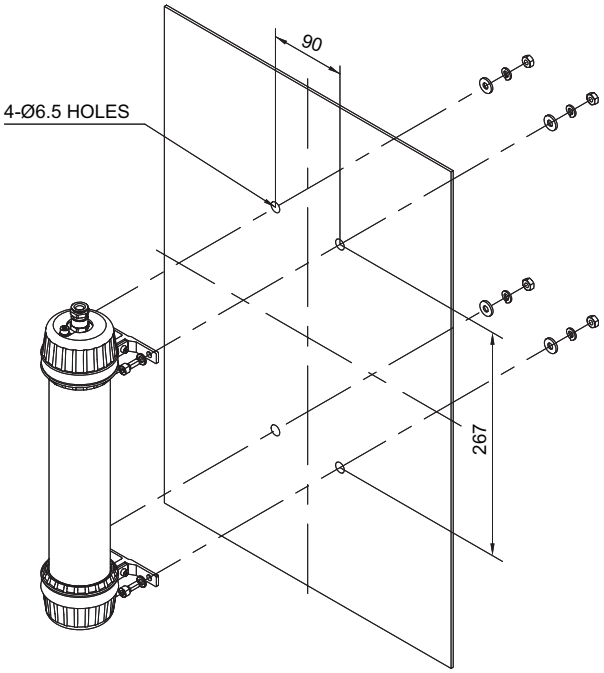

설치 환경과 보호등급

- 본 제품은 내압 방폭형 구조로 제작되었습니다.
- 규정된 방폭 등급을 충족시키는 환경에서 사용하시기 바랍니다.