QEB(VALVE BOX)

OPERATING MANUAL
내압 방폭형 밸브 박스
Explosion-Proof Solenoid Box

큐라이트 제품을 구입해 주셔서 감사합니다.
제품을 보다 안전하고 오래 사용할 수 있도록 본 취급설명서를 자세히 읽어보신 후 올바르게 사용해 주시기 바랍니다.

1 제품 특징

- 알루미늄 하우징 제품으로 내구력과 내부식성이 우수함
- 전선 선박용, 석유화학 플랜트, 가스설비 등 위험이 있는 장소에 적합
- 보호 등급 : Ex d IIC T6 IP66
- 인증현황 : KIMM
- 몸체 표준색상 : MUNSELL NO.7.5BG 7/2
- 벨브 박스 : CASTING AL
- 벨브 박스 커버 : CASTING AL
- 니플 : BRASS

2 제품 사양

형식	전압	전류	중량
QEB	DC24V	0.488A	2.5kg
	AC110V	0.111A	
	AC220V	0.055A	

3 제품 외형도

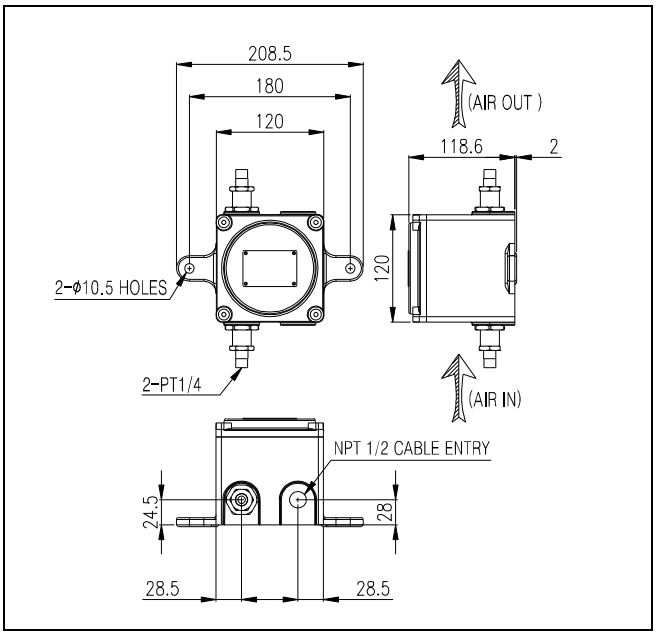

4 제품 구조도

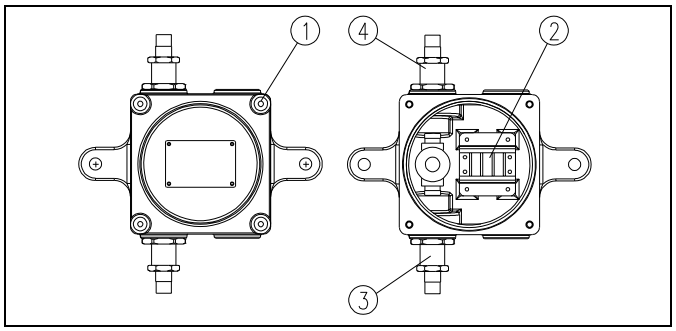

5 결선 방법

전면의 제품 구조도와 아래 설명을 잘 읽어 보신 후 사용법에 맞게 조작하시기 바랍니다.

- VALVE BOX 내부에 단자대가 설치되어 있습니다. 제품커버볼트 ①을 풀고 커버를 해체하십시오.
- 제품 내부의 단자대②에 결선 하십시오
- DC 전원을 사용하는 제품은 흑색선 단자를 (-)극성으로 결선하십시오.
- 케이블 인입구는 방폭형 케이블 그랜드를 사용하여 밀폐성을 유지 하십시오. 케이블 인입구를 밀폐하지 않은 상태로 옥외에 방치하면 수분이나 먼지 등의 침투로 제품이 손상될 수 있습니다. (NPT 1/2 케이블 그랜드)
- AIR 공급부위인 ③과 ④는 에어전용 HOSE 를 사용하여 조립하며 조립시 테프론 테이프 또는 실리콘등의 밀폐 재료를 사용하여 AIR 의 누출을 방지하십시오. AIR 는 반드시 ③번을 통하여 제품 내부로 인입 되어야 하며, ④번을 통하여 제품 외부로 배출 되어야합니다.

6 취부 방법

- 본 제품은 방수, 방폭 구조의 벽부 부착용으로 제작되었습니다.
- 제품을 부착하고자 하는 벽면에 제품 고정용 홀을 가공후 제품을 고정 하십시오

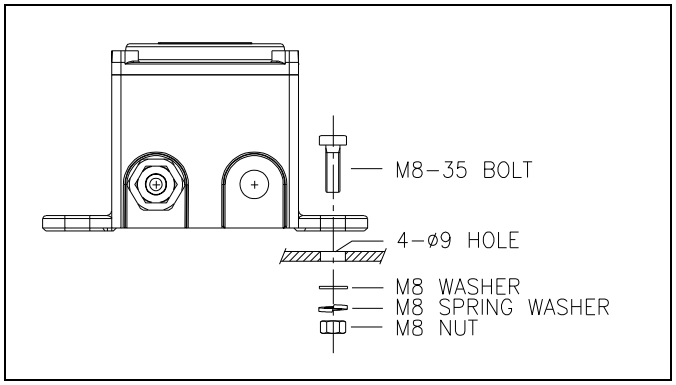

7 사용 시 주의사항

안전한 사용을 위해서는 다음사항에 주의 하여 사용 하십시오.

1. 방폭 접합부는 본사(큐라이트)가 제공하는 구조적인 조건을 만족 하여야 합니다.(케이블 엔트리)
2. tables 1 and 2 of EN/IEC 60079-1 의 관련 규정에 따라 제품을 임의적으로 개조 또는 수리할 수 없습니다.
3. 본 제품에 적용되는 T6 온도 등급은 주변온도 -20℃ and +60℃ 에서 제품에 정격 전압을 인가하여 사용 할수 있는 온도 등급 입니다.
4. 본 제품에 적용되는 CABLE GLAND OR BLANKING PLUG 는 주변 온도 등급 T6 를 만족 하여야 합니다.
5. 사용되는 케이블 그랜드는 반드시 내압 방폭형 이며, IP66 의 보호등급 만족하여야 합니다.
6. 사용하지 않는 케이블 엔트리는 반드시 내압 방폭인증을 획득한 BLANKING PLUGS 를 사용 하여 채워야 합니다.

제품을 보다 안전하고 오래 사용할 수 있도록 다음 주의 사항에 따라 사용 하시기 바랍니다.

1. 제품 설치 전 제품의구조와 관련된 사항을 필히 확인 후에 제품을 설치 하시기 바랍니다.
2. 제품의 포장 또는 제품에 부착된 라벨의 주의 사항을 필히 준수하시기 바랍니다.
3. 제품의 설치, 유지, 보수는 반드시 방폭 관련 전문가, 또는 관련 교육을 받은 사람이 작업 하며, 작업시 관련규정 과 주의 사항을 필히 준수 하시기 바랍니다.
4. 안전을 위해서는 고온 또는 고압의 환경을 피하여 제품을 설치 및 동작 시켜야 합니다.
5. 일반 적인 안전 수칙에 따라 제품 설치시 열이 많이 발생하는 장소는 피하여 설치 하십니다.
6. 화학 약품이 위치한 장소에 설치시, 반드시 두가지 이상의 화학물질이 섞여 있는지를 확인 하십시오
   안전한 사용을 위해서는 화학물질의 성분 및 제품의 사용 설명서를 확인 후 제품을 설치 하십시오.

- 사용전압이 정격전압보다 심하게 상승하거나 하강하면 제품수명 이 단축되거나, 동작불량 등의 문제가 발생합니다. 사용전압을 정격전압의 ±5% 이내의 범위로 맞추십시오.
- 그로브나 몸체에 신나, 벤젠 등의 화학물질이 접촉되면 제품이 손상되거나 변색, 변형 될 수 있으니 주의하십시오.
- 케이블 인입구는 방폭형 케이블 그랜드를 사용하여 기밀성을 유지하십시오. 케이블 인입구를 밀폐하지 않은 상태로 옥외에 방치 하면 수분이나 먼지 등의 침투로 제품이 손상될 수 있습니다.
- 제품에서 인출되는 리드와이어를 강하게 당기지 마십시오, 고장의 원인이 됩니다.

8 고장 처리

상황	주원인	처리방법
동작 불능	전원 미공급	전원 공급 확인
오작동	에어 인입, 배출 방향 오적용	에어 인입, 배출 방향