SANA series

선박/ 중공업용 에어혼

IP56 | -20~+60℃ | HORN | 130dB

SANA700

SANA700 700~800Hz

외형도

(단위 : mm)

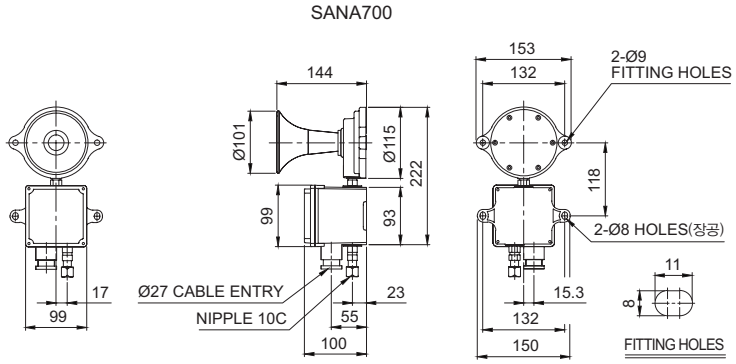

모델선정

SANA200	-	220	-	R
[형번]		[전압]		[색상]

- SANA200
- SANA400
- SANA700

- 24-DC24V
- 110-AC110V
- 220-AC220V

- R-적
- BK-흑
- 7.5BG-청녹

사용자 주문 사양

· 혼과 솔레노이드 박스 분리 설치를 위한 개별 공급
· NON RETURN 밸브, Y필터 장착

NON RETURN 밸브

Y필터

QEB

방폭형 솔레노이드 박스

IP66 | -40~+60℃

QEB

QEB 방폭형 솔레노이드 박스

· 재질 : 몸체, 커버-Al
· 사용온도 : -40℃ ≤ Tamb ≤ +60℃
· 보호등급 : Ex d ⅡC T6, IP66
· 기술인증 : KIMM
· 사진은 방폭 케이블그랜드가 장착된 제품이며, 방폭 케이블그랜드 장착형은 주문사양으로 공급

외형도

(단위 : mm)

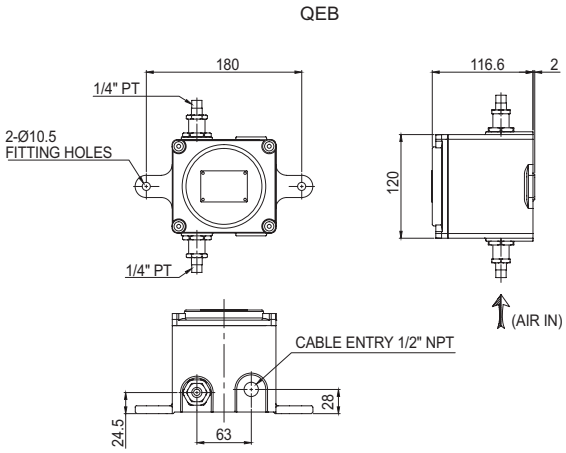

모델선정

QEB	-	24
[형번]		[전압]

- QEB

- 24-DC24V
- 110-AC110V
- 220-AC220V