QCML-7C

다용도 방수형 LED 조명등, IP67/ IP69K

IP67 IP69K -30~+50°C

신호선 조합으로 7가지 신호색을 전달하는 고밀폐 방수형 LED 조명등

공통사양

- 한대의 조명등에 7종류의 신호빛을 출력하여 설치면적과 비용을 줄일 수 있는 LED 조명등
- 측면 커버와 렌즈 결합에 특수 밀폐 구조를 채택하여 방수성이 우수
- 슬림하고 콤펙트한 바디 구조로 외관이 미려
- 충격과 열에 강한 폴리카보네이트(PC) 렌즈 사용
- 식품기계, 제약기계, 음료 설비 등과 같이 고압 온수 세정을 실시하는 환경에서 밀폐성과 내구성이 우수
- 착탈식 취부 브라켓 구조로 취부홀 간격을 자유롭게 설정
- IP67, IP69K 환경에 대응
- 기술인증 : CE

광학 특성 사양									
Model		QCML-200-7C	QCML-300-7C	QCML-400-7C	QCML-500-7C	QCML-600-7C	QCML-900-7C	QCML-1200-7C	QCML-1500-7C
렌즈색상		반투명							
조명색/색온도	적색	618~635 nm							
	녹색	510~530 nm							
	청색	453~465 nm							
	황색	563~573 nm							
	보라색	478~488 nm							
	청록색	375~385 nm							
	백색	470~480 nm							

일반 사양								
Model	QCML-200-7C	QCML-300-7C	QCML-400-7C	QCML-500-7C	QCML-600-7C	QCML-900-7C	QCML-1200-7C	QCML-1500-7C
정격전압	DC24V							
동작전압 범위	DC21V~30V							
소비전류	0.198A	0.235A	0.393A	0.427A	0.474A	0.710A	0.926A	1.160A
소비전력	4.7W	5.6W	9.4W	10.3W	11.4W	17.0W	22.2W	28.0W
절연저항	Min. 100MΩ(500V DC mega ohm meter)							
내력전압	DC : 500V AC, 60Hz, 1 minute							
동작온도	-30°C ~ +50°C							
방수성능	IP67/ IP69K							
본체 재질	렌즈 : PC, 측면커버 : PC, 방열판 : Al, 브라켓 : PC							
인증	CE							
중량(approx.)	0.16kg	0.20kg	0.26kg	0.33kg	0.40kg	0.56kg	0.76kg	0.94kg

QCML-7C

다용도 방수형 LED 조명등, IP67/ IP69K

취부대

※ 착탈식 취부 브라켓이 적용된 슬라이딩 구조로 취부홀 간격을 자유롭게 설정할 수 있습니다.(특허출원)
※ 취부 브라켓은 본체 내측과 외측에 임의로 배치할 수 있으며, 외측 배치시 브라켓이 몸체 끝단에 고정되는 구조로 취부홀 간격이 일정 치수로 유지 됩니다.

외형도

(단위 : mm)

QCML-200/300/400/500/600/900/1200/1500-7C

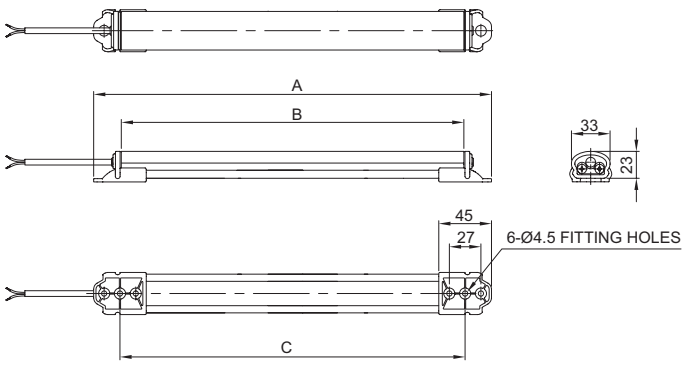

MODEL	A	B	C	D
QCML-200-7C	262	213	45~217	2
QCML-300-7C	362	313	45~317	2
QCML-400-7C	462	413	45~417	2
QCML-500-7C	562	513	45~517	2
QCML-600-7C	662	613	45~617	2
QCML-900-7C	962	913	45~917	3
QCML-1200-7C	1262	1213	45~1217	4
QCML-1500-7C	1562	1513	45~1517	4

※D : 브라켓의 권장수량

※ 전원선 규격 Dura & Flex-F VU(0.3sqx4C) 400mm

결선도

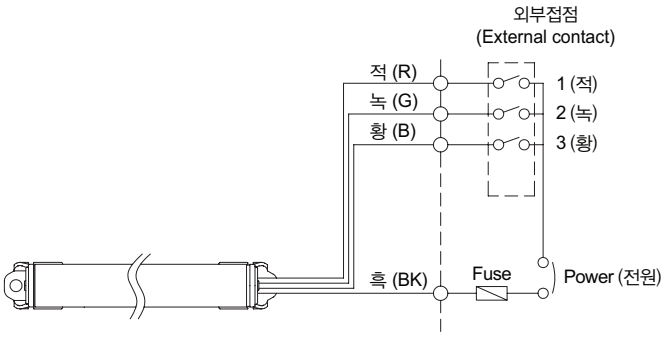

색상별 결선방법

No.	색상	적색(Wiring)
1	적색(RED)	1(적)
2	녹색(GREEN)	2(녹)
3	청색(BLUE)	3(황)
4	황색(AMBER)	1(적)+2(녹)
5	보라색(PURPLE)	1(적)+3(황)
6	청록색(CYAN)	2(녹)+3(황)
7	백색(WHITE)	1(적)+2(녹)+3(황)

모델선정

QCML	-	300	-	7C	-	24
[형번]		[제품길이]		[조명색]		[전압]
· QCML		· 200 : 257mm · 300 : 357mm · 400 : 457mm · 500 : 557mm · 600 : 657mm · 900 : 957mm · 1200 : 1,257mm · 1500 : 1,557mm		· 7C-7색 기본		· 24-DC24V