QA70HLS/ QA100HLS

중장비용 LED 스트로브 표시등

IP66 -30~+50℃

QA70HLS-외경 70mm
QA100HLS-외경 100mm

QA70HLS

QA100HLS

공통사양(QA70HLS/ QA100HLS)

· 특수 LED 확산 시스템 적용으로 햇빛이 강한 옥외 환경에서 강력한 신호빛 발산
· 우수한 내구성 구조로 진동과 충격 대응력 우수
· 폭풍우와 심한 흙먼지 환경에 견딜 수 있는 완벽한 밀폐 구조(IP66)
· 재질 : 그로브-PC, 몸체-ABS+GF(QA70HLS)/ ABS(QA100HLS)
· 사용 주위 온도 : -30℃ ~ +50℃
· 보호등급 : IP66
· 진동/충격 : 진동 15g, 충격 100g 만족

QA70HLS LED 스트로브 표시등

· 하우징 하단면에 취부대가 형성된 구조로 2개의 볼트를 이용하여 현장 취부가 편리한 모델
· 소형 농기계 안전 표시등으로 적합한 모델
· 점멸수 : 45~55/min

형식	전압	전류	인증	중량	색상
QA70HLS	DC12V~24V	Max. 0.620A	-	0.23kg	● R-적 ● A-황

※ DC 사양의 사용전압 범위는 DC10V~30V입니다.

QA100HLS LED 스트로브 표시등

· 점멸수 : 60~80/min

형식	전압	전류	인증	중량	색상
QA100HLS	DC12V~24V	Max. 1.200A	CE	0.39kg	● R-적 ● A-황

※ DC 사양의 사용전압 범위는 DC10V~30V입니다.

외형도

(단위 : mm)

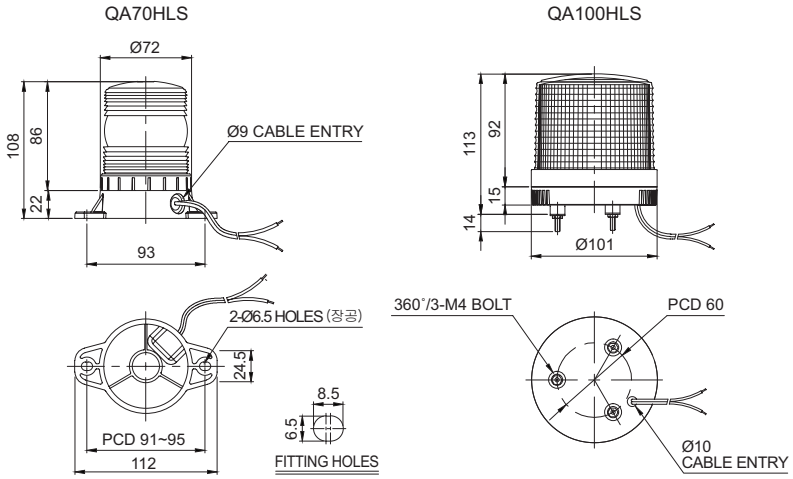

결선정보

· QA70HLS 사양 : 전선규격 UL1015 AWG18(0.75sq)×2C 400mm
  QA100HLS 사양 : 전선규격 KSC3304 0.85sq×2C 400mm
· 본 제품의 전원은 극성 구별없이 사용할 수 있습니다.(무극성)

모델선정

QA100HLS	-	12/24	-	R
[형번]		[전압]		[색상]
· QA70HLS · QA100HLS		· 12/24-DC12V~24V		● R-적 ● A-황